CENNIK 2021

Ważny od 1 lipca 2021

DYSTRYBUTOR
Valmark Sp. z o.o.
tel. 22 868 58 58
e-mail biuro@valmark.pl

be
think
innovate

GRUNDFOS

ALPHA2

PROSTE RÓWNOWAŻENIE HYDRAULICZNE

ALPHA2 z modułem ALPHA Reader oraz aplikacją GO Balance tworzy system ALPHA2 do równoważenia hydraulicznego domowych instalacji grzewczych.

Zalety i korzyści ALPHA2:

- Przeznaczona do równoważenia hydraulicznego instalacji ogrzewania grzejnikowego, podłogowego i mieszanego (grzejnikowo-podłogowego)
- AUTO*ADAPT* - automatyczny wybór optymalnego punktu pracy
- Tryb letni - optymalna ochrona pompy i instalacji poza sezonem grzewczym

ALPHA3

JESZCZE ŁATWIEJSZA KOMUNIKACJA Z POMPĄ

System dwukierunkowej komunikacji między pompą a smartfonem z aplikacją GO Remote pozwala na zdalne sterowanie pompą. Generowany raport o pracy pompy można przesłać drogą elektroniczną do użytkownika.

Zalety i korzyści ALPHA3:

- Pierwsza domowa pompa obiegowa sterowana z aplikacji mobilnej
- Funkcja AUTO*ADAPT* dla instalacji grzejnikowej, ogrzewania podłogowego i grzejnikowo-podłogowego
- Funckcja automatycznego odpowietrzania pompy

MAGNA1

IDEALNA POMPA DO PROSTYCH INSTALACJI

MAGNA1 jest prostą, efektywną energetycznie pompą, bazującą na dobrze sprawdzonej w praktyce technologii MAGNA. Jest rozwiązaniem atrakcyjnym kosztowo do zadań, w których wystarczają proste funkcje regulacji i monitorowania. Pompa MAGNA1 sprawdzi się również jako zamiennik tej samej wielkości dla starszych pomp obiegowych z trzema prędkościami.

Zalety i korzyści MAGNA1:

- Prosty montaż - intuicyjny panel sterujący oszczędza czas użytkownika i ułatwia prace montażowe
- Wszechstronne zastosowanie – niezależnie od temperatury otoczenia, doskonale sprawdza się zarówno w instalacjach grzewczych jak i chłodniczych
- Łatwa integracja z prostymi systemami zarządzania budynkiem (BMS)

MAGNA3

INTELIGENTNA I WYDAJNA POMPA OBIEGOWA

MAGNA3 to pierwsza na rynku pompa typu „Smart". Inteligentny, wysokosprawny typoszereg tych pomp przeznaczony jest do nowoczesnych instalacji grzewczych, klimatyzacyjnych, chłodniczych, ciepłej wody, pomp ciepła i systemów solarnych.

Zalety i korzyści MAGNA3:

- Łatwa integracja z systemami zarządzania budynkiem (BMS)
- Inteligentna technologia - nowe rodzaje regulacji FLOW*LIMIT* oraz FLOW*ADAPT* wraz ze znaną regulacją AUTO*ADAPT* umożliwiają pełną kontrolę nad instalacją
- Najwyższa sprawność - najlepszy na rynku wskaźnik sprawności energetycznej EEI - zmniejszone koszty zużycia energii nawet 75%

GRUNDFOS iSOLUTIONS

TECHNOLOGIA PRZYSZŁOŚCI

Pompa jako pojedyncze urządzenie w zasadzie nie funkcjonuje. Zawsze jest częścią większego systemu i współpracuje z szerokim wachlarzem innych komponentów. Właśnie dlatego Grundfos myśli szerzej niż tylko o samej pompie i gdy opracowuje nowe rozwiązanie, bierze pod uwagę całą instalację. Naszą koncepcję systemowego podejścia do instalacji nazywamy **Grundfos iSOLUTIONS**.

Z naszą wiedzą technologiczną i inteligencją najnowocześniejszych pomp wychodzimy naprzeciw potrzebom w zakresie pomiarów, sterowania i monitoringu całego systemu pompowego.

Optyma-lizujemy współdziałanie pomp, napędów, sterowników i zabezpieczeń oraz modułów pomiarowych i komunikacyjnych składających się na jeden system. Pompy, napędy, systemy monitoringu i wczesnego ostrzegania, pomiary, interfejsy komunikacyjne oraz usługi serwisowe – to wszystko nazywamy **Grundfos iSOLUTIONS**.

Zoptymalizowana praca pompy, silnika, sterownika, zabezpieczenia, jednostek pomiarowych i komunikacyjnych możliwa jest, gdy elementy te współpracują jako jednolity system. Tam, gdzie dotychczasowe elektroniczne rozwiązania koncentrowały się jedynie na poziomie danego produktu, rozwiązania **iSOLUTIONS** wprowadzą oszczędności do całego systemu poprzez optymalizację wspólnej pracy pompy, silnika, sterownika, zabezpieczeń, urządzeń pomiarowych oraz modułów komunikacyjnych. W rezultacie otrzymujemy oszczędność energii, redukcję używanych komponentów, lepszą komunikację, rozszerzone dostosowanie do aktualnych potrzeb, zwiększenie przystępności dla użytkownika.

Grundfos iSOLUTIONS to inteligentne podejście do elementów całego systemu w celu spełnienia wymagań wszystkich obszarów zastosowań. Oferuje ono wszystkie zalety naszych pomp elektronicznych, ale dodaje też całą gamę nowych funkcji w oparciu o konkretne potrzeby. Rezultatem jest zwiększona niezawodność, wydajność i efektywność energetyczna. Podsumujmy niektóre z najbardziej znanych sposobów, aby Grundfos iSOLUTIONS mógł ulepszyć Twój system.

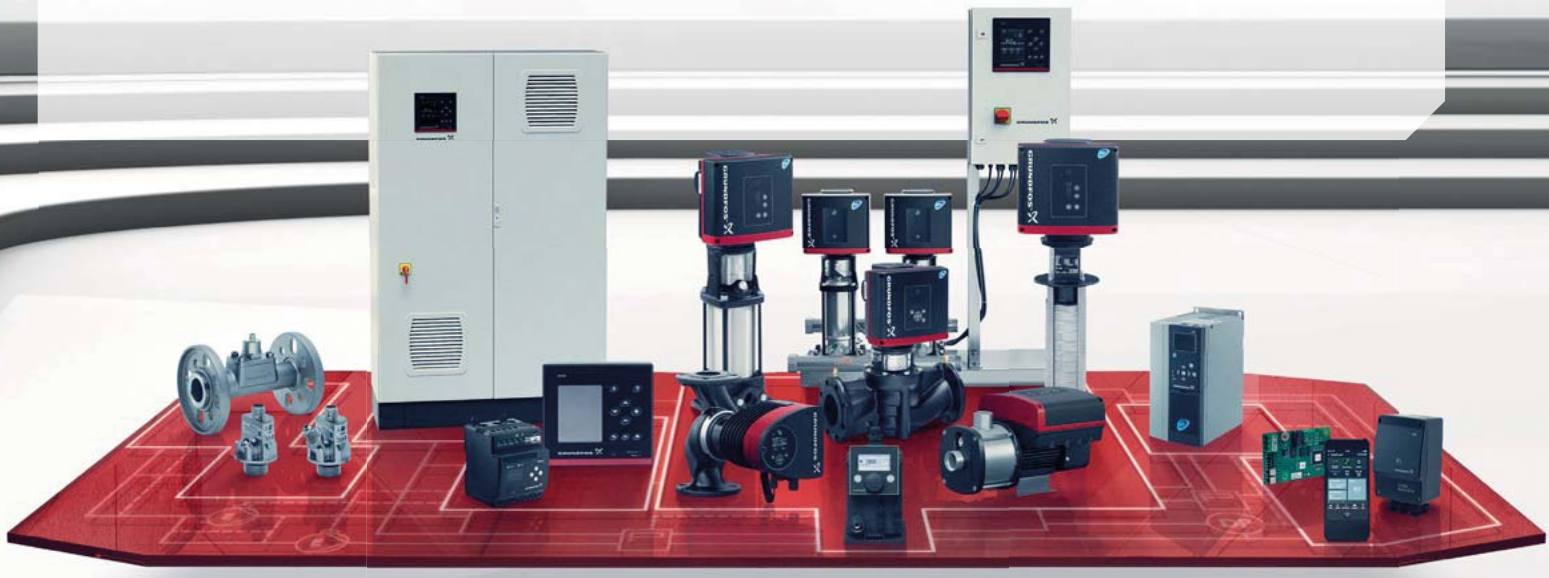

GRUNDFOS
iSOLUTIONS

GRUNDFOS
iSOLUTIONS

SKUTECZNE WYKORZYSTANIE WSZYSTKICH MOŻLIWOŚCI

Pomiary, komunikacja, sterowanie – rozwiązania iSOLUTIONS zapewniają integrację wszystkich elementów systemu oraz lepszą sprawność i wydajności instalacji

Technologia iSOLUTIONS to nowoczesna technika pompowa w postaci modułów komunikacji, czujników, przetwornic częstotliwości, silników o wysokiej klasie sprawności, układów kontroli i sterowania oraz aplikacji wspierających, takich jak np. Grundfos GO, lub chociażby ostatnio wprowadzona nowość ALPHA READER - moduł komunikacyjny do pompy obiegowej ALPHA3.

Zastosowanie rozwiązań wg. koncepcji Grundfos iSOLUTIONS zyskało uznanie praktyków gdyż ogromny potencjał optymalizacji systemów zapewnia lepszą wydajność i sprawność instalacji oraz związane z tym oszczędności.

Prawdziwym wyzwaniem jest wymiana danych i komunikacja różnych elementów systemu pompowego. Doświadczenie oraz rozwiązanie iSOLUTIONS opracowane przez Grundfos pozwoliły na dokonanie w tym zakresie wielu innowacji czyniąc proces sterowania i kontroli łatwiejszym niż kiedykolwiek.

Grundfos GO
Darmowa apliakcja mobilna Grundfos GO zapewnia zdalne sterowanie pompami, komunikację i gromadzenie danych, wysyłanie alarmów, tworzenie raportów. Dostęp do aktualnych parametrów wydajności pompy oznacza, że każda decyzja jest podejmowana w oparciu o dokładne pomiary w czasie rzeczywistym. Dodatkowo pozwala na dobór, przegląd i porównanie produktów.

Moduły przekaźnikowe
Rozwiązania Grundfos iSOLUT IONS zapewniają interfejsy użytkownika dla wszystkich obszarów zastosowań i oferują pełną kontrolę nad systemem.
Moduły i jednostki sterujące CIM / CIU umożliwiają optymalizację zużycia energii poprzez przetwarzanie danych pochodzących z wielu źródeł. Istnieje także możliwość podłączenia do standardowych sieci fieldbus, co zmniejsza czas spędzony na gromadzenie danych i sprawozdawczość. Ponadto moduły są kompatybilne z każdym systemem SCADA, PLC i BMS. Zastosowanie sieci wewnętrznej tworzy zaawansowaną optymalną komunikację i kontrolę poprzez otwarte protokoły.

Żądaj więcej od Grundfos. Wymagaj więcej od własnej instalacji pompowej.
Przyłącz się do walki o inteligentne rozwiązania pompowe!

Jako lider innowacyjnej technologii, Grundfos stale łamie standardy, stawia sobie poprzeczkę wyżej i przekracza granice inżynierii pompowej. Większość zainstalowanych obecnie pomp nie działa optymalnie i marnotrawi pieniądze. Chcemy z tym walczyć! Dzięki inteligentnej technologii pompowej podnosimy poprzeczkę sprawności instalacji. W oparciu o wyjątkowe rozwiązania oferujemy nowy poziom wydajności pomp, który optymalnie spełnia wymagania.

Nasze inteligentne rozwiązania w dalszej perspektywie ograniczają awarie systemu, zmniejszają okresy przestojów i zapewniają pełną integrację oraz sterowanie.

Spis treści

Elektronicznie regulowane ciepłownicze pompy obiegowe z mokrym wirnikiem silnika	ALPHA1 L / ALPHA1 / ALPHA2 / ALPHA3 MAGNA1 (D) / MAGNA3 (D)		1
Pompy solarne	ALPHA SOLAR		2
Pompy cyrkulacyjne ciepłej wody z mokrym wirnikiem silnika	COMFORT PM DT, AUTO*ADAPT* UP/UPS N Seria 100 UPS B Seria 200	ALPHA1 N, ALPHA2 N MAGNA1 N, MAGNA3 N	3
Osprzęt pomp obiegowych z mokrym wirnikiem silnika	OSPRZĘT		4
Pompy in-line z suchym wirnikiem silnika	TP/TPD* TPE(D)*/TPE3(D)*/ TPE2(D)*/OSPRZĘT		5
Pompy do domu i ogrodu (woda czysta)	SCALA1, SCALA2, JP JP PT-H, JP PT-V, JP PM1	CM-SP, CMB-SP SB, SB HF, SBA	6
Pompy głębinowe	SQ/SQE, SQE-NE*		7
Domowe zestawy podnoszenia ciśnienia	CM/CME Booster		8
Pompy do wody brudnej Agregaty podnoszące	UNILIFT CC, UNILIFT KP UNO/DUOLIFT, SOLOLIFT2	KPC, UNILIFT AP LIFTWAY, CONLIFT	9
Pompy głębinowe	SP, SPE, SP-NE*		10
Pompy do ścieków Mieszadła i pompy recyrkulacyjne	SE1*/SE2*/SL1/SL2*/SEV*/SLV* (9-30kW), (1,1-11kW) AFG Ex*/SFG*/SMD*/AMG Ex*/SMG*/SRG*	SE, SL DO 4,0 kW DWK	11
Pompy do wody brudnej i ścieków, agregaty podnoszące, przepompownie, tłocznie ścieków	DP, EF, SL1, SLV, SEG (AUTO*ADAPT*) MULTILIFT MSS, M, MD, MLD	MULTILIFT MDV, MD1, MOG, MDG PS.R*, PEHD*, PEHD-R*, DPK*, TŁOCZNIE*	12
Pompy monoboklowe	NB*		13
Pompy znormalizowane/ppożarowe Pompy z korpusem dzielonym/ppożarowe	NK* LS*	NKF* HSF*	14
Pionowe pompy wirowe	CR/CRI/CRN CRE/CRIE/CRNE	CRT*	15
Poziome pompy wirowe	CM/CME		16
Pompy zanurzeniowe	MTR*, MTH* SPK*		17
Zestawy podnoszenia ciśnienia	Hydro MPC* Hydro Multi E/S*		18
Moduły ciśnienia	BM/BMB/BMP*	BME(T)*	19
Pompy dozujące Systemy dozowania	DDE, DDC, DDA, DME, DMX, DMH, DDA/DDE SMART Digital XL OXIPERM PRO, OXIPERM*, POLYDOS*, GE*		20
Rozwiązania elektroniczne, pomiary i sterowanie	Szafy sterownicze DC, Control MPC, MS1, MPS, EL 1, RM 4, CUE, MCB 114, CUE Osprzęt, MP204, LiqTec, Grundfos GO, CIM/CIU, SITRANS Probe LU, SITRANS FM, PVS 3, MBS 3xxx, Pt 100 / Pt 1000, TTA, WR 52, ETSD, SI 001 PSU, SI 010 CNV, RPS, RPI / RPI + T, VFS, VFS QT, VFI, DPS, DPI, DPI SPR, DPI / DPI+T, WIA / WIO, CU 100, LC231, LC241, LC232, LC242		21
Serwis - Usługi	Uruchomienia / Usługi utrzymania ruchu / Konserwacja / Przeglądy / Audyty, Monitoring / Przedłużenie gwarancji / Szkolenia		22
Warunki gwarancji			23

*) Ceny na zapytanie

Spis grup rabatowych

	Budownictwo	
DH	Obiegowe c.o. / c.w. z przyłączem gwintowanym	ALPHA1 L, ALPHA1, ALPHA2, ALPHA3, MAGNA1, MAGNA3 przył. gwint., COMFORT, UPS(N), UP(N), ALPHA SOLAR
C1	Obiegowe c.o. / c.w. z przyłączem kołnierzowym	MAGNA3 przyłącze kołnierzowe, UPS(B)
C2	Jednostopniowe in-line i zestawy podnoszenia ciśnienia	TP, TPD, TPE, TPED, TPE3(D), TPE2(D) Hydromulti, Hydro MPC, Hydromono, Systemy ppoż.
C3	Małe zestawy podnoszenia ciśnienia	CM/E booster, CM-SP, CMB-SP / CMB-SP SET

	Dom i ogród	
DC	Woda czysta	JP, JP PT-H, JP PT-V, JP PM 1, MQ, SCALA1, SCALA2, SB, SBA, SB HF
CW	Woda brudna i ścieki	Unilift CC, Unilift KP, KPC, Unilift AP, Sololift2, Liftaway, CONLIFT
WS	Małe pompy głębinowe	SQ/SQE

	Pompy głębinowe	
WP	Duże pompy głębinowe	SP/SPE/SPN

	Przemysłowe	
G1	Poziome pompy wielostopniowe	CM, CME, CM-SP
G2	Pompy przemysłowe	CR, CRN, CRT, CRE, CRNE, BM, NB/NK, NBG/NKG, NBE/NKE, LS
MT	Pompy zanurzeniowe	MTR, MTRE, MT, SPK, MTA, MTS, MTPO, MTB

	Woda brudna i ścieki	
W1		DP, EF, SL1 (0,9-1,5 kW), SLV (0,9-1,5 kW) również z pompami z funkcją AUTO*ADAPT*, DPK SEG, SEG AUTO*ADAPT* Agregaty podnoszące MSS, M, MD, MLD, MD1, MDV, MOG, MDG, Unolift, Duolift DWK
W2		Pompy ściekowe SV, S1, S2, S3 Pompy ściekowe SE (1,1-11 kW), (9-30 kW) Pompy ściekowe SL (1,1-11 kW), (9-30 kW) Mieszadła AMD, AMG, AFG, SFG, SMD, SMG Pompy recyrkulacyjne SRG, pompy KPL, KWM, KPG Napowietrzanie, maceratory
W3		Przepompownie ścieków PS.R, PEHD, PEHD-R Przepompownie ścieków z betonu, polimerobetonu, laminatu Tłocznie ścieków

Baza cen wg naszych „Warunków sprzedaży i dostaw" – do podanych cen dolicza się ustawowe stawki VAT.
Zmiany techniczne zastrzeżone.

Spis grup rabatowych

	Dozowanie i dezynfekcja	
D1	Pompy dozujące	Smart Digital, DDA, DDC, DDE, DDI
D2	Pompy dozujące	DME, DMX, DMH
D3	Systemy dezynfekcji	OXIPERM, OXIPERM PRO,SELCOPERM, POLYDOS, VACCUPERM

	Zabezpieczenia, Sterowanie, Komunikacja	
I1	Podstawowe sterowniki	LC 231/LC 241, LC232/LC242, CU 100, LC1, LC2
I2	Przetwornice częstotliwosci	CUE
I3	Moduły komunikacyjne	CIM, CIU, Grundfos GO
I4	Szafy sterownicze	Szafy sterownicze DC-P, AUTOADAPT-P, CONTROL MPC, CONTROL MPC 2000, OPC(L)
I5	Przetworniki Grundfos Direct Sensors	VFS, VFS QT, RPS, DPS, VFI, RPI, DPI oraz osprzęt

P1	**Osprzęt**	
		Osprzęt pomp obiegowych, mieszadeł, napowietrzania
		Elementy wyposażenia agregatów podnoszenia ścieków, pompowni i tłoczni ścieków
		Osprzet do szaf sterowniczych
		Osprzęt do przetwornic CUE

PD	**Osprzęt do pomp dozujących**	
		Osprzet do pomp dozujacych. Układy pomiarowe i regulacji
	Serwis	
S1	Zestawy serwisowe	
S2	Części serwisowe	
S3	Silniki	
S4	Usługi	

Baza cen wg naszych „Warunków sprzedaży i dostaw" – do podanych cen dolicza się ustawowe stawki VAT.
Zmiany techniczne zastrzeżone.

Elektronicznie regulowane ciepłownicze pompy obiegowe z mokrym wirnikiem silnika

ALPHA1 L | ALPHA1
ALPHA2 | ALPHA3

be
think
innovate

GRUNDFOS

ALPHA2

SYSTEM ALPHA2 – PROSTE RÓWNOWAŻENIE HYDRAULICZNE

ALPHA2 to najnowsza pompa obiegowa przeznaczona do systemów grzewczych w budynkach mieszkalnych. Wysoka jakość wykonania , efektywność energetyczna na światowym poziomie, niezawodna praca w najtrudniejszych warunkach czyni ALPHA2 liderem wśród małych pomp obiegowych. Aby w pełni wykorzystać funkcje ALPHA2, instalatorom potrzebne będą dodatkowo dwa elementy – Moduł komunikacyjny ALPHA Reader oraz aplikacja Grundfos GO Balance. Tak skompletowany zestaw ALPHA2 pozwoli instalatorom wykonać równoważenie hydrauliczne instalacji szybko i dokładnie.

ALPHA Reader jest dodatkowym urządzeniem do nowej pompy ALPHA2 wykorzystującym czujnik optyczny do odczytu danych z pompy w celu ich transmisji do aplikacji Grundfos GO Balance w smartfonie. Aplikacja GO Balance ułatwia równoważenie hydrauliczne i jest do pobrania za darmo w App Store lub Google Play.

ALPHA2 redefiniuje pojęcie małej pompy obiegowej, a wyposażenie nowej ALPHA2 w możliwość jednokierunkowej komunikacji oznacza szybkie i proste równoważenie hydrauliczne domowej instalacji grzewczej.

- **MODUŁ KOMUNIKACYJNY ALPHA Reader**
  Jest małym, kompaktowym urządzeniem , które montuje się na pompie ALPHA2. Urządzenie odczytuje sygnał z pompy i łączy się z aplikacją Grundfos GO Balance przez Bluetooth podczas procesu równoważenia hydraulicznego instalacji. Po zakończeniu tego procesu, instalator może zabrać ze sobą Moduł Komunikacyjny ALPHA Reader do kolejnego klienta.
- **APLIKACJA GRUNDFOS GO BALANCE**
  Jest darmowa i można ją pobrać można z iTunes lub Google Play. Aplikacja łączy się z ALPHA Reader za pomocą Bluetooth i prowadzi instalatora przez cztery proste zadania do wykonania.
- **RÓWNOWAŻENIE HYDRAULICZNE INSTALACJI**
  Przy pomocy pompy ALPHA2 , modułu komunikacyjnego ALPHA Reader i aplikacji Grundfos GO Balance, instalator może w sposób szybki i łatwy przeprowadzić równoważenie hydrauliczne w celu uzyskania wysokiej efektywności systemu grzewczego.

CECHY I ZALETY POMPY ALPHA2

- **REGULACJA AUTO*ADAPT™***
  Zapewnia wysoki komfort i niskie zużycie energii - funkcja AUTO*ADAPT™* automatycznie wybiera optymalny punkt pracy
- **POMPA NIE BLOKUJE SIĘ**
  Niezawodny rozruch i płynna praca ogranicza potrzebę wykonywania awaryjnych usług serwisowych
- **ZABEZPIECZENIE PRZED SUCHOBIEGIEM**
  Zintegrowany, aktywny układ ochronny zapewnia, że pompa pracuje tylko wtedy, gdy jej korpus jest wypełniony wodą co wydłuża jej żywotność i zapewnia imponującą niezawodność
- **SPRAWNOŚĆ ENERGETYCZNA EEI ≤ 0,15**
  Lepsze osiągi z najwyższą sprawnością na rynku EEI ≤ 0.15 dla pomp 4 m (kryterium odniesienia dla najbardziej energooszczędnych pomp cyrkulacyjnych wynosi EEI ≤ 0.20)

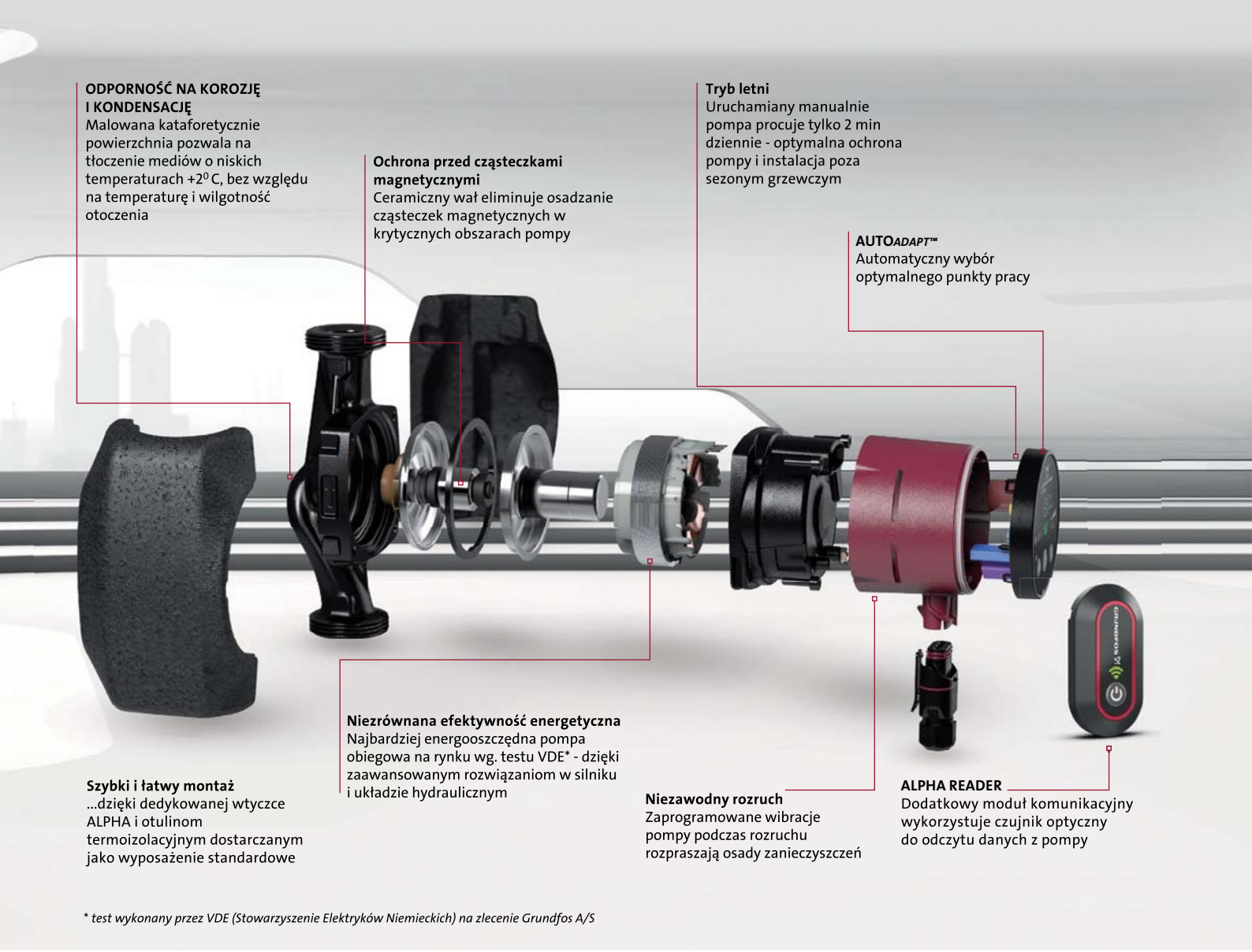

** test wykonany przez VDE (Stowarzyszenie Elektryków Niemieckich) na zlecenie Grundfos A/S*

GRUNDFOS GO BALANCE - MOBILNA APLIKACJA DO RÓWNOWAŻENIA DOMOWYCH INSTALACJI GRZEWCZYCH

Jednym z elementów Systemu ALPHA2, oprócz pompy ALPHA2, modułu komunikacyjnego ALPHA Reader, jest także bezpłatna aplikacja Grundfos GO Balance, którą można pobrać na smartfon. Wartości przepływu i strat ciśnienia w obiegach grzewczych są przesyłane z pompy za pomocą sygnału optycznego do modułu komunikacyjnego Alpha Reader zamontowanego na pompie i dalej drogą radiową za pomocą Bluetooch na urządzenie mobilne na którym jest zainstalowana aplikacja Grundfos GO Balance.
Aplikację można pobrać za darmo z App Store lub Google play.

W oparciu o zapotrzebowanie ciepła w każdym pomieszczeniu (wielkość pomieszczenia w m^2, wymagana moc cieplna W/m^2, wymagana temperatura w st. C i maksymalną ilość ciepła, którą może dostarczyć grzejnik (wielkość i dane techniczne grzejnika) aplikacja sprawdza, czy zainstalowany grzejnik jest wystarczający, aby utrzymać odpowiednią temperaturę w pokoju.

Aplikacja podaje wskazówki dotyczące zapotrzebowania na ciepło dla typowych budynków mieszkalnych uwzględniając lokalne przepisy. W oparciu o pomiar przepływu aplikacja wskazuje grzejnik z największą stratą ciśnienia (Pmax), który wymaga najmniejszej regulacji przepływu (regulację przeprowadza się przez nastawę wstępną zaworu termostatycznego). Aplikacja obliczy wymagane przepływy dla wszystkich pozostałych grzejników w domu i poprowadzi użytkownika przez proces równoważenia instalacji, podając właściwe nastawy wstępne dla każdego z zaworów grzejnikowych w odniesieniu do nastawy wstępnej dla grzejnika (Pmax).

Po zakończeniu procesu równoważenia aplikacja może wygenerować raport, w którym zawarte są parametry instalacji przed i po równoważeniu , rekomendacja ustawienia trybu pracy pompy oraz dane dotyczące Instalatora i Inwestora. Raport można wysłać na adres email klienta.

Podstawowa zaletą aplikacji jest pomiar w procesie równoważenia rzeczywistych strat ciśnienia w instalacji.

Pompy obiegowe ALPHA1 L

Grupa rabatowa DH

Typ	Długość montażowa mm	Standardowa wielkość przyłączy	Wskaźnik sprawności energetycznej EEI	Napięcie	Sztuk na paletę	PN10 Nr katalogowy	Cena EUR
ALPHA1 L 25-40	180	R 1	≤ 0.20	1x230 V	252	99160579	**209,54**
ALPHA1 L 25-60			≤ 0.20			99160584	**241,00**
ALPHA1 L 32-40	180	R 1 ¼	≤ 0.20	1x230 V	252	99160587	**230,53**
ALPHA1 L 32-60			≤ 0.20			99160590	**253,54**
Specjalna długość montażowa							
ALPHA1 L 15-40	130	R ½	≤ 0.20	1x230 V	252	99160550	**230,53**
ALPHA1 L 15-60			≤ 0.20			99160574	**265,11**
ALPHA1 L 15-65			≤ 0.23			99165123	**278,02**
ALPHA1 L 20-40	130	R ¾	≤ 0.20	1x230 V	252	99160575	**230,53**
ALPHA1 L 20-60			≤ 0.20			99160577	**265,11**
ALPHA1 L 25-40	130	R 1	≤ 0.20	1x230 V	252	99160578	**209,54**
ALPHA1 L 25-60			≤ 0.20			99160583	**241,00**

Pompy obiegowe ALPHA1

Grupa rabatowa DH

Typ	Długość montażowa mm	Standardowa wielkość przyłączy	Wskaźnik sprawności energetycznej EEI	Napięcie	Sztuk na paletę	PN10 Nr katalogowy	Cena EUR
ALPHA1 25-80	180	R 1	≤ 0.20	1x230 V	252	99199577	**306,44**
ALPHA1 32-80	180	R 1 ¼	≤ 0.20	1x230 V	252	99199597	**328,82**

Pompy obiegowe ALPHA2

Grupa rabatowa DH

Typ	Długość montażowa mm	Standardowa wielkość przyłączy	Wskaźnik sprawności energetycznej EEI	Napięcie	Sztuk na paletę	PN10 Nr katalogowy	Cena EUR
ALPHA2 25-40	180	R 1	≤ 0.15	1x230 V	252	99411165	**280,75**
ALPHA2 25-50			≤ 0.16			99411173	**331,60**
ALPHA2 25-60			≤ 0.17			99411175	**322,87**
ALPHA2 25-80			≤ 0.18			99411178	**431,67**
ALPHA2 32-40	180	R 1¼	≤ 0.15	1x230 V	252	99411207	**331,57**
ALPHA2 32-50			≤ 0.16			99411215	**364,74**
ALPHA2 32-60			≤ 0.17			99411221	**381,28**
ALPHA2 32-80			≤ 0.18			99411263	**476,80**
Specjalna długość montażowa							
ALPHA2 15-40	130	R ½	≤ 0.15	1x230 V	252	99411107	**331,56**
ALPHA2 15-50			≤ 0.16			99411113	**364,81**
ALPHA2 15-60			≤ 0.17			99411114	**381,28**
ALPHA2 15-80			≤ 0.18			99411116	**431,63**
ALPHA2 25-40	130	R 1	≤ 0.15	1x230 V	252	99411143	**280,75**
ALPHA2 25-50			≤ 0.16			99411146	**331,60**
ALPHA2 25-60			≤ 0.17			99411150	**322,87**
ALPHA2 25-80			≤ 0.18			99411163	**431,67**

Pompy obiegowe ALPHA3

Grupa rabatowa DH

Typ	Długość montażowa mm	Standardowa wielkość przyłączy	Wskaźnik sprawności energetycznej EEI	Napięcie	Sztuk na paletę	PN10 Nr katalogowy	Cena EUR
ALPHA3 25-40	180	R 1	≤ 0.15	1x230 V	252	99371956	**356,10**
ALPHA3 25-60			≤ 0.17			99371959	**409,51**
ALPHA3 25-80			≤ 0.18			99371961	**504,48**
ALPHA3 32-40	180	R 1¼	≤ 0.15	1x230 V	252	99371962	**391,70**
ALPHA3 32-60			≤ 0.17			99371964	**450,47**
ALPHA3 32-80			≤ 0.18			99371965	**504,48**
Specjalna długość montażowa							
ALPHA3 15-40	130	R ½	≤ 0.15	1x230 V	252	99371948	**391,70**
ALPHA3 15-60			≤ 0.17			99371950	**450,47**
ALPHA3 15-80			≤ 0.18			99371951	**504,48**
ALPHA3 25-40	130	R 1	≤ 0.15	1x230 V	252	99371952	**356,10**
ALPHA3 25-60			≤ 0.17			99371954	**409,51**
ALPHA3 25-80			≤ 0.18			99371955	**450,47**

Osprzęt patrz: str. 29

Baza cen wg naszych „Warunków sprzedaży i dostaw" – do podanych cen dolicza się ustawowe stawki VAT.
Zmiany techniczne zastrzeżone.

GRUNDFOS
PREMIUM

GET IT ON Google Play

Available on the iPhone App Store

BĄDŹ NA BIEŻĄCO
grundfospremium.pl

Elektronicznie regulowane ciepłownicze pompy obiegowe z mokrym wirnikiem silnika

MAGNA1 (D) | MAGNA3 (D) | GRUNDFOS GO

be
think
innovate

GRUNDFOS

MAGNA1

IDEALNA POMPA DO PROSTYCH INSTALACJI

Pompy MAGNA1 to rozbudowany typoszereg średnich i dużych pomp obiegowych i cyrkulacyjnych wyposażonych w silniki z elektroniczną regulacją prędkości obrotowej, o budowie opartej na magnesach trwałych i kompaktowej konstrukcji stojana.

ZAKRES STOSOWALNOŚCI

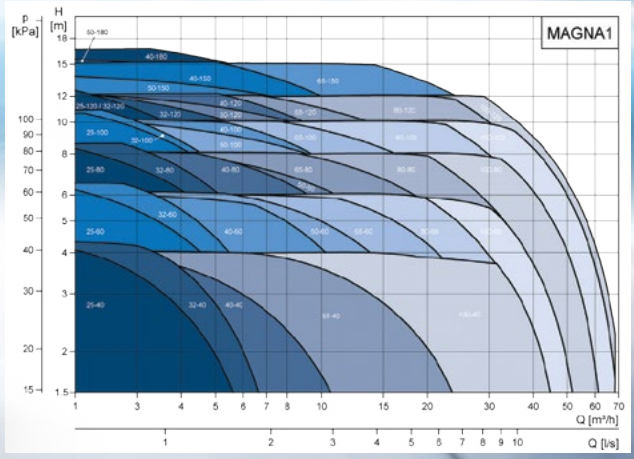

CECHY I ZALETY MAGNA1:

- **EFEKTYWNOŚĆ KOSZTOWA**
  Prosta i efektywna energetycznie pompa obiegowa
- **EFEKTYWNOŚĆ ENERGETYCZNA**
  Najlepsza pompa jako zamiennik starszych pomp obiegowych
- **ŁATWY MONTAŻ I OBSŁUGA**
  Uruchamianie i nastawy za pomocą tylko jednego przycisku
- **WEJŚCIE/WYJŚCIE**
  Integracja z prostymi systemami zarządzania budynkiem
- **POMPA PODWÓJNA**
  Komunikacja bezprzewodowa pomiędzy głowicami zwiększa niezawodność

- **DZIEWIĘĆ RODZAJÓW REGULACJI**
  MAGNA1 dysponuje dziewięcioma predefiniowanymi rodzajami regulacji, z których łatwo można wybrać optymalny dla danego zastosowania. Dostępne są trzy charakterystyki proporcjonalno-ciśnieniowe, trzy charakterystyki stało-ciśnieniowe i trzy stałe prędkości.
- **WSKAŹNIK OPTYCZNY GRUNDFOS EYE**
  Wskaźnik optyczny Grundfos Eye pomaga w ocenie stanu pompy. Informuje on dokładnie i szybko o aktualnym stanie pompy i przydaje się szczególnie, podczas wykonywania rutynowych inspekcji i lokalizacji zakłóceń i błędów w funkcjonowaniu kotłowni.
- **WSKAŹNIK OPTYCZNY GRUNDFOS EYE**
  Wskaźnik optyczny Grundfos Eye pomaga w ocenie stanu pompy. Informuje on dokładnie i szybko o aktualnym stanie pompy i przydaje się szczególnie, podczas wykonywania rutynowych inspekcji i lokalizacji zakłóceń i błędów w funkcjonowaniu kotłowni.
- **EFEKTYWNOŚĆ NAJLEPSZA W KLASIE**
  Pompa MAGNA1, bazująca na dobrze znanej technologii MAGNA, oferuje niespotykany dotychczas poziom efektywności energetycznej, wyrażony wskaźnikiem EEI ≤ 0,20 dla pomp pojedynczych – zapewniający znaczące oszczędności energii i redukujący koszty eksploatacji w porównaniu z podobnymi pompami. Dodatkowo jej wysoka efektywność czyni ją doskonałym zamiennikiem pomp starszych lub uszkodzonych.

MAGNA3

ZAAWANSOWANA TECHNOLOGIA POMP OBIEGOWYCH

Pompy MAGNA3 to rozbudowany typoszereg średnich i dużych pomp obiegowych i cyrkulacyjnych wyposażonych w urządzenia do komunikacji i silniki z elektroniczną regulacją prędkości obrotowej, o budowie opartej na magnesach trwałych i kompaktowej konstrukcji stojana.

ZAKRES STOSOWALNOŚCI

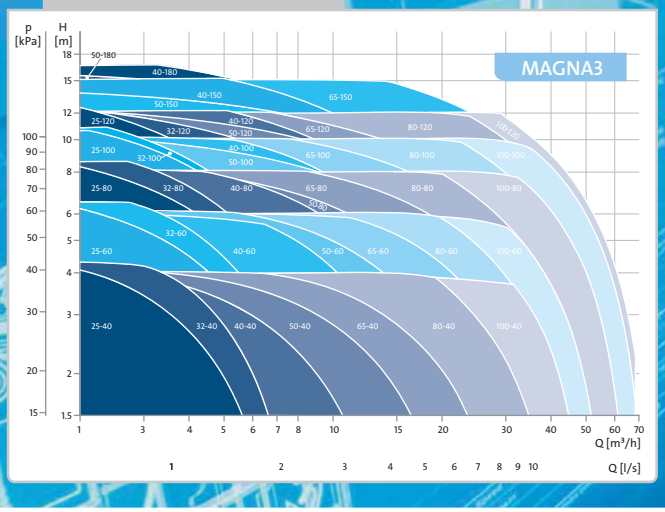

CECHY I ZALETY MAGNA3:

- **SZEREG POJEDYNCZYCH I PODWÓJNYCH POMP**
  MAGNA3 to idealne rozwiązanie pompowe dla różnych typów zastosowań. Modele dostępne są z przyłączem gwintowanym lub kołnierzowym od DN25 do DN100
- **POSZERZONE MOŻLIWOŚCI**
  Temperatura cieczy: -10 °C do +110 °C
  Temperatura otoczenia 0 °C do +40 °C
  Wykonanie z żeliwa: H_{max} 18 m; Q_{max} 78 m³/h
  Wykonanie ze stali nierdzewnej: H_{max} 18 m; Q_{max} 50 m³/h
- **WBUDOWANY LICZNIK ENERGII CIEPLNEJ**
  Monitoruje rozdział energii cieplnej w systemie, co zapobiega nadmiernym rachunkom za energię. Miernik dokonuje pomiaru z dokładnością + / -1% do + / -10%

ZUŻYCIE ENERGII

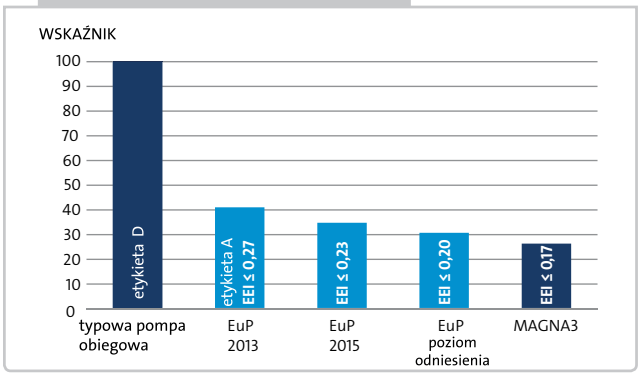

w zależności od punktu pracy i eliminuje potrzebę stosowania oddzielnego urządzenia do pomiaru zużycia energii w instalacji.

- **SPRAWNOŚĆ ENERGETYCZNA**
  Ulepszona hydraulika i sprawność oraz fabryczne nastawy AUTOADAPT™ wpływają na zwiększoną sprawność energetyczną pompy, której wskaźnik EEI jest lepszy od posiomu odniesienia EuP i wynosi ≤ 0,17
- **INTELIGENTNA TECHNOLOGIA**
  Nowe funkcje FLOW*LIMIT* oraz FLOW*ADAPT*, a także dobrze znana regulacja AUTO*ADAPT*™ zapewniają idealne sterowanie oraz integrację z systemem
- **PROSTY MONTAŻ**
  Intuicyjny interfejs użytkownika ułatwia i przyspiesza motaż oraz konfigurację
- **INTELIGENTNA REGULACJA AUTO*ADAPT*™**
  Automatycznie dostosowuje pracę pompy do wymagań systemu i nastawia najlepszą krzywą ciśnienia proporcjonalnego
- **STWORZONA DO BUDOWNICTWA**
  Opcjonalne moduły CIM obsługują wszystkie popularne standardy magistrali, co sprawia, że MAGNA3 jest idealnym elementem każdego systemu BMS.

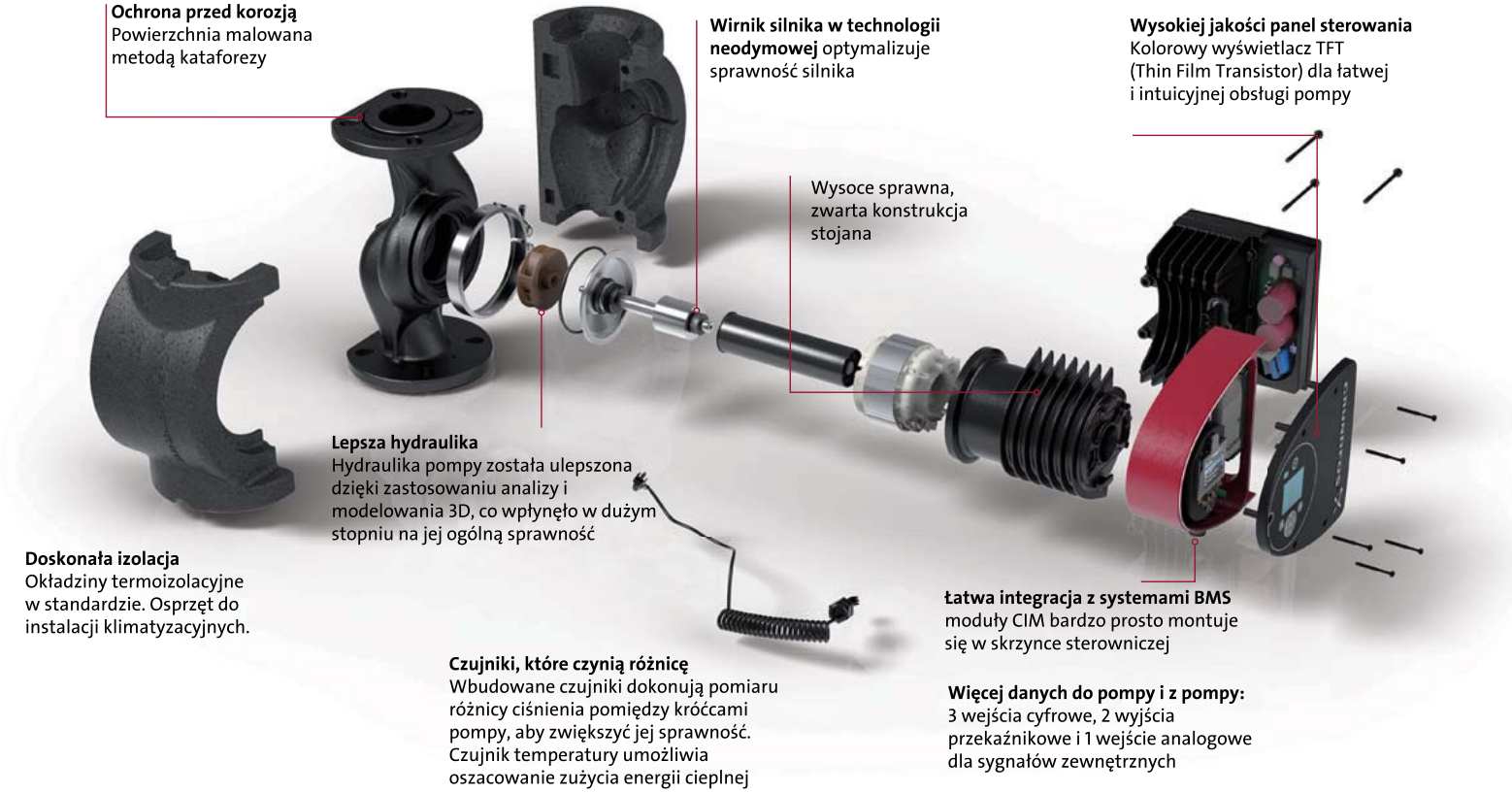

GRUNDFOS GO

ZDALNE STEROWANIE POMPAMI

Darmowa apliakcja mobilna Grundfos GO zapewnia zdalne sterowanie pompami, komunikację i gromadzenie danych, wysyłanie alarmów, tworzenie raportów. Dostęp do aktualnych parametrów wydajności pompy oznacza, że każda decyzja jest podejmowana w oparciu o dokładne pomiary w czasie rzeczywistym. Dodatkowo pozwala na dobór, przegląd i porównanie produktów.

Grundfos GO zapewnia:

- Komunikaty o błędach w postaci prostego tekstu
- Dane o pompach
- Grupowanie pomp i jednoczesna konfiguracja dwóch pomp
- Raport uruchomienia

Available on the App Store

ANDROID APP ON Google play

Zeskanuj kod QR, aby odkryć Grundfos GO

MAGNA1, pompy pojedyncze z korpusem żeliwnym i przyłączem gwintowanym, PN10

Grupa rabatowa DH

Typ	Długość montażowa mm	Standardowa wielkość przyłączy	Wskaźnik sprawności energetycznej EEI	Napięcie	Sztuk na paletę	Nr katalogowy	Cena EUR
MAGNA1 25-40	180	R 1	≤ 0.19	1x230 V	45	99221216	**521,47**
MAGNA1 25-60						99221217	**619,22**
MAGNA1 25-80						99221213	**706,09**
MAGNA1 25-100						99221214	**782,09**
MAGNA1 25-120						99221215	**879,84**
MAGNA1 32-40	180	R 1¼		1x230 V	45	99221233	**640,86**
MAGNA1 32-60						99221234	**749,58**
MAGNA1 32-80						99221235	**782,09**
MAGNA1 32-100						99221236	**858,21**
MAGNA1 32-120						99221281	**928,82**

Ceny pomp MAGNA1 PN16 na zapytanie

Osprzęt, patrz str. 29

MAGNA1 D, pompy podwójne z korpusem żeliwnym i przyłączem gwintowanym, PN10

Grupa rabatowa DH

Typ	Długość montażowa mm	Standardowa wielkość przyłączy	Wskaźnik sprawności energetycznej EEI	Napięcie	Sztuk na paletę	Nr katalogowy	Cena EUR
MAGNA1 D 32-40	180	R 1¼	≤ 0.20	1x230 V	16	99221238	**1 186,07**
MAGNA1 D 32-60						99221239	**1 387,16**
MAGNA1 D 32-80						99221240	**1 447,44**
MAGNA1 D 32-100						99221241	**1 588,15**

Ceny pomp MAGNA1 PN16 na zapytanie

Pompy pojedyncze MAGNA1 N z korpusem ze stali nierdzewnej - patrz rozdz. 3, str. 26-27

Baza cen wg naszych „Warunków sprzedaży i dostaw” – do podanych cen dolicza się ustawowe stawki VAT.
Zmiany techniczne zastrzeżone.

1

MAGNA3, pompy pojedyncze z korpusem żeliwnym i przyłączem gwintowanym, PN10

Grupa rabatowa DH

Typ	Długość montażowa mm	Standardowa wielkość przyłączy	Wskaźnik sprawności energetycznej EEI	Napięcie	Sztuk na paletę	Nr katalogowy	Cena EUR
MAGNA3 25-40	180	R 1	≤ 0.19	1x230 V	45	97924244	**641,13**
MAGNA3 25-60						97924245	**761,33**
MAGNA3 25-80						97924246	**868,20**
MAGNA3 25-100						97924247	**951,77**
MAGNA3 25-120						97924248	**1 070,75**
MAGNA3 32-40	180	R 1¼		1x230 V	45	97924254	**788,05**
MAGNA3 32-60						97924255	**921,64**
MAGNA3 32-80						97924256	**961,68**
MAGNA3 32-100						97924257	**1 044,31**
MAGNA3 32-120						98609707	**1 135,82**

Ceny pomp MAGNA3 PN16 na zapytanie

Osprzęt, patrz str. 29-30

MAGNA3 D, pompy podwójne z korpusem żeliwnym i przyłączem gwintowanym, PN10

Grupa rabatowa DH

Typ	Długość montażowa mm	Standardowa wielkość przyłączy	Wskaźnik sprawności energetycznej EEI	Napięcie	Sztuk na paletę	Nr katalogowy	Cena EUR
MAGNA3 D 32-40	180	R 1¼	≤ 0.20	1x230 V	16	97924449	**1 464,89**
MAGNA3 D 32-60						97924450	**1 713,16**
MAGNA3 D 32-80						97924451	**1 787,65**
MAGNA3 D 32-100						97924452	**1 941,19**

Ceny pomp MAGNA3 PN16 na zapytanie

Osprzęt, patrz str. 30

Pompy pojedyncze z przyłączem gwintowanym MAGNA3 N z korpusem ze stali nierdzewnej patrz: rozdz. 3, str. 27

Baza cen wg naszych „Warunków sprzedaży i dostaw” – do podanych cen dolicza się ustawowe stawki VAT.
Zmiany techniczne zastrzeżone.

MAGNA1, pompy pojedyncze z korpusem żeliwnym z przyłączem kołnierzowym, PN06, 10, 06/10 DN 32-100, 1x230 V

Grupa rabatowa C1

Typ	Długość montażowa mm	Standardowa wielkość przyłączy	Wskaźnik sprawności energetycznej EEI	Sztuk na paletę	Typ kołnierza	Nr katalogowy	Cena EUR
MAGNA1 32- 40 F	220	DN 32	≤ 0.19	45	PN 06/10	99221263	**706,09**
MAGNA1 32- 60 F	220	DN 32	≤ 0.19	45	PN 06/10	99221269	**825,58**
MAGNA1 32- 80 F	220	DN 32	≤ 0.19	45	PN 06/10	99221275	**869,08**
MAGNA1 32-100 F	220	DN 32	≤ 0.19	45	PN 06/10	99221237	**999,34**
MAGNA1 32-120 F	220	DN 32	≤ 0.18	16	PN 06/10	99221285	**1 183,96**
MAGNA1 40- 40 F	220	DN 40	≤ 0.19	45	PN 06/10	99221291	**879,84**
MAGNA1 40- 60 F	220	DN 40	≤ 0.19	45	PN 06/10	99221292	**966,83**
MAGNA1 40- 80 F	220	DN 40	≤ 0.19	16	PN 06/10	99221303	**1 172,98**
MAGNA1 40-100 F	220	DN 40	≤ 0.19	16	PN 06/10	99221304	**1 293,64**
MAGNA1 40-120 F	250	DN 40	≤ 0.18	16	PN 06/10	99221305	**1 436,15**
MAGNA1 40-150 F	250	DN 40	≤ 0.18	16	PN 06/10	99221306	**1 754,10**
MAGNA1 40-180 F	250	DN 40	≤ 0.18	16	PN 06/10	99221307	**2 017,26**
MAGNA1 50- 60 F	240	DN 50	≤ 0.19	12	PN 06/10	99221333	**1 523,86**
MAGNA1 50- 80 F	240	DN 50	≤ 0.18	12	PN 06/10	99221334	**1 677,35**
MAGNA1 50-100 F	280	DN 50	≤ 0.18	12	PN 06/10	99221335	**1 776,05**
MAGNA1 50-120 F	280	DN 50	≤ 0.18	12	PN 06/10	99221336	**1 874,75**
MAGNA1 50-150 F	280	DN 50	≤ 0.17	12	PN 06/10	99221337	**2 159,76**
MAGNA1 50-180 F	280	DN 50	≤ 0.17	12	PN 06/10	99221338	**2 532,49**
MAGNA1 65- 40 F	340	DN 65	≤ 0.18	12	**PN 06/10**	99221382	**1 622,57**
MAGNA1 65- 60 F	340	DN 65	≤ 0.18	12	**PN 06/10**	99221371	**1 852,79**
MAGNA1 65- 80 F	340	DN 65	≤ 0.17	12	**PN 06/10**	99221372	**2 017,26**
MAGNA1 65-100 F	340	DN 65	≤ 0.17	12	**PN 06/10**	99221373	**2 126,82**
MAGNA1 65-120 F	340	DN 65	≤ 0.17	12	**PN 06/10**	99221374	**2 280,30**
MAGNA1 65-150 F	340	DN 65	≤ 0.17	12	**PN 06/10**	99221375	**2 631,09**
MAGNA1 80- 60 F	360	DN 80	≤ 0.17	12	**PN06**	99221406	**2 180,56**
MAGNA1 80- 60 F	360	DN 80	≤ 0.17	12	**PN10**	99221410	**2 244,63**
MAGNA1 80- 80 F	360	DN 80	≤ 0.17	12	**PN06**	99221407	**2 302,27**
MAGNA1 80- 80 F	360	DN 80	≤ 0.17	12	**PN10**	99221411	**2 417,32**
MAGNA1 80-100 F	360	DN 80	≤ 0.17	12	**PN06**	99221408	**2 510,53**
MAGNA1 80-100 F	360	DN 80	≤ 0.17	12	**PN10**	99221412	**2 636,05**
MAGNA1 80-120 F	360	DN 80	≤ 0.17	12	**PN06**	99221409	**2 817,51**
MAGNA1 80-120 F	360	DN 80	≤ 0.17	12	**PN10**	99221413	**2 958,43**
MAGNA1 100- 40 F	450	DN 100	≤ 0.17	8	**PN06**	99221438	**2 325,91**
MAGNA1 100- 40 F	450	DN 100	≤ 0.17	8	**PN10**	99221443	**2 394,31**
MAGNA1 100- 60 F	450	DN 100	≤ 0.17	8	**PN06**	99221439	**2 538,40**
MAGNA1 100- 60 F	450	DN 100	≤ 0.17	8	**PN10**	99221444	**2 613,03**
MAGNA1 100- 80 F	450	DN 100	≤ 0.17	8	**PN06**	99221440	**2 750,79**
MAGNA1 100- 80 F	450	DN 100	≤ 0.17	8	**PN10**	99221445	**2 831,75**
MAGNA1 100-100 F	450	DN 100	≤ 0.17	8	**PN06**	99221441	**2 996,85**
MAGNA1 100-100 F	450	DN 100	≤ 0.17	8	**PN10**	99221446	**3 084,99**
MAGNA1 100-120 F	450	DN 100	≤ 0.17	8	**PN06**	99221442	**3 332,74**
MAGNA1 100-120 F	450	DN 100	≤ 0.17	8	**PN10**	99221447	**3 499,42**

Ceny pomp MAGNA1 PN16 na zapytanie

Osprzęt, patrz str. 29

Pompy pojedyncze kołnierzowe MAGNA1 N z korpusem ze stali nierdzewnej, patrz: rozdz. 3, str. 26

Baza cen wg naszych „Warunków sprzedaży i dostaw" – do podanych cen dolicza się ustawowe stawki VAT.
Zmiany techniczne zastrzeżone.

1

MAGNA3, pompy pojedyncze z korpusem żeliwnym z przyłączem kołnierzowym, PN06, 10, 06/10 DN 32-100, 1x230 V

Grupa rabatowa C1

Typ	Długość montażowa mm	Standardowa wielkość przyłączy	Wskaźnik sprawności energetycznej EEI	Sztuk na paletę	Typ kołnierza	Nr katalogowy	Cena EUR
MAGNA3 32- 40 F	220	DN 32	≤ 0.19	45	PN 06/10	98333834	**872,50**
MAGNA3 32- 60 F	220	DN 32	≤ 0.19	45	PN 06/10	98333854	**1 020,15**
MAGNA3 32- 80 F	220	DN 32	≤ 0.19	45	PN 06/10	98333874	**1 073,82**
MAGNA3 32-100 F	220	DN 32	≤ 0.19	45	PN 06/10	97924258	**1 216,13**
MAGNA3 32-120 F	220	DN 32	≤ 0.18	16	PN 06/10	97924259	**1 458,63**
MAGNA3 40- 40 F	220	DN 40	≤ 0.19	45	PN 06/10	97924266	**1 081,92**
MAGNA3 40- 60 F	220	DN 40	≤ 0.19	45	PN 06/10	97924267	**1 182,33**
MAGNA3 40- 80 F	220	DN 40	≤ 0.19	16	PN 06/10	97924268	**1 465,85**
MAGNA3 40-100 F	220	DN 40	≤ 0.19	16	PN 06/10	97924269	**1 616,57**
MAGNA3 40-120 F	250	DN 40	≤ 0.18	16	PN 06/10	97924270	**1 849,43**
MAGNA3 40-150 F	250	DN 40	≤ 0.18	16	PN 06/10	97924271	**2 191,94**
MAGNA3 40-180 F	250	DN 40	≤ 0.18	16	PN 06/10	97924272	**2 520,72**
MAGNA3 50- 40 F	240	DN 50	≤ 0.20	12	PN 06/10	97924280	**1 616,57**
MAGNA3 50- 60 F	240	DN 50	≤ 0.19	12	PN 06/10	97924281	**1 904,24**
MAGNA3 50- 80 F	240	DN 50	≤ 0.18	12	PN 06/10	97924282	**2 096,04**
MAGNA3 50-100 F	280	DN 50	≤ 0.18	12	PN 06/10	97924283	**2 219,35**
MAGNA3 50-120 F	280	DN 50	≤ 0.18	12	PN 06/10	97924284	**2 342,62**
MAGNA3 50-150 F	280	DN 50	≤ 0.17	12	PN 06/10	97924285	**2 698,82**
MAGNA3 50-180 F	280	DN 50	≤ 0.17	12	PN 06/10	97924286	**3 164,60**
MAGNA3 65- 40 F	340	DN 65	≤ 0.18	12	**PN 06/10**	97924294	**2 027,53**
MAGNA3 65- 60 F	340	DN 65	≤ 0.18	12	**PN 06/10**	97924295	**2 315,24**
MAGNA3 65- 80 F	340	DN 65	≤ 0.17	12	**PN 06/10**	97924296	**2 520,72**
MAGNA3 65-100 F	340	DN 65	≤ 0.17	12	**PN 06/10**	97924297	**2 657,73**
MAGNA3 65-120 F	340	DN 65	≤ 0.17	12	**PN 06/10**	97924298	**2 849,51**
MAGNA3 65-150 F	340	DN 65	≤ 0.17	12	**PN 06/10**	97924299	**3 323,31**
MAGNA3 80- 40 F	360	DN 80	≤ 0.17	12	**PN06**	97924306	**2 424,83**
MAGNA3 80- 40 F	360	DN 80	≤ 0.17	12	**PN10**	97924316	**2 546,09**
MAGNA3 80- 60 F	360	DN 80	≤ 0.17	12	**PN06**	97924307	**2 671,41**
MAGNA3 80- 60 F	360	DN 80	≤ 0.17	12	**PN10**	97924317	**2 804,97**
MAGNA3 80- 80 F	360	DN 80	≤ 0.17	12	**PN06**	97924308	**2 876,92**
MAGNA3 80- 80 F	360	DN 80	≤ 0.17	12	**PN10**	97924318	**3 020,76**
MAGNA3 80-100 F	360	DN 80	≤ 0.17	12	**PN06**	97924309	**3 184,26**
MAGNA3 80-100 F	360	DN 80	≤ 0.17	12	**PN10**	97924319	**3 343,45**
MAGNA3 80-120 F	360	DN 80	≤ 0.17	12	**PN06**	97924310	**3 573,60**
MAGNA3 80-120 F	360	DN 80	≤ 0.17	12	**PN10**	97924320	**3 752,30**
MAGNA3 100- 40 F	450	DN 100	≤ 0.17	8	**PN06**	97924311	**2 849,51**
MAGNA3 100- 40 F	450	DN 100	≤ 0.17	8	**PN10**	97924321	**2 992,00**
MAGNA3 100- 60 F	450	DN 100	≤ 0.17	8	**PN06**	97924312	**3 109,80**
MAGNA3 100- 60 F	450	DN 100	≤ 0.17	8	**PN10**	97924322	**3 265,30**
MAGNA3 100- 80 F	450	DN 100	≤ 0.17	8	**PN06**	97924313	**3 420,65**
MAGNA3 100- 80 F	450	DN 100	≤ 0.17	8	**PN10**	97924323	**3 591,68**
MAGNA3 100-100 F	450	DN 100	≤ 0.17	8	**PN06**	97924314	**3 726,56**
MAGNA3 100-100 F	450	DN 100	≤ 0.17	8	**PN10**	97924324	**3 912,90**
MAGNA3 100-120 F	450	DN 100	≤ 0.17	8	**PN06**	97924315	**4 227,12**
MAGNA3 100-120 F	450	DN 100	≤ 0.17	8	**PN10**	97924325	**4 438,51**

Ceny pomp MAGNA3 PN16 na zapytanie

Osprzęt, patrz str. 29-30

Pompy pojedyncze kołnierzowe MAGNA3 N z korpusem ze stali nierdzewnej, patrz: rozdz. 3, str. 26

Baza cen wg naszych „Warunków sprzedaży i dostaw” – do podanych cen dolicza się ustawowe stawki VAT.
Zmiany techniczne zastrzeżone.

MAGNA1 D, Pompy podwójne z korpusem żeliwnym z przyłączem kołnierzowym PN06, 10, 06/10, 1x230 V

Grupa rabatowa C1

Typ	Długość montażowa mm	Standardowa wielkość przyłączy	Wskaźnik sprawności energetycznej EEI	Sztuk na paletę	Typ kołnierza	Nr katalogowy	Cena EUR
MAGNA1 D 32- 40 F	220	DN 32	≤ 0.20	12	PN 06/10	99221267	**1 332,91**
MAGNA1 D 32- 60 F	220	DN 32	≤ 0.20	12	PN 06/10	99221273	**1 527,87**
MAGNA1 D 32- 80 F	220	DN 32	≤ 0.20	12	PN 06/10	99221279	**1 608,31**
MAGNA1 D 32-100 F	220	DN 32	≤ 0.20	12	PN 06/10	99221242	**1 849,52**
MAGNA1 D 32-120 F	220	DN 32	≤ 0.20	8	PN 06/10	99221286	**2 191,22**
MAGNA1 D 40- 40 F	220	DN 40	≤ 0.20	12	PN 06/10	99221293	**1 660,98**
MAGNA1 D 40- 60 F	220	DN 40	≤ 0.20	12	PN 06/10	99221294	**1 823,97**
MAGNA1 D 40- 80 F	220	DN 40	≤ 0.20	8	PN 06/10	99221308	**2 170,95**
MAGNA1 D 40-100 F	220	DN 40	≤ 0.19	8	PN 06/10	99221309	**2 394,10**
MAGNA1 D 40-120 F	250	DN 40	≤ 0.18	8	PN 06/10	99221310	**2 739,07**
MAGNA1 D 40-150 F	250	DN 40	≤ 0.18	8	PN 06/10	99221311	**3 246,29**
MAGNA1 D 40-180 F	250	DN 40	≤ 0.18	8	PN 06/10	99221312	**3 733,24**
MAGNA1 D 50- 40 F	240	DN 50	≤ 0.20	8	PN 06/10	99230357	**2 394,10**
MAGNA1 D 50- 60 F	240	DN 50	≤ 0.19	8	PN 06/10	99221339	**2 820,25**
MAGNA1 D 50- 80 F	240	DN 50	≤ 0.19	8	PN 06/10	99221340	**3 104,20**
MAGNA1 D 50-100 F	280	DN 50	≤ 0.18	8	PN 06/10	99221341	**3 286,83**
MAGNA1 D 50-120 F	280	DN 50	≤ 0.18	8	PN 06/10	99221342	**3 469,44**
MAGNA1 D 50-150 F	280	DN 50	≤ 0.18	8	PN 06/10	99221343	**3 996,93**
MAGNA1 D 50-180 F	280	DN 50	≤ 0.19	8	PN 06/10	99221345	**4 686,76**
MAGNA1 D 65- 40 F	340	DN 65	≤ 0.19	8	PN 06/10	99221376	**3 002,76**
MAGNA1 D 65- 60 F	340	DN 65	≤ 0.18	8	PN 06/10	99221377	**3 428,80**
MAGNA1 D 65- 80 F	340	DN 65	≤ 0.17	8	PN 06/10	99221378	**3 733,24**
MAGNA1 D 65-100 F	340	DN 65	≤ 0.17	8	PN 06/10	99221379	**3 936,12**
MAGNA1 D 65-120 F	340	DN 65	≤ 0.17	8	PN 06/10	99221380	**4 220,08**
MAGNA1 D 65-150 F	340	DN 65	≤ 0.17	8	PN 06/10	99221381	**4 869,37**
MAGNA1 D 80- 40 F	360	DN 80	≤ 0.19	2	PN06	99230392	**3 662,93**
MAGNA1 D 80- 40 F	360	DN 80	≤ 0.19	2	PN10	99230413	**3 770,71**
MAGNA1 D 80- 60 F	360	DN 80	≤ 0.18	2	PN06	99221414	**4 035,45**
MAGNA1 D 80- 60 F	360	DN 80	≤ 0.18	2	PN10	99221418	**4 154,21**
MAGNA1 D 80- 80 F	360	DN 80	≤ 0.18	2	PN06	99221415	**4 345,91**
MAGNA1 D 80- 80 F	360	DN 80	≤ 0.18	2	PN10	99221419	**4 473,74**
MAGNA1 D 80-100 F	360	DN 80	≤ 0.17	2	PN06	99221416	**4 739,11**
MAGNA1 D 80-100 F	360	DN 80	≤ 0.17	2	PN10	99221420	**4 878,45**
MAGNA1 D 80-120 F	360	DN 80	≤ 0.17	2	PN06	99221417	**5 318,54**
MAGNA1 D 80-120 F	360	DN 80	≤ 0.17	2	PN10	99221421	**5 474,98**
MAGNA1 D 100- 40 F	450	DN 100	≤ 0.19	2	PN06	99221448	**4 304,53**
MAGNA1 D 100- 40 F	450	DN 100	≤ 0.19	2	PN10	99221453	**4 431,10**
MAGNA1 D 100- 60 F	450	DN 100	≤ 0.18	2	PN06	99221449	**4 697,73**
MAGNA1 D 100- 60 F	450	DN 100	≤ 0.18	2	PN10	99221454	**4 835,92**
MAGNA1 D 100- 80 F	450	DN 100	≤ 0.17	2	PN06	99221450	**5 090,95**
MAGNA1 D 100- 80 F	450	DN 100	≤ 0.17	2	PN10	99221455	**5 240,63**
MAGNA1 D 100-100 F	450	DN 100	≤ 0.17	2	PN06	99221451	**5 546,23**
MAGNA1 D 100-100 F	450	DN 100	≤ 0.17	2	PN10	99221456	**5 709,32**
MAGNA1 D 100-120 F	450	DN 100	≤ 0.17	2	PN06	99221452	**6 291,17**
MAGNA1 D 100-120 F	450	DN 100	≤ 0.17	2	PN10	99221457	**6 476,22**

Ceny pomp MAGNA1 PN16 na zapytanie

Baza cen wg naszych „Warunków sprzedaży i dostaw" – do podanych cen dolicza się ustawowe stawki VAT.
Zmiany techniczne zastrzeżone.

1

MAGNA3 D, Pompy podwójne z korpusem żeliwnym z przyłączem kołnierzowym PN06, 10, 06/10, 1x230 V

Grupa rabatowa C1

Typ	Długość montażowa mm	Standardowa wielkość przyłączy	Wskaźnik sprawności energetycznej EEI	Sztuk na paletę	Typ kołnierza	Nr katalogowy	Cena EUR
MAGNA3 D 32- 40 F	220	DN 32	≤ 0.20	12	PN 06/10	98333840	**1 613,82**
MAGNA3 D 32- 60 F	220	DN 32	≤ 0.20	12	PN 06/10	98333860	**1 886,96**
MAGNA3 D 32- 80 F	220	DN 32	≤ 0.20	12	PN 06/10	98333880	**1 986,26**
MAGNA3 D 32-100 F	220	DN 32	≤ 0.20	12	PN 06/10	97924453	**2 260,66**
MAGNA3 D 32-120 F	220	DN 32	≤ 0.20	8	PN 06/10	97924454	**2 738,20**
MAGNA3 D 40- 40 F	220	DN 40	≤ 0.20	12	PN 06/10	97924461	**2 011,10**
MAGNA3 D 40- 60 F	220	DN 40	≤ 0.20	12	PN 06/10	97924462	**2 186,94**
MAGNA3 D 40- 80 F	220	DN 40	≤ 0.20	8	PN 06/10	97924463	**2 712,83**
MAGNA3 D 40-100 F	220	DN 40	≤ 0.19	8	PN 06/10	97924464	**2 991,72**
MAGNA3 D 40-120 F	250	DN 40	≤ 0.18	8	PN 06/10	97924465	**3 422,73**
MAGNA3 D 40-150 F	250	DN 40	≤ 0.18	8	PN 06/10	97924466	**4 056,56**
MAGNA3 D 40-180 F	250	DN 40	≤ 0.18	8	PN 06/10	97924467	**4 665,06**
MAGNA3 D 50- 40 F	240	DN 50	≤ 0.20	8	PN 06/10	97924475	**2 991,72**
MAGNA3 D 50- 60 F	240	DN 50	≤ 0.19	8	PN 06/10	97924476	**3 524,14**
MAGNA3 D 50- 80 F	240	DN 50	≤ 0.19	8	PN 06/10	97924477	**3 879,08**
MAGNA3 D 50-100 F	280	DN 50	≤ 0.18	8	PN 06/10	97924478	**4 107,26**
MAGNA3 D 50-120 F	280	DN 50	≤ 0.18	8	PN 06/10	97924479	**4 335,46**
MAGNA3 D 50-150 F	280	DN 50	≤ 0.18	8	PN 06/10	97924480	**4 994,65**
MAGNA3 D 50-180 F	280	DN 50	≤ 0.19	8	PN 06/10	97924481	**5 856,66**
MAGNA3 D 65- 40 F	340	DN 65	≤ 0.19	8	**PN 06/10**	97924489	**3 752,33**
MAGNA3 D 65- 60 F	340	DN 65	≤ 0.18	8	**PN 06/10**	97924490	**4 284,76**
MAGNA3 D 65- 80 F	340	DN 65	≤ 0.17	8	**PN 06/10**	97924491	**4 665,06**
MAGNA3 D 65-100 F	340	DN 65	≤ 0.17	8	**PN 06/10**	97924492	**4 918,57**
MAGNA3 D 65-120 F	340	DN 65	≤ 0.17	8	**PN 06/10**	97924493	**5 273,54**
MAGNA3 D 65-150 F	340	DN 65	≤ 0.17	8	**PN 06/10**	97924494	**6 176,12**
MAGNA3 D 80- 40 F	360	DN 80	≤ 0.19	2	**PN06**	97924501	**4 487,59**
MAGNA3 D 80- 40 F	360	DN 80	≤ 0.19	2	**PN10**	97924511	**4 711,97**
MAGNA3 D 80- 60 F	360	DN 80	≤ 0.18	2	**PN06**	97924502	**4 943,95**
MAGNA3 D 80- 60 F	360	DN 80	≤ 0.18	2	**PN10**	97924512	**5 191,13**
MAGNA3 D 80- 80 F	360	DN 80	≤ 0.18	2	**PN06**	97924503	**5 324,26**
MAGNA3 D 80- 80 F	360	DN 80	≤ 0.18	2	**PN10**	97924513	**5 590,47**
MAGNA3 D 80-100 F	360	DN 80	≤ 0.17	2	**PN06**	97924504	**5 893,06**
MAGNA3 D 80-100 F	360	DN 80	≤ 0.17	2	**PN10**	97924514	**6 187,73**
MAGNA3 D 80-120 F	360	DN 80	≤ 0.17	2	**PN06**	97924505	**6 613,60**
MAGNA3 D 80-120 F	360	DN 80	≤ 0.17	2	**PN10**	97924515	**6 944,29**
MAGNA3 D 100- 40 F	450	DN 100	≤ 0.19	2	**PN06**	97924506	**5 273,54**
MAGNA3 D 100- 40 F	450	DN 100	≤ 0.19	2	**PN10**	97924516	**5 537,21**
MAGNA3 D 100- 60 F	450	DN 100	≤ 0.18	2	**PN06**	97924507	**5 755,27**
MAGNA3 D 100- 60 F	450	DN 100	≤ 0.18	2	**PN10**	97924517	**6 043,01**
MAGNA3 D 100- 80 F	450	DN 100	≤ 0.17	2	**PN06**	97924508	**6 330,54**
MAGNA3 D 100- 80 F	450	DN 100	≤ 0.17	2	**PN10**	97924518	**6 647,06**
MAGNA3 D 100-100 F	450	DN 100	≤ 0.17	2	**PN06**	97924509	**6 896,66**
MAGNA3 D 100-100 F	450	DN 100	≤ 0.17	2	**PN10**	97924519	**7 241,48**
MAGNA3 D 100-120 F	450	DN 100	≤ 0.17	2	**PN06**	97924510	**7 823,07**
MAGNA3 D 100-120 F	450	DN 100	≤ 0.17	2	**PN10**	97924520	**8 214,24**

Ceny pomp MAGNA3 PN16 na zapytanie

Osprzęt, patrz str. 30

Baza cen wg naszych „Warunków sprzedaży i dostaw" – do podanych cen dolicza się ustawowe stawki VAT.
Zmiany techniczne zastrzeżone.

Elektronicznie regulowane pompy do systemów solarnych

ALPHA Solar

GRUNDFOS
iSOLUTIONS

be
think
innovate

GRUNDFOS

2

Grundfos ALPHA SOLAR, pompy do układów solarnych, R ½ - R 1, korpus z żeliwa

Grupa rabatowa DH

Typ	Długość montażowa mm	Standardowa wielkość przyłączy	Napięcie	Sztuk na paletę	PN10 Nr katalogowy	Cena EUR
ALPHA Solar 15-75	130	R ½	1x230 V	210	98989298	**380,88**
ALPHA Solar 25-75		R 1			98989299	**394,98**
ALPHA Solar 25-75	180	R 1	1x230 V	210	98989300	**394,98**
ALPHA Solar 25-145					98989297	**423,21**

Okładziny termoizolacyjne dla pomp ALPHA SOLAR

Grupa rabatowa P1

Opis	Nr katalogowy	Cena EUR
Okładziny termoizolacyjne dla pomp ALPHA SOLAR	99270706	**13,20**

Baza cen wg naszych „Warunków sprzedaży i dostaw" – do podanych cen dolicza się ustawowe stawki VAT.
Zmiany techniczne zastrzeżone.

Pompy cyrkulacyjne do ciepłej wody z mokrym wirnikiem silnika

COMFORT B(X) PM I B(X)DT PM I B(X)A PM
UP/UPS N Seria 100 | UPS B Seria 200
ALPHA1 N | ALPHA2 N | ALPHA3 N
MAGNA1 N | MAGNA3 N

be
think
innovate

GRUNDFOS

3

Pompy cyrkulacyjne ALPHA1 N

Grupa rabatowa DH

Typ	Długość montażowa mm	Standardowa wielkość przyłączy	Wskaźnik sprawności energetycznej EEI	Napięcie	Sztuk na paletę	Nr katalogowy	Cena EUR
ALPHA1 25-40 N	130	R 1	≤0.20	1x230 V	252	99199587	**444,83**
ALPHA1 25-60 N						99199589	**511,65**
ALPHA1 25-80 N						99199590	**576,89**
ALPHA1 20-40 N	150	R ¾	≤0.23	1x230 V	252	98475976	**435,12**
ALPHA1 20-60 N						98475981	**500,46**
ALPHA1 25-40 N	180	R 1	≤0.20	1x230 V	252	99199591	**444,83**
ALPHA1 25-60 N	180	R 1	≤0.23	1x230 V	252	99199593	**511,65**
ALPHA1 25-80 N						99199594	**576,89**

Pompy cyrkulacyjne ALPHA2 N

Grupa rabatowa DH

Typ	Długość montażowa mm	Standardowa wielkość przyłączy	Wskaźnik sprawności energetycznej EEI	Napięcie	Sztuk na paletę	Nr katalogowy	Cena EUR
ALPHA2 25-40 N	130	R 1	≤ 0.15	1x230 V	252	99411272	**567,13**
ALPHA2 25-50 N			≤ 0.16			99411286	**623,89**
ALPHA2 25-60 N			≤ 0.17			99411287	**652,24**
ALPHA2 25-80 N			≤ 0.18			99411289	**812,20**
ALPHA2 25-40 N	180	R 1	≤ 0.15	1x230 V	252	99411365	**567,13**
ALPHA2 25-50 N			≤ 0.16			99411371	**623,89**
ALPHA2 25-60 N			≤ 0.17			99411424	**652,24**
ALPHA2 25-80 N			≤ 0.18			99411428	**811,11**
ALPHA2 32-40 N	180	R ¼	≤ 0.15	1x230 V	252	99411432	**623,89**
ALPHA2 32-50 N			≤ 0.16			99411445	**686,25**
ALPHA2 32-60 N			≤ 0.17			99411448	**716,31**
ALPHA2 32-80 N			≤ 0.18			99411449	**986,88**

Baza cen wg naszych „Warunków sprzedaży i dostaw" – do podanych cen dolicza się ustawowe stawki VAT.
Zmiany techniczne zastrzeżone.

MAGNA1 F N, pojedyncze pompy z korusem ze stali nierdzewnej i przyłączem kołnierzowym PN 06/10, 1x230 V

Grupa rabatowa C1

Typ	Długość montażowa mm	Standardowa wielkość przyłączy	Wskaźnik sprawności energetycznej EEI	Sztuk na paletę	Typ kołnierza	Nr katalogowy	Cena EUR
MAGNA1 32- 40 F N	220	DN 32	≤ 0.19	45	PN 06/10	99221265	**1 094,44**
MAGNA1 32- 60 F N	220	DN 32	≤ 0.19	45	PN 06/10	99221271	**1 279,60**
MAGNA1 32- 80 F N	220	DN 32	≤ 0.19	45	PN 06/10	99221277	**1 347,05**
MAGNA1 32-100 F N	220	DN 32	≤ 0.19	16	PN 06/10	99221257	**1 549,09**
MAGNA1 32-120 F N	220	DN 32	≤ 0.18	16	PN 06/10	99221289	**1 818,27**
MAGNA1 40- 40 F N	220	DN 40	≤ 0.19	45	PN 06/10	99221299	**1 363,84**
MAGNA1 40- 60 F N	220	DN 40	≤ 0.19	45	PN 06/10	99221300	**1 498,53**
MAGNA1 40- 80 F N	220	DN 40	≤ 0.19	16	PN 06/10	99221323	**1 818,27**
MAGNA1 40-100 F N	220	DN 40	≤ 0.19	16	PN 06/10	99221324	**2 005,11**
MAGNA1 40-120 F N	250	DN 40	≤ 0.18	16	PN 06/10	99221325	**2 226,05**
MAGNA1 40-150 F N	250	DN 40	≤ 0.18	16	PN 06/10	99221326	**2 718,80**
MAGNA1 40-180 F N	250	DN 40	≤ 0.18	16	PN 06/10	99221327	**3 126,69**
MAGNA1 50- 60 F N	240	DN 50	≤ 0.19	12	PN 06/10	99221358	**2 362,01**
MAGNA1 50- 80 F N	240	DN 50	≤ 0.18	12	PN 06/10	99221359	**2 599,95**
MAGNA1 50-100 F N	280	DN 50	≤ 0.18	12	PN 06/10	99221360	**2 752,80**
MAGNA1 50-120 F N	280	DN 50	≤ 0.18	12	PN 06/10	99221361	**2 905,75**
MAGNA1 50-150 F N	280	DN 50	≤ 0.17	12	PN 06/10	99221362	**3 347,52**
MAGNA1 50-180 F N	280	DN 50	≤ 0.17	12	PN 06/10	99221363	**3 925,36**
MAGNA1 65- 40 F N	340	DN 65	≤ 0.18	12	PN 06/10	99221394	**2 514,97**
MAGNA1 65- 60 F N	340	DN 65	≤ 0.18	12	PN 06/10	99221395	**2 871,76**
MAGNA1 65- 80 F N	340	DN 65	≤ 0.17	12	PN 06/10	99221396	**3 126,69**
MAGNA1 65-100 F N	340	DN 65	≤ 0.17	12	PN 06/10	99221397	**3 296,64**
MAGNA1 65-120 F N	340	DN 65	≤ 0.17	12	PN 06/10	99221398	**3 534,46**
MAGNA1 65-150 F N	340	DN 65	≤ 0.17	12	PN 06/10	99221399	**4 078,20**

Ceny pomp MAGNA1 PN16 na zapytanie

MAGNA3 F N, pojedyncze pompy z korusem ze stali nierdzewnej i przyłączem kołnierzowym PN 06/10, 1x230 V

Grupa rabatowa C1

Typ	Długość montażowa mm	Standardowa wielkość przyłączy	Wskaźnik sprawności energetycznej EEI	Sztuk na paletę	Typ kołnierza	Nr katalogowy	Cena EUR
MAGNA3 32- 40 F N	220	DN 32	≤ 0.19	45	PN 06/10	98333836	**1 352,35**
MAGNA3 32- 60 F N	220	DN 32	≤ 0.19	45	PN 06/10	98333856	**1 581,23**
MAGNA3 32- 80 F N	220	DN 32	≤ 0.19	45	PN 06/10	98333876	**1 664,42**
MAGNA3 32-100 F N	220	DN 32	≤ 0.19	16	PN 06/10	97924345	**1 894,36**
MAGNA3 32-120 F N	220	DN 32	≤ 0.18	16	PN 06/10	97924346	**2 293,32**
MAGNA3 40- 40 F N	220	DN 40	≤ 0.19	45	PN 06/10	97924347	**1 685,25**
MAGNA3 40- 60 F N	220	DN 40	≤ 0.19	45	PN 06/10	97924348	**1 951,40**
MAGNA3 40- 80 F N	220	DN 40	≤ 0.19	16	PN 06/10	97924349	**2 272,10**
MAGNA3 40-100 F N	220	DN 40	≤ 0.19	16	PN 06/10	97924350	**2 505,68**
MAGNA3 40-120 F N	250	DN 40	≤ 0.18	16	PN 06/10	97924351	**2 760,49**
MAGNA3 40-150 F N	250	DN 40	≤ 0.18	16	PN 06/10	97924352	**3 397,49**
MAGNA3 40-180 F N	250	DN 40	≤ 0.18	16	PN 06/10	97924353	**3 907,12**
MAGNA3 50- 40 F N	240	DN 50	≤ 0.20	12	PN 06/10	97924354	**2 505,68**
MAGNA3 50- 60 F N	240	DN 50	≤ 0.19	12	PN 06/10	97924355	**2 951,58**
MAGNA3 50- 80 F N	240	DN 50	≤ 0.18	12	PN 06/10	97924356	**3 248,87**
MAGNA3 50-100 F N	280	DN 50	≤ 0.18	12	PN 06/10	97924357	**3 439,98**
MAGNA3 50-120 F N	280	DN 50	≤ 0.18	12	PN 06/10	97924358	**3 631,08**
MAGNA3 50-150 F N	280	DN 50	≤ 0.17	12	PN 06/10	97924359	**4 183,16**
MAGNA3 50-180 F N	280	DN 50	≤ 0.17	12	PN 06/10	97924360	**4 905,14**
MAGNA3 65- 40 F N	340	DN 65	≤ 0.18	12	**PN 06/10**	97924361	**3 142,68**
MAGNA3 65- 60 F N	340	DN 65	≤ 0.18	12	**PN 06/10**	97924362	**3 588,59**
MAGNA3 65- 80 F N	340	DN 65	≤ 0.17	12	**PN 06/10**	97924363	**3 907,12**
MAGNA3 65-100 F N	340	DN 65	≤ 0.17	12	**PN 06/10**	97924364	**4 119,48**
MAGNA3 65-120 F N	340	DN 65	≤ 0.17	12	**PN 06/10**	97924365	**4 416,74**
MAGNA3 65-150 F N	340	DN 65	≤ 0.17	12	**PN 06/10**	97924366	**5 172,70**

Ceny pomp MAGNA3 PN16 na zapytanie
Baza cen wg naszych „Warunków sprzedaży i dostaw" – do podanych cen dolicza się ustawowe stawki VAT.
Zmiany techniczne zastrzeżone.

3

MAGNA1 N, pojedyncze pompy z korusem ze stali nierdzewnej i przyłączem gwintowanym, PN10, 1x230 V

Grupa rabatowa DH

Typ	Długość montażowa mm	Standardowa wielkość przyłączy	Wskaźnik sprawności energetycznej EEI	Sztuk na paletę	Nr katalogowy	Cena EUR
MAGNA1 25-40 N	180	Rp 1	≤ 0,18	45	99221223	**808,16**
MAGNA1 25-60 N					99221224	**959,75**
MAGNA1 25-80 N					99221225	**1 094,44**
MAGNA1 25-100 N					99221226	**1 212,26**
MAGNA1 25-120 N					99221227	**1 363,84**
MAGNA1 32-40 N	180	Rp 1¼	≤ 0,18	45	99221253	**993,43**
MAGNA1 32-60 N					99221254	**1 161,79**
MAGNA1 32-80 N					99221255	**1 212,26**
MAGNA1 32-100 N					99221256	**1 330,16**
MAGNA1 32-120 N					99221283	**1 439,41**

Ceny pomp MAGNA1 PN16 na zapytanie

MAGNA3 N, pojedyncze pompy z korusem ze stali nierdzewnej i przyłączem gwintowanym, PN10, 1x230 V

Grupa rabatowa DH

Typ	Długość montażowa mm	Standardowa wielkość przyłączy	Wskaźnik sprawności energetycznej EEI	Sztuk na paletę	Nr katalogowy	Cena EUR
MAGNA3 25-40 N	180	Rp 1	≤ 0.18	45	97924336	**998,66**
MAGNA3 25-60 N					97924337	**1 222,53**
MAGNA3 25-80 N					97924338	**1 352,35**
MAGNA3 25-100 N					97924339	**1 482,55**
MAGNA3 25-120 N					97924340	**1 667,89**
MAGNA3 32-40 N	180	Rp 1¼	≤ 0.18	45	97924341	**1 227,52**
MAGNA3 32-60 N					97924342	**1 435,57**
MAGNA3 32-80 N					97924343	**1 497,97**
MAGNA3 32-100 N					97924344	**1 626,71**
MAGNA3 32-120 N					98609711	**1 760,51**

Ceny pomp MAGNA3 PN16 na zapytanie

Baza cen wg naszych „Warunków sprzedaży i dostaw" – do podanych cen dolicza się ustawowe stawki VAT.
Zmiany techniczne zastrzeżone.

3

UP/UPS, Seria 100 z korpusem ze stali nierdzewnej i przyłączem gwintowanym

Grupa rabatowa DH

Typ	Długość montażowa mm	Standardowa wielkość przyłączy	Sztuk na paletę	1x230 V Nr katalogowy	Cena EUR	Standardowa wielkość przyłączy	Sztuk na paletę	3x400 V Nr katalogowy	Cena EUR
UP 20-07 N	150	Rp ¾	198	59640506	**279,42**				
UP 20-15 N				59641500	**279,42**				
UP 20-30 N				59643500	**310,47**				
UP 20-45 N				95906472	**349,72**				
UPS 25-40 N	180	Rp 1	198	96913060	**294,93**				
UPS 25-55 N*				95906408	**469,22**				
UPS 25-60 N				96913085	**353,94**	Rp 1	198	96913058	**543,95**
UPS 25-80 N*			100	95906439	**562,01**				
UPS 32-80 N*	180	Rp 1¼	80	95906448	**677,49**				
UPS 32-100 N*			45	95906489	**877,31**				

*- Również do wody zimnej

Pompy cyrkulacyjne Comfort PM, prąd 1-fazowy, R ½ - R 1

Grupa rabatowa DH

Typ	Długość montażowa mm	Standardowa wielkość przyłączy	Sztuk na paletę	1x230 V Nr katalogowy	Cena EUR
COMFORT 15-14 B PM	80	R ½	360	97916771	**171,45**
COMFORT 15-14 BX PM	140	R 1	360	97916772	**188,30**

X- zawory: odcinający i zwrotny do montażu w króćcach pompy

Pompy cyrkulacyjne Comfort PM AUTO*ADAPT*, prąd 1-fazowy, R ½ - R 1

Grupa rabatowa DH

Typ	Długość montażowa mm	Standardowa wielkość przyłączy	Sztuk na paletę		1x230 V Nr katalogowy	Cena EUR
COMFORT 15-14 BA PM	80	R ½	360	z funkcją AUTO*ADAPT*	97916757	**302,66**
COMFORT 15-14 BXA PM	140	R 1	360	z funkcją AUTO*ADAPT*	97916749	**341,92**

X- zawory: odcinający i zwrotny do montażu w króćcach pompy

UPS B Seria 200 z korpusem z brązu i z przyłączami kołnierzowymi

Grupa rabatowa DH

Typ	Przyłącze	Sztuk na paletę	Typ kołnierza	1x230 V Nr katalogowy	Cena EUR	Sztuk na paletę	Typ kołnierza	3x400 V Nr katalogowy	Cena EUR
UPS 32- 60 FB	DN 32	24	PN 06/10	96401797	**1 193,02**	24	PN 06/10	96401808	**1 084,56**
UPS 32-120 FB				96401844	**1 403,54**			96401846	**1 275,99**
UPS 40- 60/2 FB	DN 40	24	PN 06/10	96401921	**1 391,89**	24	PN 06/10	96401923	**1 265,35**
UPS 40-120 FB				96401949	**1 637,47**			96401951	**1 488,62**
UPS 40-180 FB		16		96401983	**1 883,11**	16		96401985	**1 711,92**
UPS 50- 60/2 FB	DN 50	16	PN 06/10	96402064	**1 690,14**	16	PN 06/10	96402072	**1 536,48**
UPS 50-120 FB				96402108	**1 988,39**			96402110	**1 807,63**
UPS 50-180 FB				96402140	**2 286,66**			96402142	**2 078,79**
UPS 65- 60/2 FB	DN 65	10	PN 06/10	96402262	**1 988,39**	10	PN 06/10	96402264	**1 807,63**
UPS 65-120 FB		16		96402285	**2 339,30**			96402287	**2 126,64**
UPS 65-180 FB		-	-	-	**-**			96402320	**2 445,63**
UPS 80- 60 FB	DN 80	-	-	-	**-**	10	PN06	96404916	**2 525,39**
UPS 80- 60 FB		-	-	-	**-**		PN10	96402401	**2 626,40**
UPS 80-120 FB		-	-	-	**-**		PN06	96404924	**2 658,28**
UPS 80-120 FB		-	-	-	**-**		PN10	96402445	**2 764,64**

Osprzęt, patrz rozdz. 4, str. 30

Baza cen wg naszych „Warunków sprzedaży i dostaw" – do podanych cen dolicza się ustawowe stawki VAT.
Zmiany techniczne zastrzeżone.

4

Okładziny termoizolacyjne dla pomp ALPHA1 L w układach grzewczych

Grupa rabatowa P1

Typ pompy	Przyłącze	Nr katalogowy	Cena EUR
ALPHA1 L 15-xx 130	R ½	99270706	**13,20**
ALPHA1 L 20-xx 130	R ¾	99270706	**13,20**
ALPHA1 L 20-xx (N) 150	R ¾		
ALPHA1 L 25-xx 130	R 1	99270706	**13,20**
ALPHA1 L 25-xx (N) 180	R 1		
ALPHA1 L 25-xx 180	R 1		
ALPHA1 L 32-xx 180	R 1 ¼	99270706	**13,20**

Pompy ALPHA1 L w standardzie dostarczane są bez okładzin termoizolacyjnych

Okładziny termoizolacyjne dla pomp ALPHA1/ALPHA2/ALPHA3 w układach grzewczych

Grupa rabatowa P1

Typ pompy	Przyłącze	Nr katalogowy	Cena EUR
ALPHA1/2/3 15-xx 130	R ½	98091786	**14,35**
ALPHA1/2/3 25-xx (N) 130	R 1	98091787	**14,35**
ALPHA1/2/3 25-xx (N) 180	R 1		
ALPHA1/2/3 32-xx 180	R 1 ¼	98091787	**14,35**

Pompy ALPHA1/ALPHA2/ALPHA3 w standardzie dostarczane są z okładzinami termoizolacyjnymi do instalacji grzewczych

Okładziny termoizolacyjne dla pojedynczych pomp MAGNA1 / MAGNA3 w układach klimatyzacyjnych

Grupa rabatowa P1

Typ pompy	Przyłącze	MAGNA1 Nr katalogowy	Cena EUR	MAGNA3 Nr katalogowy	Cena EUR
MAGNA1/3 25-40/60/80/100/120	Rp 1	98538852	**134,27**	98354534	**134,27**
MAGNA1/3 32-40/60/80/100	Rp 1¼	98538853	**144,77**	98354535	**151,06**
MAGNA1/3 32-40/60/80/100 F	DN 32	98538854	**153,30**	98354536	**167,85**
MAGNA1/3 32-120 F	DN 32	98164595	**153,30**	98063287	**159,45**
MAGNA1/3 40-40/60 F	DN 40	98538855	**n.z.**	98354537	**176,23**
MAGNA1/3 40-80/100 F	DN 40	98164597	**178,88**	98063288	**176,23**
MAGNA1/3 40-120/150/180 F	DN 40	98164598	**178,88**	98145675	**176,23**
MAGNA1/3 50-40/60/80 F	DN 50	98164599	**199,26**	98063289	**196,37**
MAGNA1/3 50-100/120/150/180 F	DN 50	98164600	**199,26**	98145676	**196,37**
MAGNA1/3 65-xxx F	DN 65	98538839	**214,66**	96913593	**211,48**
MAGNA1/3 80-xxx F	DN 80	98538839	**214,66**	98134265	**243,37**
MAGNA1/3 100-xxx F	DN 100	98538851	**238,47**	96913589	**236,25**

n.z. - cena na zapytanie

Pompy pojedyncze MAGNA1/MAGNA3 w standardzie dostarczane są z okładzinami termoizolacyjnymi do instalacji grzewczych

Dodatkowy osprzęt sterowania i uruchomienia – na zapytanie.

Baza cen wg naszych „Warunków sprzedaży i dostaw" – do podanych cen dolicza się ustawowe stawki VAT.
Zmiany techniczne zastrzeżone.

Osprzęt pomiarowy

Grupa rabatowa I5

Typ	Opis	Nr katalogowy	Cena EUR
Przetwornik ciśnienia i temperatury	RPI+T2 0-16 bar, zakres -10 do 120°C, sygnał 0-10 V, przewód zasilający 2 m	98355521	**155,27**
Przewód 5 m	Do przetwornikw RPI, DPI, VFI	98374271	**31,39**

Osprzęt sterowania

Grupa rabatowa I3

Typ	Opis	Nr katalogowy	Cena EUR
CIM 050 Moduł Genibus	Moduł rozszerzający do podłączenia pomp elektronicznych do sieci Genibus	96824631	**102,36**
CIM 100 Moduł LON	Moduł rozszerzający do podłączenia pomp elektronicznych do sieci LON	96824797	**193,37**
CIM 150 Moduł Profibus	Moduł rozszerzający do podłączenia pomp elektronicznych do sieci Profibus	96824793	**212,28**
CIM 200 Moduł Modbus RTU	Moduł rozszerzający do podłączenia pomp elektronicznych do sieci Modbus RTU	96824796	**193,37**
CIM 260 Moduł 3G/4G	Moduł rozszerzający do podłączenia pompy elektronicznej z protokołem Modbus RTU za pomocą sieci 3G/4G	99439302	**421,54**
CIM 300 Moduł BACnet MS/TP	Moduł rozszerzający do podłączenia pomp elektronicznych do sieci BACnet MS/TP	96893770	**193,37**
CIM 500 Moduł PROFINET IO/ /Modbus TCP/BACnet IP	Moduł rozszerzający do podłączenia pomp elektronicznych do sieci PROFINET IO / Modbus TPC / BACnet IP	98301408	**437,32**

Osprzęt do komunikacji

Grupa rabatowa P1

MI301	Uniwersalny interfejs komunikacyjny Bluetooth dla urządzeń z systemem operacyjnym Anroid oraz Apple iOS	98046408	**179,49**

Osprzęt do komunikacji

Grupa rabatowa P1

MI401	Moduł komunikacyjny ALPHA Reader do systemu ALPHA2	98916967	**113,91**

Pompy UPS B Seria 200 - osprzęt do zabudowy w skrzynce zaciskowej

Grupa rabatowa P1

Typ	Wykonanie dla	Napięcie	Nr katalogowy	Cena EUR
Moduł ochronny silnika	pompy pojedynczej	1x230 V, 50 Hz	96422219	**57,58**
Moduł ochronny silnika	pompy pojedynczej	3x400 V, 50 Hz	96422221	**63,36**
Moduł przekaźnika (wyłącznik ochronny silnika i przekaźnik sygnału)	pompy pojedynczej	1x230 V, 50 Hz	96406611	**285,41**
	pompy pojedynczej	3x400 V, 50 Hz	96406609	**303,43**

Baza cen wg naszych „Warunków sprzedaży i dostaw" – do podanych cen dolicza się ustawowe stawki VAT.
Zmiany techniczne zastrzeżone.

Pompy in-line z suchym wirnikiem silnika

TPE3 | TPE2 | TP | Osprzęt

GRUNDFOS iSOLUTIONS

be think innovate

GRUNDFOS

DN 32 do DN 65

z korpusem z żeliwa malowanym metodą kataforezy

TPE3/TPE2 1x200-240 V 50 Hz
3x400 V 50 Hz
klasa sprawności ≥IE5 zgodnie z IEC 60034-30-2
silnik z zintegrowaną przetwornicą częstotliwości
i regulatorem PI.

TPE2 - bez przetwornika
TPE3 - z przetwornikiem różnicy ciśnienia i temperatury

Grupa rabatowa C2

Typ	Typ kołnierza**	Nr katalogowy	Cena EUR
TPE3 1x230 V			
TPE3 32-80-S-A-F-A-BQQE	**PN6/PN10**	99272234	**2 175,61**
TPE3 32-120-S-A-F-A-BQQE	**PN6/PN10**	99272235	**2 354,92**
TPE3 32-150-S-A-F-A-BQQE	**PN6/PN10**	99272236	**2 496,08**
TPE3 32-180-S-A-F-A-BQQE	**PN6/PN10**	99272237	**2 641,93**
TPE3 32-200-S-A-F-A-BQQE	**PN6/PN10**	99272238	**2 738,75**
TPE3 40-80-S-A-F-A-BQQE	**PN6/PN10**	99272239	**2 480,73**
TPE3 40-120-S-A-F-A-BQQE	**PN6/PN10**	99272240	**2 628,93**
TPE3 40-150-S-A-F-A-BQQE	**PN6/PN10**	99272241	**2 781,60**
TPE3 40-180-S-A-F-A-BQQE	**PN6/PN10**	99272242	**2 943,87**
TPE3 40-200-S-A-F-A-BQQE	**PN6/PN10**	99272253	**3 050,27**
TPE3 40-240-S-A-F-A-BQQE	**PN6/PN10**	99272254	**3 279,92**
TPE3 50-60-S-A-F-A-BQQE	**PN6/PN10**	99272255	**2 570,51**
TPE3 50-80-S-A-F-A-BQQE	**PN6/PN10**	99272256	**2 710,38**
TPE3 50-120-S-A-F-A-BQQE	**PN6/PN10**	99272257	**2 870,31**
TPE3 50-150-S-A-F-A-BQQE	**PN6/PN10**	99272258	**3 039,40**
TPE3 50-180-S-A-F-A-BQQE	**PN6/PN10**	99272259	**3 211,05**
TPE3 50-200-S-A-F-A-BQQE	**PN6/PN10**	99272260	**3 392,08**
TPE3 65-60-S-A-F-A-BQQE	**PN6/PN10**	99272261	**2 857,30**
TPE3 65-80-S-A-F-A-BQQE	**PN6/PN10**	99272262	**3 024,04**
TPE3 65-120-S-A-F-A-BQQE	**PN6/PN10**	99272263	**3 200,17**
TPE3 65-150-S-A-F-A-BQQE	**PN6/PN10**	99272264	**3 381,21**
TPE3 65-180-S-A-F-A-BQQE	**PN6/PN10**	99272265	**3 569,07**
TPE3 3x400 V			
TPE3 32-80-S-A-F-A-BQQE	PN6/PN10	99272202	**2 393,73**
TPE3 32-120-S-A-F-A-BQQE	PN6/PN10	99272203	**2 573,05**
TPE3 32-150-S-A-F-A-BQQE	PN6/PN10	99272204	**2 698,86**
TPE3 32-180-S-A-F-A-BQQE	PN6/PN10	99272205	**2 831,71**
TPE3 32-200-S-A-F-A-BQQE	PN6/PN10	99272206	**2 913,16**
TPE3 40-80-S-A-F-A-BQQE	PN6/PN10	99272207	**2 698,86**
TPE3 40-120-S-A-F-A-BQQE	PN6/PN10	99272208	**2 831,71**
TPE3 40-150-S-A-F-A-BQQE	PN6/PN10	99272209	**2 971,37**
TPE3 40-180-S-A-F-A-BQQE	PN6/PN10	99272210	**3 118,29**
TPE3 40-200-S-A-F-A-BQQE	PN6/PN10	99272211	**3 213,82**
TPE3 40-240-S-A-F-A-BQQE	PN6/PN10	99272212	**3 432,60**
TPE3 50-60-S-A-F-A-BQQE	PN6/PN10	99272213	**2 773,28**
TPE3 50-80-S-A-F-A-BQQE	PN6/PN10	99272214	**2 913,16**
TPE3 50-120-S-A-F-A-BQQE	PN6/PN10	99272215	**3 060,08**
TPE3 50-150-S-A-F-A-BQQE	PN6/PN10	99272216	**3 213,82**
TPE3 50-180-S-A-F-A-BQQE	PN6/PN10	99272217	**3 374,59**
TPE3 50-200-S-A-F-A-BQQE	PN6/PN10	99272218	**3 544,76**
TPE3 50-240-S-A-F-A-BQQE	PN6/PN10	99272219	**3 721,74**
TPE3 65-60-S-A-F-A-BQQE	PN6/PN10	99272220	**3 060,08**
TPE3 65-80-S-A-F-A-BQQE	PN6/PN10	99272221	**3 213,82**
TPE3 65-120-S-A-F-A-BQQE	PN6/PN10	99272222	**3 374,59**
TPE3 65-150-S-A-F-A-BQQE	PN6/PN10	99272223	**3 544,76**
TPE3 65-180-S-A-F-A-BQQE	PN6/PN10	99272224	**3 721,74**
TPE3 65-200-S-A-F-A-BQQE	PN6/PN10	99272225	**3 908,10**

Typ	Typ kołnierza**	Nr katalogowy	Cena EUR
TPE2 1x230 V			
TPE2 32-80-N-A-F-A-BQQE	**PN6/PN10**	98438338	**1 466,86**
TPE2 32-120-N-A-F-A-BQQE	**PN6/PN10**	98438339	**1 646,10**
TPE2 32-150-N-A-F-A-BQQE	**PN6/PN10**	98438340	**1 787,14**
TPE2 32-180-N-A-F-A-BQQE	**PN6/PN10**	98438341	**1 933,02**
TPE2 32-200-N-A-F-A-BQQE	**PN6/PN10**	98438342	**2 029,92**
TPE2 40-80-N-A-F-A-BQQE	**PN6/PN10**	98438343	**1 771,93**
TPE2 40-120-N-A-F-A-BQQE	**PN6/PN10**	98438344	**1 919,92**
TPE2 40-150-N-A-F-A-BQQE	**PN6/PN10**	98438345	**2 072,77**
TPE2 40-180-N-A-F-A-BQQE	**PN6/PN10**	98438346	**2 235,13**
TPE2 40-200-N-A-F-A-BQQE	**PN6/PN10**	98438347	**2 341,32**
TPE2 40-240-N-A-F-A-BQQE	**PN6/PN10**	98438348	**2 571,02**
TPE2 50-60-N-A-F-A-BQQE	**PN6/PN10**	98438349	**1 861,44**
TPE2 50-80-N-A-F-A-BQQE	**PN6/PN10**	98438350	**2 001,42**
TPE2 50-120-N-A-F-A-BQQE	**PN6/PN10**	98438351	**2 161,44**
TPE2 50-150-N-A-F-A-BQQE	**PN6/PN10**	98438352	**2 330,56**
TPE2 50-180-N-A-F-A-BQQE	**PN6/PN10**	98438353	**2 502,20**
TPE2 50-200-N-A-F-A-BQQE	**PN6/PN10**	98438354	**2 683,34**
TPE2 65-60-N-A-F-A-BQQE	**PN6/PN10**	98438355	**2 148,36**
TPE2 65-80-N-A-F-A-BQQE	**PN6/PN10**	98438356	**2 315,14**
TPE2 65-120-N-A-F-A-BQQE	**PN6/PN10**	98438357	**2 491,42**
TPE2 65-150-N-A-F-A-BQQE	**PN6/PN10**	98438358	**2 672,35**
TPE2 65-180-N-A-F-A-BQQE	**PN6/PN10**	98438359	**2 860,25**
TPE2 3x400 V			
TPE2 32-80-N-A-F-A-BQQE	**PN6/PN10**	98437880	**1 684,95**
TPE2 32-120-N-A-F-A-BQQE	**PN6/PN10**	98437881	**1 864,19**
TPE2 32-150-N-A-F-A-BQQE	**PN6/PN10**	98437882	**1 990,02**
TPE2 32-180-N-A-F-A-BQQE	**PN6/PN10**	98437883	**2 122,82**
TPE2 32-200-N-A-F-A-BQQE	**PN6/PN10**	98437884	**2 204,20**
TPE2 40-80-N-A-F-A-BQQE	**PN6/PN10**	98437885	**1 990,02**
TPE2 40-120-N-A-F-A-BQQE	**PN6/PN10**	98437886	**2 122,82**
TPE2 40-150-N-A-F-A-BQQE	**PN6/PN10**	98437887	**2 262,36**
TPE2 40-180-N-A-F-A-BQQE	**PN6/PN10**	98437888	**2 409,51**
TPE2 40-200-N-A-F-A-BQQE	**PN6/PN10**	98437889	**2 504,94**
TPE2 40-240-N-A-F-A-BQQE	**PN6/PN10**	98437890	**2 723,66**
TPE2 50-60-N-A-F-A-BQQE	**PN6/PN10**	98437891	**2 064,33**
TPE2 50-80-N-A-F-A-BQQE	**PN6/PN10**	98437892	**2 204,30**
TPE2 50-120-N-A-F-A-BQQE	**PN6/PN10**	98437893	**2 351,24**
TPE2 50-150-N-A-F-A-BQQE	**PN6/PN10**	98437894	**2 504,94**
TPE2 50-180-N-A-F-A-BQQE	**PN6/PN10**	98437895	**2 665,81**
TPE2 50-200-N-A-F-A-BQQE	**PN6/PN10**	98437896	**2 835,98**
TPE2 50-240-N-A-F-A-BQQE	**PN6/PN10**	98437897	**3 012,89**
TPE2 65-60-N-A-F-A-BQQE	**PN6/PN10**	98437898	**2 351,24**
TPE2 65-80-N-A-F-A-BQQE	**PN6/PN10**	98437899	**2 504,94**
TPE2 65-120-N-A-F-A-BQQE	**PN6/PN10**	98437900	**2 665,81**
TPE2 65-150-N-A-F-A-BQQE	**PN6/PN10**	98437901	**2 835,98**
TPE2 65-180-N-A-F-A-BQQE	**PN6/PN10**	98437902	**3 012,89**
TPE2 65-200-N-A-F-A-BQQE	**PN6/PN10**	98437903	**3 199,31**

* Pompy podwójne na zapytanie

** Pompy na ciśnienie robocze PN16- na zapytanie

Baza cen wg naszych „Warunków sprzedaży i dostaw" – do podanych cen dolicza się ustawowe stawki VAT.
Zmiany techniczne zastrzeżone.

5

DN 80 do DN 100

z korpusem z żeliwa malowanym metodą kataforezy

TPE3/TPE2 1x200-240 V 50 Hz
3x400 V 50 Hz
klasa sprawności ≥IE5 zgodnie z IEC 60034-30-2
silnik z zintegrowaną przetwornicą częstotliwości
i regulatorem PI.

TPE2 - bez przetwornika
TPE3 - z przetwornikiem różnicy ciśnienia i temperatury

Grupa rabatowa C2

Typ	Typ kołnierza**	Nr katalogowy	Cena EUR
TPE3 1x230 V			
TPE3 80-40-S-A-F-A-BQQE	PN6	99272266	**2 841,95**
TPE3 80-120-S-A-F-A-BQQE	PN6	99272267	**3 558,18**
TPE3 80-150-S-A-F-A-BQQE	PN6	99272268	**3 755,42**
TPE3 100-40-S-A-F-A-BQQE	PN6	99272269	**2 995,69**
TPE3 100-120-S-A-F-A-BQQE	PN6	99272270	**3 744,55**
TPE3 100-150-S-A-F-A-BQQE	PN6	99272271	**3 951,18**
TPE3 1x230 V			
TPE3 80-40-S-A-F-A-BQQE	PN10	99272196	**2 841,95**
TPE3 80-120-S-A-F-A-BQQE	PN10	99272197	**3 558,18**
TPE3 80-150-S-A-F-A-BQQE	PN10	99272198	**3 755,42**
TPE3 100-40-S-A-F-A-BQQE	PN10	99272199	**2 995,69**
TPE3 100-120-S-A-F-A-BQQE	PN10	99272200	**3 744,55**
TPE3 100-150-S-A-F-A-BQQE	PN10	99272201	**3 951,18**
TPE3 3x 400 V			
TPE3 80-40-S-A-F-A-BQQE	PN6	99272226	**3 060,08**
TPE3 80-120-S-A-F-A-BQQE	PN6	99272227	**3 721,74**
TPE3 80-150-S-A-F-A-BQQE	PN6	99272228	**3 908,10**
TPE3 80-180-S-A-F-A-BQQE	PN6	99272229	**4 103,85**
TPE3 100-40-S-A-F-A-BQQE	PN6	99272230	**3 213,82**
TPE3 100-120-S-A-F-A-BQQE	PN6	99272231	**3 908,10**
TPE3 100-150-S-A-F-A-BQQE	PN6	99272232	**4 103,85**
TPE3 100-180-S-A-F-A-BQQE	PN6	99272233	**4 311,11**
TPE3 3x 400 V			
TPE3 80-40-S-A-F-A-BQQE	PN10	99272188	**3 060,08**
TPE3 80-120-S-A-F-A-BQQE	PN10	99272189	**3 721,74**
TPE3 80-150-S-A-F-A-BQQE	PN10	99272190	**3 908,10**
TPE3 80-180-S-A-F-A-BQQE	PN10	99272191	**4 103,85**
TPE3 100-40-S-A-F-A-BQQE	PN10	99272192	**3 213,82**
TPE3 100-120-S-A-F-A-BQQE	PN10	99272193	**3 908,10**
TPE3 100-150-S-A-F-A-BQQE	PN10	99272194	**4 103,85**
TPE3 100-180-S-A-F-A-BQQE	PN10	99272195	**4 311,11**

Typ	Typ kołnierza**	Nr katalogowy	Cena EUR
TPE2 1x230 V			
TPE2 80-40-N-A-F-A-BQQE	PN6	98438360	**2 133,15**
TPE2 80-120-N-A-F-A-BQQE	PN6	98438362	**2 849,28**
TPE2 80-150-N-A-F-A-BQQE	PN6	98438363	**3 046,67**
TPE2 100-40-N-A-F-A-BQQE	PN6	98438364	**2 286,86**
TPE2 100-120-N-A-F-A-BQQE	PN6	98438366	**3 035,70**
TPE2 100-150-N-A-F-A-BQQE	PN6	98438367	**3 242,38**
TPE2 1x230 V			
TPE2 80-40-N-A-F-A-BQQE	PN10	98437735	**2 133,15**
TPE2 80-120-N-A-F-A-BQQE	PN10	98437737	**2 849,28**
TPE2 80-150-N-A-F-A-BQQE	PN10	98437738	**3 046,67**
TPE2 100-40-N-A-F-A-BQQE	PN10	98437726	**2 286,86**
TPE2 100-120-N-A-F-A-BQQE	PN10	98437728	**3 035,70**
TPE2 100-150-N-A-F-A-BQQE	PN10	98437729	**3 242,38**
TPE2 3x400 V			
TPE2 80-40-N-A-F-A-BQQE	PN6	98437904	**2 351,24**
TPE2 80-120-N-A-F-A-BQQE	PN6	98437906	**3 012,89**
TPE2 80-150-N-A-F-A-BQQE	PN6	98437907	**3 199,31**
TPE2 80-180-N-A-F-A-BQQE	PN6	98437908	**3 395,02**
TPE2 100-40-N-A-F-A-BQQE	PN6	98437909	**2 504,94**
TPE2 100-120-N-A-F-A-BQQE	PN6	98437911	**3 199,31**
TPE2 100-150-N-A-F-A-BQQE	PN6	98437912	**3 395,02**
TPE2 100-180-N-A-F-A-BQQE	PN6	98437913	**3 602,13**
TPE2 3x400 V			
TPE2 80-40-N-A-F-A-BQQE	PN10	98437601	**2 351,24**
TPE2 80-120-N-A-F-A-BQQE	PN10	98437603	**3 012,89**
TPE2 80-150-N-A-F-A-BQQE	PN10	98437604	**3 199,31**
TPE2 80-180-N-A-F-A-BQQE	PN10	98437605	**3 395,02**
TPE2 100-40-N-A-F-A-BQQE	PN10	98437612	**2 504,94**
TPE2 100-120-N-A-F-A-BQQE	PN10	98437614	**3 199,31**
TPE2 100-150-N-A-F-A-BQQE	PN10	98437615	**3 395,02**
TPE2 100-180-N-A-F-A-BQQE	PN10	98437616	**3 602,13**

* Pompy podwójne na zapytanie

** Pompy na ciśnienie robocze PN16 - na zapytanie

Baza cen wg naszych „Warunków sprzedaży i dostaw" – do podanych cen dolicza się ustawowe stawki VAT.
Zmiany techniczne zastrzeżone.

DN32 do DN65 - Prąd 3-fazowy

Korpus z żeliwa malowany metodą kataforezy

TP korpus seria 200 -EN -GJL-250, wirnik -stal nierdzewna 1.4301
TP korpus seria 300- EN-GJL-250 wirnik- żeliwo EN-GJL-200

Silniki
Do 11kW (2 biegunowe) i do 7.5 kW (4-biegunowe) 3x380-500V
klasa sprawności >=IE5 zgodnie z IEC60034-30-2

Do 22 kW (2- biegunowe) i do 18.5 kW (4-biegunowe) 3x380-480V
Od 30 kW(2-biegunowe) i od 22 kW(4-biegunowe) do 55 kW 3x380-500V
Klasa sprawności >=IE3 zgodnie z IEC60034-30-1
Zasilanie 50/60 Hz. Z przetwornicą czastotliwości i zabezpieczeniem termicznym
Seria
TPE seria 1000 - bez przetwornika różnicy ciśnień
TPE seria 2000 - z przetwornikiem różnicy ciśnień

Grupa rabatowa C2

Dane pompy				TPE seria 1000		TPE seria 2000	
Wielkość	Seria	P_2 [kW]	Wykonanie kołnierzowe	Uszczelnienie (BQQE) Nr katalogowy	Cena EUR	Uszczelnienie (BQQE) Nr katalogowy	Cena EUR
TPE 32-200/2	300	1,1	16	98514344	**2 302,27**	99133562	**2 904,38**
TPE 32-230/2	200	0,75	06/10	98902601	**2 168,63**	99133770	**2 770,74**
TPE 32-250/2	300	1,5	16	98112536	**2 498,18**	99133573	**3 100,30**
TPE 32-320/2	300	2,2	16	98112558	**2 834,07**	99133574	**3 436,19**
TPE 32-380/2	300	3	16	99113926	**3 192,98**	99114655	**3 795,10**
TPE 32-460/2	300	4	16	99113927	**3 472,72**	99114656	**4 074,82**
TPE 32-580/2	300	5,5	16	99113928	**4 092,57**	99114657	**4 694,67**
TPE 40-270/2	200	1,5	16	98920110	**2 487,42**	99133662	**3 089,53**
TPE 40-300/2	300	3	16	99113929	**3 251,04**	99114658	**3 853,15**
TPE 40-360/2	300	4	16	99113930	**3 691,01**	99114659	**4 293,13**
TPE 40-430/2	300	5,5	16	99113931	**4 471,10**	99114660	**5 073,21**
TPE 40-530/2	300	7,5	16	99113933	**5 083,98**	99114661	**5 686,20**
TPE 40-630/2	300	11	16	99113935	**6 930,44**	99114662	**7 532,55**
TPE 50-290/2	300	3	16	99113936	**3 265,60**	99114663	**3 867,72**
TPE 50-360/2	300	4	16	99113937	**3 734,50**	99114664	**4 336,61**
TPE 50-420/2	300	7,5	16	99113939	**5 142,46**	99114666	**5 744,58**
TPE 50-430/2	300	5,5	16	99113938	**4 570,11**	99114665	**5 172,23**
TPE 50-540/2	300	11	16	99113940	**6 989,98**	99114668	**7 592,08**
TPE 50-630/2	300	15	16	98742800	**7 791,47**	98742806	**8 393,63**
TPE 50-710/2	300	15	16	96096440	**n.z.**	96397037	**8 393,63**
TPE 50-830/2	300	18,5	16	96096441	**n.z.**	96397040	**n.z.**
TPE 50-900/2	300	22	16	96096442	**n.z.**	96397043	**n.z.**
TPE 65-210/2	300	3	16	99113941	**3 280,17**	99114669	**3 882,29**
TPE 65-240/4	300	4	16	99113696	**4 101,01**	99114825	**4 703,12**
TPE 65-250/2	300	4	16	99113942	**3 743,58**	99114670	**4 345,69**
TPE 65-340/2	300	5,5	16	99113943	**4 616,77**	99114671	**5 218,89**
TPE 65-410/2	300	7,5	16	99113945	**5 200,73**	99114672	**5 802,85**
TPE 65-460/2	300	11	16	99113946	**7 048,66**	99114673	**7 650,78**
TPE 65-550/2	300	15	16	96096605	**8 257,38**	96397049	**8 859,54**
TPE 65-660/2	300	18,5	16	96096606	**9 812,25**	96397052	**10 414,42**
TPE 65-720/2	300	22	16	96096607	**11 004,86**	96397055	**11 607,03**

*Pompy podwójne na zapytanie

Baza cen wg naszych „Warunków sprzedaży i dostaw" – do podanych cen dolicza się ustawowe stawki VAT.
Zmiany techniczne zastrzeżone.

DN80 do DN100 - Prąd 3-fazowy

Korpus z żeliwa malowany metodą kataforezy

TP korpus seria 200 -EN -GJL-250, wirnik - stal nierdzewna 1.4301
TP korpus seria 300- EN-GJL-250, wirnik - żeliwo EN-GJL-200

Silniki
Do 11 kW (2 biegunowe) i do 7.5 kW (4-biegunowe) 3x380-500 V
klasa sprawności >=IE5 zgodnie z IEC60034-30-2

Do 22 kW (2- biegunowe) i do 18.5 kW (4-biegunowe) 3x380-480 V
Od 30 kW(2-biegunowe) i od 22 kW (4-biegunowe) do 55 kW 3x380-500 V
Klasa sprawności >=IE3 zgodnie z IEC60034-30-1
Zasilanie 50/60 Hz. Z przetwornicą czastotliwości i zabezpieczeniem termicznym
Seria
TPE Seria 1000 - bez przetwornika różnicy ciśnień
TPE Seria 2000 - z przetwornikiem różnicy ciśnień

Grupa rabatowa C2

Dane pompy				TPE Seria 1000		TPE Seria 2000	
Wielkość	Seria	P_2 [kW]	Wykonanie kołnierzowe	Uszczelnienie (BQQE) Nr katalogowy	Cena EUR	Uszczelnienie (BQQE) Nr katalogowy	Cena EUR
TPE 80-150/4	300	3	16	99113698	3 629,79	99114826	4 231,91
TPE 80-170/4	300	4	16	99113699	4 360,69	99114830	4 962,80
TPE 80-180/2	300	3	16	99113947	3 396,71	99114674	3 998,82
TPE 80-210/2	300	4	16	99113948	3 839,00	99114719	4 441,23
TPE 80-240/2	300	5,5	16	99113949	4 202,13	99114720	4 804,25
TPE 80-240/4	300	5,5	16	99113700	5 107,20	99114831	5 709,32
TPE 80-250/2	300	7,5	16	99113950	5 259,00	99114721	5 861,12
TPE 80-270/4	300	7,5	16	99113701	5 751,54	99114832	6 353,66
TPE 80-330/2	300	11	16	99113951	7 135,43	99114722	7 737,55
TPE 80-340/4	300	11	16	96110190	7 283,11	96275968	7 885,29
TPE 80-400/2	300	15	16	96110065	7 744,77	96275644	8 346,94
TPE 80-520/2	300	18,5	16	96110066	9 445,50	96397058	10 047,67
TPE 80-570/2	300	22	16	96110067	11 200,82	96397061	11 802,99
TPE 80-700/2	300	30	16	99474547	12 696,43	99474585	12 696,43
TPE 100-65/4	300	1,1	16	99476471	3 286,11	99478030	3 888,27
TPE 100-70/4	300	1,5	16	99113702	3 402,41	99114813	4 004,52
TPE 100-90/4	300	2,2	16	99113703	3 819,37	99114815	4 421,59
TPE 100-110/4	300	3	16	99113704	4 214,80	99114816	4 816,92
TPE 100-120/2	200	2,2	06	98958246	n.z.	99168933	4 264,62
TPE 100-120/2	200	2,2	10	98958247	3 662,51	99133670	4 264,62
TPE 100-130/4	300	4	16	99113705	4 756,74	99114811	5 358,86
TPE 100-160/2	300	4	16	99113952	3 740,84	99114836	4 342,95
TPE 100-170/4	300	5,5	16	99113706	5 525,85	99114812	6 127,97
TPE 100-200/2	300	5,5	16	99113964	4 460,54	99114837	5 062,66
TPE 100-200/4	300	7,5	16	99113707	6 306,58	99114808	6 908,69
TPE 100-240/2	300	7,5	16	99113965	5 021,07	99114838	5 623,19
TPE 100-250/2	300	11	16	99113966	7 251,76	99114824	7 853,87
TPE 100-250/4	300	11	16	96110403	7 922,18	96276046	8 524,34
TPE 100-310/2	300	15	16	96110297	8 315,59	96275686	8 917,75
TPE 100-330/4	300	15	16	96110404	9 096,65	96276052	9 698,82
TPE 100-360/2	300	18,5	16	96110298	9 987,11	96275692	10 589,27
TPE 100-390/2	300	22	16	96110299	11 317,25	96275698	11 919,41
TPE 100-410/4	300	22	16	99473964	11 448,38	99474543	12 050,52
TPE 100-480/2	300	30	16	99473943	12 196,40	99474586	12 798,56
TPE 100-650/4	300	55	25	99473968	28 175,95	-	-

*Pompy podwójne na zapytanie

Baza cen wg naszych „Warunków sprzedaży i dostaw" – do podanych cen dolicza się ustawowe stawki VAT.
Zmiany techniczne zastrzeżone.

DN125 do DN150 - Prąd 3-fazowy

Korpus z żeliwa malowany metodą kataforezy

TP korpus Seria 200 -EN -GJL-250, wirnik -stal nierdzewna 1.4301
TP korpus Seria 300- EN-GJL-250 wirnik- żeliwo EN-GJL-200

Silniki
Do 11 kW (2 biegunowe) i do 7,5 kW (4-biegunowe) 3x380-500 V
klasa sprawności >=IE5 zgodnie z IEC60034-30-2

Do 22 kW (2- biegunowe) i do 18,5 kW (4-biegunowe) 3x380-480 V
Od 30 kW (2-biegunowe) i od 22 kW (4-biegunowe) do 55 kW 3x380-500 V
Klasa sprawności >=IE3 zgodnie z IEC60034-30-1
Zasilanie 50/60 Hz. Z przetwornicą czastotliwości i zabezpieczeniem termicznym
Seria
TPE Seria 1000 - bez przetwornika różnicy ciśnień
TPE Seria 2000 - z przetwornikiem różnicy ciśnień

Grupa rabatowa C2

Dane pompy				TPE Seria 1000		TPE Seria 2000	
Wielkość	Seria	P_2 [kW]	Wykonanie kołnierzowe	Uszczelnienie (BQQE) Nr katalogowy	Cena EUR	Uszczelnienie (BQQE) Nr katalogowy	Cena EUR
TPE 125-60/4	300	2,2	16	99113653	3 845,97	99114752	4 448,09
TPE 125-80/4	300	3	16	99113654	4 345,06	99114806	4 947,18
TPE 125-95/4	300	4	16	99113655	4 964,91	99114807	5 567,03
TPE 125-110/4	300	4	16	99113708	5 001,43	99114726	5 603,55
TPE 125-130/4	300	5,5	16	99113709	5 621,92	99114727	6 224,03
TPE 125-TPE 150/4	300	7,5	25	99114272	n.z.	-	-
TPE 125-160/4	300	7,5	16	99113710	7 111,16	99114728	7 713,27
TPE 125-190/4	300	11	16	98743751	8 243,94	98743757	8 846,10
TPE 125-190/4	300	11	25	98842924	9 483,67	-	-
TPE 125-230/4	300	15	16	98743709	9 321,82	98743715	9 923,99
TPE 125-230/4	300	15	25	98842923	10 680,59	-	-
TPE 125-300/4	300	18,5	25	98842925	n.z.	-	-
TPE 125-340/4	300	22	16	99473945	11 609,58	99474588	12 211,75
TPE 125-340/4	300	22	25	99473969	13 034,82	-	-
TPE 125-360/2	300	30	16	99473944	11 925,60	99474587	12 527,76
TPE 125-400/4	300	30	16	99473946	12 870,43	99474589	13 472,63
TPE 150-70/4	300	5,5	16	99113658	6 003,62	99114732	6 605,74
TPE 150-110/4	300	7,5	16	99113659	7 527,27	99114733	8 129,39
TPE 150-130/4	300	7,5	16	99113711	7 593,56	99114734	8 195,68
TPE 150-155/4	300	11	16	98908273	8 848,24	98908279	9 450,41
TPE 150-160/4	300	7,5	16	99341785	n.z.	96382687	n.z.
TPE 150-170/4	300	15	16	98908253	n.z.	98908258	10 457,28
TPE 150-200/4	300	15	16	96110627	9 966,01	96382690	10 568,16
TPE 150-250/4	300	22	16	99473965	11 995,74	99474544	12 597,92
TPE 150-280/4	300	22	16	99473947	12 535,21	99474590	13 137,38
TPE 150-340/4	300	30	16	99473948	14 125,50	99474591	14 727,67
TPE 150-390/4	300	37	16	99473949	16 713,70	99474593	17 315,86
TPE 150-450/4	300	45	16	99473950	19 058,40	99474594	19 660,57
TPE 150-520/4	300	55	16	99473952	21 361,92	99474595	21 964,09

*Pompy podwójne na zapytanie

Baza cen wg naszych „Warunków sprzedaży i dostaw" – do podanych cen dolicza się ustawowe stawki VAT.
Zmiany techniczne zastrzeżone.

Grupa rabatowa I5

Typ	Opis	Zakres	Nr katalogowy	Cena EUR
DPI 0 - 0.6	Przetwornik różnicy ciśnienia Grundfos do montażu na pompie. Przewód 0,9 m. Zakres temperatury czynnika od -10°C do 70°C (przy stosowaniu kapilar do 140°C przy temperaturze otoczenia poniżej 40°C). Wyjście prądowe 4 - 20 mA. W komplecie elementy do montażu.	0-0,6 bar	96611522	**245,06**
DPI 0 - 1.0		0-1 bar	96611523	**245,06**
DPI 0 - 1.6		0-1,6 bar	96611524	**245,06**
DPI 0 - 2.5		0-2,5 bar	96611525	**245,06**
DPI 0 - 4.0		0-4 bar	96611526	**245,06**
DPI 0 - 6.0		0-6 bar	96611527	**245,06**
DPI 0 - 10.0		0-10 bar	96611550	**245,06**
DPI 0-1.2 SPR	Przetwornik różnicy ciśnienia Grundfos do montażu poza pompą i na pompie. Przewód 5 m. Zakres temperatury czynnika od -10°C do 70°C (przy stosowaniu kapilar do 140°C przy temperaturze otoczenia poniżej 40°C). Wyjście prądowe 4 - 20 mA. W komplecie elementy do montażu.	0-1,2 bar	96760247	**258,74**
DPI 0-2.5 SPR		0-2,5 bar	96760248	**258,74**
DPI 0-4.0 SPR		0-4 bar	96760249	**258,74**
DPI 0-6.0 SPR		0-6 bar	96760250	**258,74**
DPI 0-10.0 SPR		0-10 bar	96829235	**258,74**
Zasilacz do DPI	Wymagany przy wydłużeniu przewodu powyżej 30 m		96915820	**163,87**

Baza cen wg naszych „Warunków sprzedaży i dostaw" – do podanych cen dolicza się ustawowe stawki VAT.
Zmiany techniczne zastrzeżone.

Grupa rabatowa I3

Typ	Opis	Nr katalogowy	Cena EUR
CIM 100 Moduł LONbus	Moduł rozszerzający do podłączenia pomp elektronicznych z protokołem LONbus	96824797	**193,37**
CIM 150 Moduł Profibus	Moduł rozszerzający do podłączenia pomp elektronicznych z protokołem Profibus DP	96824793	**212,28**
CIM 200 Moduł Modbus	Moduł rozszerzający do podłączenia pomp elektronicznych z protokołem Modbus RTU	96824796	**193,37**
CIM 260 Moduł 3G/4G	Moduł rozszerzający do podłączenia pompy elektronicznej z protokołem Modbus RTU za pomocą sieci 3G/4G	99439302	**421,54**
CIM 300 Moduł BACnet	Moduł rozszerzający do podłączenia pomp elektronicznych z protokołem BACnet MS/TP	96893770	**193,37**
CIM 500 PROFINET IO / Modbus TCP / / BACnet IP	Moduł rozszerzający do podłączenia pomp elektronicznych do sieci PROFINET IO / Modbus TPC / BACnet IP	98301408	**437,32**
CIU 900	bez modułu CIM	99448387	**192,02**
CIU 901 z modułem rozszerzeń I/O 270	bez modułu CIM	99448389	**296,74**
CIU 902 Autoadapt	bez modułu CIM	97644690	**458,69**
CIU 903 SQFLEX	bez modułu CIM	98106399	**457,89**
Antena 3G/4G	do CIM260/280	99518079	**89,30**
Bateria	do CIM260/280	99499908	**30,95**

Grupa rabatowa P1

Typ	Opis	Zakres	Nr katalogowy	Cena EUR
MI301	uniwersalny interfejs komunikacyjny Bluetooth dla urządzeń z systemem operacyjnym Anroid oraz Apple iOS		98046408	**179,49**

Baza cen wg naszych „Warunków sprzedaży i dostaw" – do podanych cen dolicza się ustawowe stawki VAT.
Zmiany techniczne zastrzeżone.

Pompy do domu i ogrodu (woda czysta)

SCALA1 | SCALA2| JP | Hydrojet
SB | SBA | CM-SP

be
think
innovate

GRUNDFOS

MQ, SCALA2

Grupa rabatowa DC

Typ	Wykonanie	Moc silnika P_1 [kW]	Wydajność maks. [m³/h]	Maks. wysokość podnoszenia [m]	Przyłącze	Napięcie [V]	Sztuk na palecie	Nr katalogowy	Cena EUR
MQ 3-35*	kompaktowe urządzenie hydroforowe do zaopatrzenia w wodę ze zbiornikiem i sterownikiem	0,85	4,0	36	G1	230	15	96515412	**640,62**
MQ 3-45*		1,0	4,0	44			15	96515415	**670,42**
SCALA1 3-25	kompaktowe urządzenie hydroforowe do zaopatrzenia w wodę ze zbiornikiem i możliwością zdalnego sterowania	0,55	5,3	25	G1	230		99530403	**461,30**
SCALA1 3-35		0,72	5,2	35				99530404	**454,48**
SCALA1 3-45		0,91	5,6	45				99530405	**502,32**
SCALA1 5-25		0,65	6,5	25				99530406	**485,58**
SCALA1 5-55		1,20	7,3	55				99530407	**574,08**
	Filtr wlotowy, 250 mikronów, GAS**							99725183	**33,57**
	Zestaw rozdzielaczowy do SCALA1**							99725165	**251,76**
SCALA2	kompaktowe urządzenie hydroforowe do zaopatrzenia w wodę z płynną regulacją ciśnienia	0,55	3,0	45	G1		14	98562862	**679,81**

* produkt dostępny do wyczerpania zapasów
** grupa rabatowa P1

JP/JP PT-H/JP PT-V/JP PM 1

Grupa rabatowa DC

Typ	Wykonanie	Moc silnika P_1 [kW]	Wydajność maks. [m³/h]	Maks. wysokość podnoszenia [m]	Przyłącze	Napięcie [V]	Sztuk na palecie	Nr katalogowy	Cena EUR
JP 3-42	samozysająca pozioma jednostopniowa pompa wirowa z przewodem zasilającym 1,5 m	0,72	3,0	42	G1	230	28	99458766	**230,65**
JP 4-47		0,85	4,0	47				99458767	**267,07**
JP 4-54		1,13	4,0	54				99458768	**279,21**
JP 5-48		1,49	5,0	48				99458769	**291,35**
JP 3-42 PT-H	agregat orurowany, okablowany na gotowo, ze zbiornikiem ciśnieniowym 20 l.	0,72	3,0	42	G1	230	12	99463874	**359,33**
JP 4-47 PT-H		0,85	4,0	47				99463875	**376,32**
JP 4-54 PT-H		1,13	4,0	54				99463876	**393,32**
JP 5-48 PT-H		1,49	5,0	48				99463877	**417,59**
JP 3-42 PM 1	agregat orurowany, okablowany na gotowo, z łącznikiem ciśnieniowym PM 1	0,72	3,0	42	G1	230	24	99515135	**383,81**
JP 4-47 PM 1		0,85	4,0	47				99515136	**408,63**
JP 4-54 PM 1		1,13	4,0	54				99515137	**417,59**
JP 5-48 PM 1		1,49	5,0	48				99515138	**450,75**

Dane techniczne - patrz Katalog pomp

Osprzęt do pomp JP

Grupa rabatowa P1

Typ	Wykonanie	Nr katalogowy	Cena EUR
PM 1 1.5*	Łącznik ciśnieniowy z 1,5 m przewodem zasilającym z wtyczką, ciśnienie załączania 1,5 bara, Qmaks=5 m³/h, Imax = 10 A	96848693	**80,17**
PM 1 2.2*	Łącznik ciśnieniowy z 1,5 m przewodem zasilającym z wtyczką, ciśnienie załączania 2,2 bara, Qmaks=5 m³/h, Imax = 10 A	96848722	**80,17**
PM 2*	Łącznik ciśnieniowy z 1,5 m przewodem zasilającym z wtyczką, regulacją ciśnienia załączania od 1,5-5,0 bara, Qmaks = 7m³/h, Imax = 10 A	96848740	**138,26**

* Łączniki ciśnienia PM nie są przeznaczone do pomp MQ

Baza cen wg naszych „Warunków sprzedaży i dostaw" – do podanych cen dolicza się ustawowe stawki VAT.
Zmiany techniczne zastrzeżone.

6

Pompa zatapialna SB

z silnikiem elektrycznym 1 x 220 - 240 V, 50 Hz, z przewodem zasilającym 15m, wyposażonym we wtyczkę typu Schuko, stopień ochrony pompy IP 68. Wszystkie pompy wyposażone są w przyłącze G 1". Do pracy automatycznej pompa SB wymaga zewnętrznego sterownika PM1 lub PM2.
Rodzaje wykonań pomp:
A – z koszem wlotowym i łącznikiem pływakowym
M – z koszem wlotowym bez łącznika pływakowego
AW – z elastycznym wężem ssawnym i łącznikiem pływakowym
MW – z elastycznym wężem ssawnym bez łącznika pływakowego

Grupa rabatowa DC

Typ	Moc silnika P_1 [kW]	Prąd $I_{1/1}$ [A]	Maks. wys. podnoszenia [m]	Wydajność maksymalna [m³/h]	Sztuk na paletę	Nr katalogowy	Cena EUR
SB 3-25 M	0,57	2,8	23	6	40	97686698	**414,04**
SB 3-25 A	0,57	2,8	23	6	40	97686699	**429,98**
SB 3-35 M	0,80	3,8	34	6	40	97686700	**445,89**
SB 3-35 A	0,80	3,8	34	6	40	97686701	**461,80**
SB 3-35 MW	0,80	3,8	34	6	28	97686702	**570,63**
SB 3-35 AW	0,80	3,8	34	6	28	97686703	**589,22**
SB 3-45 M	1,05	4,8	45	6	40	97686704	**491,02**
SB 3-45 A	1,05	4,8	45	6	40	97686705	**509,59**
SB 3-45 MW	1,05	4,8	45	6	28	97686706	**599,83**
SB 3-45 AW	1,05	4,8	45	6	28	97686707	**621,06**

Pakiet pompy zatapialnej SB z łącznikiem ciśnienia PM

Pakiet składa się z pompy SB w wykonaniu AW i MW wraz z łącznikiem ciśnienia PM 1 i PM 2.
Rodzaje wykonań pomp:
AW – pompa z elastycznym wężem ssawnym i łącznikiem pływakowym
MW – pompa z elastycznym wężem ssawnym bez łącznika pływakowego

Grupa rabatowa DC

Typ	Moc silnika	Prąd $I_{1/1}$ [A]	Maks. wys. podnoszenia m	Wydajność maksymalna [m³/h]	Łącznik ciśnienia	Nr katalogowy	Cena EUR
SB 3-35 MW, PM 1	0,80	3,8	34	6	PM 1	97784791	**688,15**
SB 3-35 AW, PM 1	0,80	3,8	34	6	PM 1	97904026	**706,72**
SB 3-45 MW, PM 1	1,05	4,8	45	6	PM 1	97785566	**717,50**
SB 3-45 AW, PM 1	1,05	4,8	45	6	PM 1	97904043	**736,17**
SB 3-35 MW, PM 2	0,80	3,8	34	6	PM 2	97784793	**773,54**
SB 3-35 AW, PM 2	0,80	3,8	34	6	PM 2	97904038	**792,13**
SB 3-45 MW, PM 2	1,05	4,8	45	6	PM 2	97785569	**805,53**
SB 3-45 AW, PM 2	1,05	4,8	45	6	PM 2	97904464	**818,83**

n.z. - cena na zapytanie

Pompa zatapialna SBA

Zestaw typu "wszystko w jednym": pompa ze zintegrowanym sterownikiem, silnikiem elektrycznym 1x220-240V, 50Hz, z przewodem zasilającym 15 m, wyposażonym we wtyczkę typu Schuko, stopień ochrony pompy IP68. Wszystkie pompy wyposażone są w przyłacze G1".
Rodzaje wykonań:
AW - z elastycznym wężem ssawnym i łącznikiem pływakowym
MW - z elastycznym wężem ssawnym bez łącznika pływakowego

Grupa rabatowa DC

Typ	Moc silnika P1 [kW]	Prąd $I_{1/1}$ [A]	Maks. wys. podnoszenia m	Wydajność maksymalna [m³/h]	Ilość na palecie [szt.]	Nr katalogowy	Cena EUR
SBA 3-35 MW	0,80	3,8	34	6	15	97896287	**688,15**
SBA 3-35 AW	0,80	3,8	34	6	15	97896288	**720,13**
SBA 3-45 MW	1,05	4,8	45	6	15	97896311	**717,50**
SBA 3-45 AW	1,05	4,8	45	6	15	97896312	**749,48**

Pompa zatapialna SB HF

Zbudowana z materiałów nierdzewnych odpornych na korozję (AISI 304), z silnikiem elektrycznym 1 x 220 - 240 V, 50 Hz, z przewodem zasilającym 20m, wyposażonym we wtyczkę typu Schuko, stopień ochrony pompy IP68. Wszystkie pompy wyposażone są w przyłącze G 1".
Do pracy automatycznej pompa SB HF wymaga zewnętrznego sterownika PM1 lub PM2.
Rodzaje wykonań:
A – z koszem wlotowym i łącznikiem pływakowym

Grupa rabatowa DC

Typ	Moc silnika P1 [kW]	Prąd $I_{1/1}$ [A]	Maks. wys. podnoszenia m	Wydajność maksymalna [m³/h]	Ilość na palecie [szt.]	Nr katalogowy	Cena EUR
SB HF 5-55 A	1,7	7,0	55	8	12	99386066	**629,98**
SB HF 5-70 A	2,0	9,1	70	8	12	99386067	**714,22**

CM-SP Pompy samozasysające

Samozasysające poziome wielostopniowe pompy z wlotem osiowym. Wysokość zasysania do 8 m. Uszczelnienie wału AVBE lub AQQE. Materiały będące w kontakcie z cieczą: I - stal nierdzewna EN 1.4301/AISI 304. Elementy gumowe w pompie (oprócz pierścienia bieżnego i uszczelnienia wału): E - EPDM. Przyłącze: R - gwint calowy trójkatny (ISO 7/1). Napięcie zasilania: C - 1x220-240 V, 50 Hz. Silnik: A - silnik standardowy (IP55).

CM-SP, 1 x 220 - 240 V, 50 Hz, uszczelnienie AVBE
Wysokość zasysania: 8 m

Grupa rabatowa G1

Typ	Nomin. wys. podn. [m]	Wyd. nomin. [m³/h]	Moc P2	Nr katalogowy	Cena EUR
CM-SP 3-3	20,5	3	0,5	98478334	**438,87**
CM-SP 3-4	27,7	3	0,5	98478335	**466,95**
CM-SP 3-5	34,9	3	0,5	98478336	**504,23**
CM-SP 3-6	42,1	3	0,67	98478337	**560,36**
CM-SP 5-3	22,1	4,7	0,5	98478414	**466,95**
CM-SP 5-4	30	4,7	0,67	98478415	**556,17**
CM-SP 5-5	38	4,7	0,9	98478416	**615,67**
CM-SP 5-6	45,9	4,7	1,3	98478417	**803,78**
CM-SP 5-7	53,8	4,7	1,3	98478418	**884,23**

CM-SP, 1 x 220 - 240 V, 50 Hz, uszczelnienie AQQE
Wysokość zasysania: 8 m

Grupa rabatowa G1

Typ	Nomin. wys. podn. [m]	Wyd. nomin. [m³/h]	Moc P2	Nr katalogowy	Cena EUR
CM-SP 3-3	20,5	3	0,5	98482173	**449,55**
CM-SP 3-4	27,7	3	0,5	98482174	**477,63**
CM-SP 3-5	34,9	3	0,5	98482175	**514,91**
CM-SP 3-6	42,1	3	0,67	98482176	**571,04**
CM-SP 5-3	22,1	4,7	0,5	98482186	**477,63**
CM-SP 5-4	30	4,7	0,67	98482187	**566,87**
CM-SP 5-5	38	4,7	0,9	98482188	**626,36**
CM-SP 5-6	45,9	4,7	1,3	98482189	**814,47**
CM-SP 5-7	53,8	4,7	1,3	98482190	**894,92**

3" Pompy głębinowe

SQ | SQE

be
think
innovate

GRUNDFOS

SQ/SQE 1/2/3/5/7

Pojedyncze pompy SQ / SQE z krótkim kablem o dł. 1,5 m bez wtyczki, do kompletacji systemu zaopatrzenia w wodę. SQ można łączyć z pakietami bez pompy, sterownikami ciśnienia PM 1*/PM 2*, podwodnym złączem kablowym i kablem o danej długości. Pojedynczą pompę SQE można łączyć z pakietem stałego ciśnienia bez pompy, podwodnym złączem kablowym i kablem o danej długości.

*** Przy doborze należy zwrócić uwagę na wartość prądu znamionowego [A] sterowników PM 1/PM 2, maks. przepływ pompy (m³/h), straty ciśnienia i ciśnienia maksymalne.**

SQ 1 Rp 1 ¼”

Typ	Silnik		Nr katalogowy	Cena EUR
	Typ	Moc P_2 [kW]		
SQ 1-35	MS 3	0,7	96510178	**905,63**
SQ 1-50	MS 3	0,7	96510179	**978,26**
SQ 1-65	MS 3	0,7	96510190	**1 052,98**
SQ 1-80	MS 3	1,15	96510191	**1 270,76**
SQ 1-95	MS 3	1,15	96510192	**1 323,25**
SQ 1-110	MS 3	1,15	96510193	**1 375,72**
SQ 1-125	MS 3	1,68	96510194	**1 639,90**
SQ 1-140	MS 3	1,68	96510195	**1 694,34**
SQ 1-155	MS 3	1,85	96510196	**1 746,80**

SQ 2 Rp 1 ¼”

Typ	Silnik		Nr katalogowy	Cena EUR
	Typ	Moc P_2 [kW]		
SQ 2-35	MS 3	0,7	96510198	**936,02**
SQ 2-55	MS 3	0,7	96510199	**994,45**
SQ 2-70	MS 3	1,15	96510200	**1 101,30**
SQ 2-85	MS 3	1,15	96510201	**1 232,50**
SQ 2-100	MS 3	1,68	96510202	**1 528,97**
SQ 2-115	MS 3	1,85	96510203	**1 583,39**

SQ 3 Rp 1 ¼”

Typ	Silnik		Nr katalogowy	Cena EUR
	Typ	Moc P_2 [kW]		
SQ 3-30	MS 3	0,7	96510204	**899,61**
SQ 3-40	MS 3	0,7	96510205	**952,13**
SQ 3-55	MS 3	1,15	96510206	**1 101,30**
SQ 3-65	MS 3	1,15	96510207	**1 232,50**
SQ 3-80	MS 3	1,68	96510208	**1 528,97**
SQ 3-95	MS 3	1,68	96510209	**1 583,39**
SQ 3-105	MS 3	1,85	96510210	**1 635,87**

SQ 5 Rp 1 ½”

Typ	Silnik		Nr katalogowy	Cena EUR
	Typ	Moc P_2 [kW]		
SQ 5-15	MS 3	0,7	96510211	**889,60**
SQ 5-25	MS 3	0,7	96510212	**909,83**
SQ 5-35	MS 3	1,15	96510213	**1 101,30**
SQ 5-50	MS 3	1,68	96510214	**1 232,50**
SQ 5-60	MS 3	1,68	96510215	**1 583,39**
SQ 5-70	MS 3	1,85	96510217	**1 635,87**

SQ 7 Rp 1 ½”

Typ	Silnik		Nr katalogowy	Cena EUR
	Typ	Moc P_2 [kW]		
SQ 7-15	MS 3	0,7	96510218	**1 218,28**
SQ 7-30	MS 3	1,15	96510219	**1 323,25**
SQ 7-40	MS 3	1,68	96510220	**1 694,34**

SQ 1/2/3/5/7 z płaskim kablem przyłączeniowym silnika 1,5 m, 3 x 1,5 mm², bez wtyczki

SQE 1 Rp 1 ¼”

Grupa rabatowa WS

Typ	Silnik		Nr katalogowy	Cena EUR
	Typ	Moc P_2 [kW]		
SQE 1-35	MSE 3	0,7	96510071	**994,45**
SQE 1-50	MSE 3	0,7	96510141	**1 079,14**
SQE 1-65	MSE 3	0,7	96510142	**1 159,81**
SQE 1-80	MSE 3	1,15	96510143	**1 397,85**
SQE 1-95	MSE 3	1,15	96510144	**1 456,40**
SQE 1-110	MSE 3	1,15	96510145	**1 506,09**
SQE 1-125	MSE 3	1,68	96510146	**1 805,27**
SQE 1-140	MSE 3	1,68	96510147	**1 863,80**
SQE 1-155	MSE 3	1,85	96510148	**1 922,33**

SQE 2 Rp 1 ¼”

Grupa rabatowa WS

Typ	Silnik		Nr katalogowy	Cena EUR
	Typ	Moc P_2 [kW]		
SQE 2-35	MSE 3	0,7	96510150	**1 032,75**
SQE 2-55	MSE 3	0,7	96510151	**1 095,33**
SQE 2-70	MSE 3	1,15	96510152	**1 212,29**
SQE 2-85	MSE 3	1,15	96510153	**1 355,47**
SQE 2-100	MSE 3	1,68	96510154	**1 682,30**
SQE 2-115	MSE 3	1,85	96510155	**1 740,81**

SQE 3 Rp 1 ¼”

Grupa rabatowa WS

Typ	Silnik		Nr katalogowy	Cena EUR
	Typ	Moc P_2 [kW]		
SQE 3-30	MSE 3	0,7	96510156	**990,36**
SQE 3-40	MSE 3	0,7	96510157	**1 048,88**
SQE 3-55	MSE 3	1,15	96510158	**1 212,29**
SQE 3-65	MSE 3	1,15	96510159	**1 355,47**
SQE 3-80	MSE 3	1,68	96510160	**1 682,30**
SQE 3-95	MSE 3	1,68	96510161	**1 740,81**
SQE 3-105	MSE 3	1,85	96510162	**1 799,26**

SQE 5 Rp 1 ½”

Grupa rabatowa WS

Typ	Silnik		Nr katalogowy	Cena EUR
	Typ	Moc P_2 [kW]		
SQE 5-15	MSE 3	0,7	96510163	**978,26**
SQE 5-25	MSE 3	0,7	96510164	**1 020,64**
SQE 5-35	MSE 3	1,15	96510165	**1 212,29**
SQE 5-50	MSE 3	1,68	96510166	**1 355,47**
SQE 5-60	MSE 3	1,68	96510167	**1 740,81**
SQE 5-70	MSE 3	1,85	96510168	**1 799,26**

SQE 7 Rp 1 ½”

Grupa rabatowa WS

Typ	Silnik		Nr katalogowy	Cena EUR
	Typ	Moc P_2 [kW]		
SQE 7-15	MSE 3	0,7	96510169	**1 339,29**
SQE 7-30	MSE 3	1,15	96510170	**1 456,40**
SQE 7-40	MSE 3	1,68	96510171	**1 863,80**

SQ 1/2/3/5/7 z płaskim kablem przyłączeniowym silnika 1,5 m, 3 x 1,5 mm², bez wtyczki. Dla SQE wymagane jest: np. pakiet stałego ciśnienia bez pompy, kabel podwodny i złącze kablowe

Dane techniczne - patrz katalog pomp
Baza cen wg naszych „Warunków sprzedaży i dostaw” – do podanych cen dolicza się ustawowe stawki VAT.
Zmiany techniczne zastrzeżone.

PAKIETY SQ/SQE

Pakiet hydroforowy SQE - stałe ciśnienie

Grupa rabatowa WS

Typ	Pakiet składa się z:		Kabel [m]	Nr katalogowy	Cena EUR
SQE 2-55	Pompy głębinowej SQE 2-55	kabel podwodny zakończony wtyczką, opaski kablowe (20 szt.) do zamocowania kabla podwodnego na pionie tłocznym pompy, zbiornik ciśnieniowy 8l/10 bar, przetwornik ciśnienia 0-6 bar z 2 m kablem, zawór kulowy ¾", manometr, jednostka sterująca CU 301.	40	96524505	2 119,54
SQE 2-85	Pompy głębinowej SQE 2-85		60	96524506	2 626,41
SQE 2-115	Pompy głębinowej SQE 2-115		80	96524507	2 906,47
SQE 3-65	Pompy głębinowej SQE 3-65		20	96524502	2 306,00
SQE 3-65	Pompy głębinowej SQE 3-65		40	96524501	2 357,28
SQE 3-105	Pompy głębinowej SQE 3-105		80	96524508	2 874,01
SQE 5-50	Pompy głębinowej SQE 5-50		40	96524509	2 418,92
SQE 5-70	Pompy głębinowej SQE 5-70		40	96524503	2 566,66

Pakiet podstawowy

Grupa rabatowa WS

Typ	Pakiet składa się z:		Nr katalogowy	Cena EUR
SQ 2-55	Pompy głębinowej SQ 2-55	30 m kabla podwodnego zakończonego wtyczką, opaski kablowe (10 szt.) do zamocowania kabla podwodnego na pionie tłocznym pompy.	96585941	1 262,24
SQ 3-40	Pompy głębinowej SQ 3-40		96160906	1 230,39

Pakiet do zraszania

Grupa rabatowa WS

Typ	Pakiet składa się z:		Nr katalogowy	Cena EUR
SQ 2-55	Pompy głębinowej SQ 2-55	30 m kabla podwodnego zakończonego wtyczką, opaski kablowe (10 szt.) do zamocowania kabla podwodnego na pionie tłocznym pompy, sterownika ciśnieniowego PM 1 (pompa SQ 5-70 wyposażona jest w sterownik ciśnieniowy PM 2) z kablem przyłączeniowym 1,5 m.	96585940	1 528,45
SQ 3-40	Pompy głębinowej SQ 3-40		96160907	1 474,57
SQ 5-70	Pompy głębinowej SQ 5-70		96585939	1 850,05

Pakiet do zraszania - bez pompy

Grupa rabatowa WS

Typ	Pakiet składa się z:	Nr katalogowy	Cena EUR
Dla pomp z typoszeregu SQ 1/2/3	- sterownika ciśnieniowego PM 1 z kablem przyłączeniowym 1,5 m zakończonym wtyczką, - opasek kablowych (10 szt.) do zamocowania kabla podwodnego na pionie tłocznym pompy. Maks.: 10A, maks.: 10 bar, maks.: 3m³/h Pakiet przeznaczony do pomp: SQ 1 do SQ 1-80 / SQ 2 do SQ 2-85 / SQ 3 do SQ 3-55	96040693	392,37

Pakiet hydroforowy

Grupa rabatowa WS

Typ	Pakiet składa się z:	Nr katalogowy	Cena EUR
SQ 3-40	Pompy głębinowej SQ 3-40 z 30 m kabla podwodnego zakończonego wtyczką, opasek kablowych (10 szt.) do zamocowania kabla podwodnego na pionie tłocznym pompy, sterownika ciśnieniowego PM 1 z kablem przyłączeniowym 1,5 m zakończonym wtyczką, zbiornika ciśnieniowego 18 l/10 bar, zaworu kulowego 3/4", spustu i podłączeniem do manometru 1/4", manometr 10 bar, złączka i uchwyt naścienny do zbiornika	96160908	1 565,55

Baza cen wg naszych „Warunków sprzedaży i dostaw” – do podanych cen dolicza się ustawowe stawki VAT.
Zmiany techniczne zastrzeżone.

PAKIETY SQ/SQE

Pompy SQ z kablem - bez wtyczki

Grupa rabatowa WS

Typ	Pakiet składa się z:	Nr katalogowy	Cena EUR
SQ 1-65	Pompy głębinowej SQ 1-65 z 30 m płaskim kablem podwodnym 3 x 1,5 mm²	96524421	1 242,65
SQ 2-55	Pompy głębinowej SQ 2-55 z 15 m płaskim kablem podwodnym 3 x 1,5 mm²	96524431	1 133,62
SQ 2-70	Pompy głębinowej SQ 2-70 z 30 m płaskim kablem podwodnym 3 x 1,5 mm²	96524434	1 329,65
SQ 2-85	Pompy głębinowej SQ 2-85 z 40 m płaskim kablem podwodnym 3 x 1,5 mm²	96524443	1 520,90
SQ 3-40	Pompy głębinowej SQ 3-40 z 15 m płaskim kablem podwodnym 3 x 1,5 mm²	96524426	1 078,07
SQ 3-55	Pompy głębinowej SQ 3-55 z 30 m płaskim kablem podwodnym 3 x 1,5 mm²	96524438	1 329,30
SQ 3-65	Pompy głębinowej SQ 3-65 z 40 m płaskim kablem podwodnym 3 x 1,5 mm²	96524440	1 520,90
SQ 3-80	Pompy głębinowej SQ 3-80 z 30 m płaskim kablem podwodnym 3 x 1,5 mm²	96524445	1 756,91
SQ 3-80	Pompy głębinowej SQ 3-80 z 50 m płaskim kablem podwodnym 3 x 1,5 mm²	96524446	1 840,28
SQ 5-35	Pompy głębinowej SQ 5-35 z 15 m płaskim kablem podwodnym 3 x 1,5 mm²	96524441	1 238,45
SQ 5-50	Pompy głębinowej SQ 5-50 z 30 m płaskim kablem podwodnym 3 x 1,5 mm²	96524450	1 498,28
SQ 5-60	Pompy głębinowej SQ 5-60 z 30 m płaskim kablem podwodnym 3 x 1,5 mm²	96524451	1 811,38
SQ 5-70	Pompy głębinowej SQ 5-70 z 30 m płaskim kablem podwodnym 3 x 1,5 mm²	96524452	1 863,80
SQ 7-40	Pompy głębinowej SQ 7-40 z 15 m płaskim kablem podwodnym 3 x 1,5 mm²	96524453	1 831,56

7

Pakiet hydroforowy - bez pompy

Grupa rabatowa WS

Typ	Pakiet składa się z:	Nr katalogowy	Cena EUR
Dla pomp z typoszeregu SQ 1/2/3	- sterownika ciśnieniowego PM 1 z kablem przyłączeniowym 1,5 m zakończonym wtyczką, - membranowego zbiornika ciśnieniowego 18 l/10 bar, - zaworu kulowego 3/4" ze spustem i podłączeniem do manometru 1/4" - manometr 10 bar, - trójnika 1" - 3/4" - 1", - złączka i uchwyt naścienny do zbiornika, - opaski kablowe (10 szt.) do zamocowania kabla podwodnego na pionie tłocznym pompy. Maks.: 6 A, maks.: 7 bar. Pakiet przeznaczony do pomp: SQ 1 do SQ 1-80 / SQ 2 do SQ 2-85 / SQ 3 do SQ 3-55	96040636	768,73

Przykład instalacji pompy (pakietu) SQ/SQE wraz z niezbędnym osprzętem

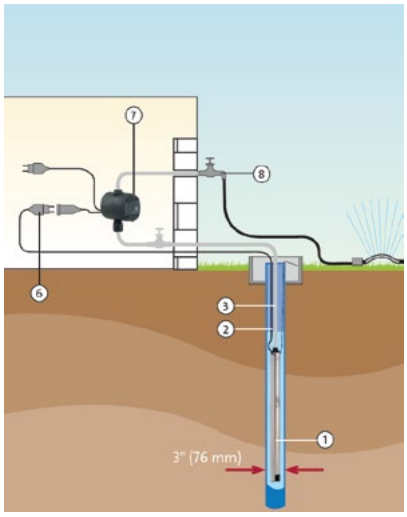

Rys.1 Pakiet do zraszania z pompą lub bez pompy (np.: 96585940 lub 96040693)

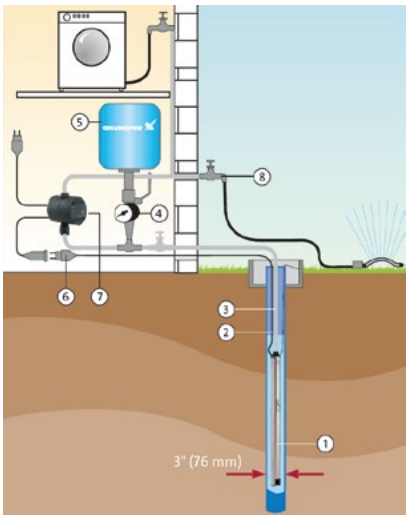

Rys.2 Pakiet hydroforowy do zaopatrzenia w wodę (np.: 96160908)

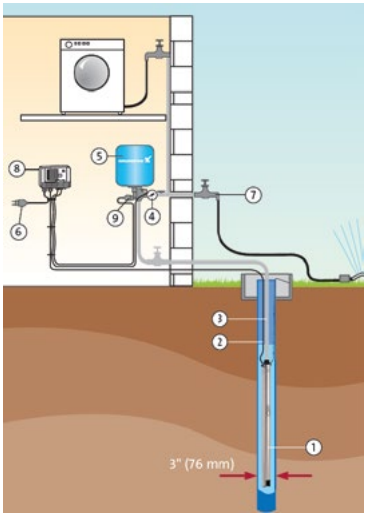

Rys.3 Pakiet hydroforowy SQE - stałe ciśnienie, (np.: 96524502)
1 - pompa SQE, 2 - kabel podwodny,
3 - pion tłoczny, 4 - manometr,
5 - zbiornik, 6 - wtyczka Schuko,
7 - zawór czerpalny,
8 - sterownik CU301,
9 - przetwornik ciśnienia

1 - pompa SQ, 2 - kabel podwodny, 3 - pion tłoczny, 4 - manometr, 5 - zbiornik,
6 - wtyczka Schuko, 7 - sterownik ciśnienia PM 1, 8 - zawór czerpalny

OSPRZĘT SQ/SQE

Sterownik CU 300 i CU 301

Grupa rabatowa P1

Typ	Nr katalogowy	Cena EUR
CU 300	96427718	**334,04**
CU 301	96436753	**290,68**

Interfejs mobilny do bezprzewodowej komunikacji z CU 300/301

Grupa rabatowa I3

Typ	Opis	Nr katalogowy	Cena EUR
MI301	MI301 uniwersalny interfejs komunikacyjny Bluetooth dla urządzeń z systemem operacyjnym Anroid oraz Apple iOS	98046408	**179,49**

Oprogramowanie Grundfos GO Remote i GO CAPS można bezpłatnie pobrać zarówno do urządzeń z systemem operacyjnym Apple iOS, jak i Android.

7

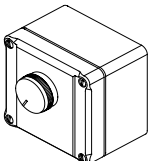

Potencjometr SQE 2 i SQE 3

Grupa rabatowa P1

Nr wyrobu	Opis	Nr katalogowy	Cena EUR
SPP1	Potencjometr zewnętrzny do montażu naściennego, stopień ochrony IP 55	00625468	**n.z.**

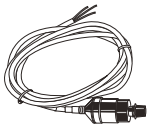

Zestaw przetwornika do CU 301

Grupa rabatowa S1

Zestaw do CU301 z 2m kablem	Opis	Nr katalogowy	Cena EUR
	MBS 1900 ze stali nierdzewnej 1-4404, 4-20 mA, 0-6 bar, kabel 2m	00405168	**n.z.**

Sterowanie stałego ciśnienia dla SQE

Grupa rabatowa P1

Dla	Opis	Nr katalogowy	Cena EUR
wszystkich SQE	Składa się ze zbiornika 8 l, 7 bar, czujnika ciśnienia 0-6 bar , manometru 10 bar, opasek kablowych, CU 301	96524504	**612,50**

Łączniki ciśnienia PM 1 i PM 2

Grupa rabatowa P1

Typ	Opis	Nr katalogowy	Cena EUR
PM 1 15	Łącznik ciśnieniowy z 1,5 kablem z wtyczką, ciś. zał. 1,5 bar, Qmax = 5 m^3/h, Imax = 10 A.	96848693	**80,17**
PM 1 22	Łącznik ciśnieniowy z 1,5 kablem z wtyczką, ciś. zał. 2,2 bar, Qmax = 5 m^3/h, Imax = 10 A.	96848722	**80,17**
PM 2	Łącznik ciśnieniowy z 1,5 kablem z wtyczką, reg. ciś. zał. od 1,5 - 5,0 bar, Qmax = 7 m^3/h, Imax = 10 A	96848740	**138,26**

Kabel podwodny do wody pitnej

Grupa rabatowa P1

Przekrój	Wykonanie	Nr katalogowy	Cena/mb EUR
3 x 1,5 mm^2	Okrągły 3-żyłowy, wraz z przewodem ochronnym	00ID7946	**2,84**
3 x 2,5 mm^2	Okrągły 3-żyłowy, wraz z przewodem ochronnym	00ID7947	**4,16**
3 x 4,0 mm^2	Okrągły 3-żyłowy, wraz z przewodem ochronnym	00ID7948	**7,39**
3 x 6,0 mm^2	Okrągły 3-żyłowy, wraz z przewodem ochronnym	00RM4098	**9,29**

n.z. - cena na zapytanie

Baza cen wg naszych „Warunków sprzedaży i dostaw" – do podanych cen dolicza się ustawowe stawki VAT.
Zmiany techniczne zastrzeżone.

OSPRZĘT SQ/SQE

Osprzęt kablowy

Grupa rabatowa S1

Przekrój	Wykonanie		Nr katalogowy	Cena EUR
Łącznik kablowy (mufa termokurczliwa) KM	do wodoszczelnego połączenia kabla silnika z kablem podwodnym	dla kabla podwodnego 3 x 1,5 mm² i 3 x 2,5 mm² 3 x 4,0 mm² i 3 x 6,0 mm²	96021473	**38,48**
Opaski kablowe	Złożone z 7,5 mb perforowanej taśmy gumowej i 16 zapinek		00115016	**30,38**

Linka stalowa nierdzewna

Grupa rabatowa P1

		Nr katalogowy	Cena/mb EUR
Linka nierdzewna	średnica 2 mm, do zamocowania pompy w studni (obciążenie dopuszczalne 100 kg)	00ID8957	**1,06**

Zaciski linowe nierdzewne

Grupa rabatowa P1

		Nr katalogowy	Cena EUR
Zaciski linowe	do linki nierdzewnej 2 mm, koniecznie 2 sztuki na ucho	00ID8960	**4,15**

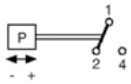

Łącznik ciśnieniowy jednobiegunowy

Grupa rabatowa P1

Typ	Zakres nastaw Zał-min./Wył-max.	Nr katalogowy	Cena EUR
FF 4-4	0,22 - 4 bar	00ID8952	**58,12**
FF 4-8	0,5 - 8 bar	00ID8953	**58,12**
FF 4-16	1,0 - 16 bar	00ID8954	**80,46**
FF 4-32	2,0 - 32 bar	00ID9074	**92,48**

Membranowy zbiornik ciśnieniowy GT

Ciśnienie wstępne: **1,5 bar**
Maks. ciśnienie pracy: **10 bar**
Maks. temp. cieczy: **+90°C**

Grupa rabatowa P1

Pojemność nominalna	Przyłącze	Nr katalogowy	Cena EUR
8 l	G ¾	96528335	**48,47**
18 l	G ¾	96526322	**62,16**
24 l	G 1	96528339	**66,52**
35 l	G 1	96528340	**120,31**
60 l*	G 1	96528341	**197,79**
80 l*	G 1	96894291	**231,78**

*** zbiornik do montażu na posadzce, przyłączony za pomocą kolana 90°**

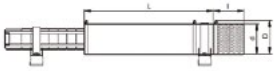

Płaszcz chłodzący

Grupa rabatowa P1

Opis	Wykonanie materiałowe	Nr katalogowy	Cena EUR
Płaszcz chłodzący D88/L650x1,0 3"	Stal nierdz. 1.4301	97535677	**117,68**
Sito wlotowe Ø88x90x1,0	Stal nierdz. 1.4301	97943446	**101,84**
Obejmy D68/D88 (komplet)	Stal nierdz. 1.4301	97512995	**88,75**

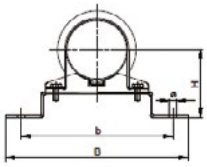

Płaszcz chłodzący (komplet)

Grupa rabatowa P1

Opis	Wykonanie materiałowe	Nr katalogowy	Cena EUR
Komplet płaszcza chłodzącego (zawiera: płaszcz D88/L650x1,0 3", sito wlotowe Ø88x90x1,0, obejmy z nowej linii D68/D88)	Stal nierdz. 1.4301	98148594	**280,40**

Dane techniczne - patrz katalog pomp
Baza cen wg naszych „Warunków sprzedaży i dostaw" – do podanych cen dolicza się ustawowe stawki VAT.
Zmiany techniczne zastrzeżone.

Domowe zestawy podnoszenia ciśnienia

CM | CME Booster

be
think
innovate

GRUNDFOS

Samozasysający zestaw podnoszenia ciśnienia CMB-SP z łącznikiem ciśnienia PM 1 lub PM 2

Całkowicie automatyczny, zmontowany na gotowo, okablowany elektrycznie i sprawdzony jednopompowy zestaw podnoszenia ciśnienia z poziomą wielostopniową pompą samozasysającą typu CM-SP i łącznikiem ciśnienia. Zestaw przeznaczony do zasysania z wys. do 4m.

Oznaczenia:
I – wyk.mater. części hydraulicznej – stal nierdzewna EN 1.4301/AISI 304
C – zasilanie: 1x220-240 V, 50 Hz
A – silnik: MG
C – kabel: 1,5 m z wtyczką Schuko
A/B/C – sterowanie: łącznik ciśnienia

A – Przyłącze wej./wyj.: patrz karta katalogowa
Ciśnienie robocze: max. 10 bar
Temp. cieczy: 0 – 60 ˚C
Klasa ochrony: IP 55
Poziom hałasu: >55 dB(A)

Grupa rabatowa C3

Typ	Nominalna moc silnika P2 [kW]	Wydajność nominalna [m³/h]	Nominalna wys. podnoszenia [H]	Łącznik ciśnienia PM	Nr katalogowy	Cena EUR
CMB-SP 5-28 I-C-A-C-B-A	0,5	4,7	22,1	PM 1-2,2	98507579	**621,18**
CMB-SP 5-28 I-C-A-C-C-A	0,5	4,7	22,1	PM 2	98507631	**802,34**

Inne wielkości na zapytanie

8

Samozasysający zestaw podnoszenia ciśnienia CMB-SP SET z łącznikiem ciśnienia PM 1 lub PM 2 - do samodzielnego montażu

Zestaw zawiera: pompę CM-SP, sterownik PM 1/PM 2 oraz uchwyt montażowy do sterownika PM. Model przeznaczony do zasysania z wys. do 8 m.

Oznaczenia:
I – wyk.mater. części hydraulicznej – stal nierdzewna EN 1.4301/AISI 304
C – zasilanie: 1x220-240 V, 50 Hz
A – silnik: MG
C – kabel: 1,5 m z wtyczką Schuko
A/B – sterowanie: łącznik ciśnienia PM 1/PM 2

A – Przyłącze wej./wyj.: patrz karta katalogowa
Ciśnienie robocze: max. 10 bar
Temp. cieczy: 0 – 60 *C
Klasa ochrony: IP 55
Poziom hałasu: >55 dB(A)

Grupa rabatowa C3

Typ	Nominalna moc silnika P1 [kW]	Łącznik ciśnienia PM	Wydajność nom. [m³/h]	Nominalna wys. podnoszenia [H]	Nr katalogowy	Cena EUR
CMB-SP SET 3-28 I-C-A-C-A-A	0,5	PM 1-1,5	3	20,5	98507586	**553,24**

Inne wielkości na zapytanie.
UWAGA: zestawy CMB-SP SET przeznaczone są do samodzielnego montażu (oddzielny montaż łącznika ciśnienia PM). Patrz instrukcja montażu produktu.

Baza cen wg naszych „Warunków sprzedaży i dostaw" – do podanych cen dolicza się ustawowe stawki VAT.
Zmiany techniczne zastrzeżone.

Mały zestaw podnoszenia ciśnienia CMBE

Całkowicie automatyczny, zmontowany na gotowo okablowany elektrycznie i sprawdzony jednopompowy zestaw podnoszenia ciśnienia z poziomą wielostopniową pompą typu CME ze zintegrowaną przetwornicą częstotliwości wyposażony w 2 litrowy zbiornik membranowy, zabezpieczenie przed suchobiegiem, manometr i zawór zwrotny.

Oznaczenia:
I – wyk. mater. części hydraul. – EN 1.4301/AISI 304
U – zasilanie: 1x220-240V, 50/60Hz
C – silnik: Grundfos MGE - SaVer ze zintegrowaną przetw. częstotliwości
C – kabel: 1,5 m z wtyczką Schuko
D – sterowanie: przetwornica częstotliwości
A/B – przyłącze wej./wyj.

Ciśnienie robocze: 10 bar
Temperatura cieczy: 0-60°C
Klasa ochrony: IP 55
Poziom hałasu: < 55 dB(A)

Grupa rabatowa C3

Typ	Wykon. materiał. części hydraul.	Przyłącze wej./wyj.	Wydajn. nom. [m3/h]	Nom. wys. podnoszenia [m]	Moc silnika P2 [kW]	Nr katalogowy	Cena EUR
CMBE 1-44 I-U-C-C-D-A	I	Rp1 / Rp1	2	26	1,1	98374697	**1 240,42**
CMBE 3-62 I-U-C-C-D-A	I	Rp1 / Rp1	3,7	39,4	1,1	98374701	**1 491,33**
CMBE 3-93 I-U-C-C-D-A	I	Rp1 / Rp1	3,7	59,8	1,5	98374702	**1 640,97**
CMBE 5-62 I-U-C-C-D-B	I	Rp 1 ¼ / Rp1	5,6	44,2	1,5	98374704	**2 174,81**
CMBE 10-54 I-U-C-C-D-C	I	Rp 1 ½ / Rp1 ½	12	35,4	1,5	98382202	**2 424,25**

Interfejs mobilny do bezprzewodowej komunikacji z CMBE

Grupa rabatowa I3

Typ	Opis	Nr katalogowy	Cena EUR
MI301	MI301 uniwersalny interfejs komunikacyjny Bluetooth dla urządzeń z systemem operacyjnym Anroid oraz Apple iOS	98046408	**179,49**

Oprogramowanie Grundfos GO Remote i GO CAPS można bezpłatnie pobrać zarówno do urządzeń z systemem operacyjnym Apple iOS, jak i Android

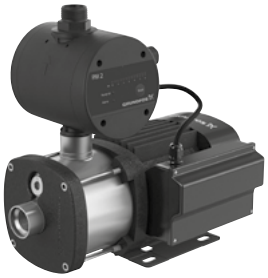

Mały zestaw podnoszenia ciśnienia CMB z łącznikiem ciśnienia PM 1 lub PM 2

Całkowicie automatyczny, zmontowany na gotowo okablowany elektrycznie i sprawdzony jednopompowy zestaw podnoszenia ciśnienia z poziomą wielostopniową pompą typu CM z łącznikiem ciśnienia PM 1 lub PM 2.

Oznaczenia:
I – wyk. mater. części hydraul - stal nierdzewna
A – wyk. mater. części hydraul. – żeliwo
C – zasilanie: 1x220-240 V, 50 Hz,
A – silnik: MG
C – kabel: 1,5 m z wtyczką Schuko
A/B – sterowanie: łącznik ciśnienia PM 1 lub PM 2
A/B – przyłącze wej/wyj: A - G1 / G1
B - G1/1 1/2 / G1 1/2

Zasilanie: 1x220-240 V, 50 Hz
Ciśnienie instalacji: max. 10 bar
Temperatura cieczy: 0-60°C
Klasa ochrony: IP 55
Poziom ciśnienia akustrycznego pompy: < 55dB(A)

Grupa rabatowa C3

Typ	Wyk. mat. cz. hydraulicznej	Wydajn. nom. [m³/h]	Łącznik ciśnienia PM	Moc silnika P_2 [kW]	Nr katalogowy	Cena EUR
CMB 1-27 A-C-A-C-A-A	A	1,7	PM 1-15	0,3	97530087	**384,38**
CMB 1-27 I-C-A-C-A-A	I	1,7	PM 1-15	0,3	97530091	**499,70**
CMB 1-36 I-C-A-C-A-A	I	1,7	PM 1-15	0,3	97530100	**527,63**
CMB 1-45 A-C-A-C-A-A	A	1,7	PM 1-15	0,5	97530105	**429,76**
CMB 1-45 I-C-A-C-A-A	I	1,7	PM 1-15	0,5	97530109	**558,67**
CMB 1-54 A-C-A-C-B-A	A	1,7	PM 1-22	0,5	97530114	**429,76**
CMB 1-54 I-C-A-C-B-A	I	1,7	PM 1-22	0,5	97530118	**558,67**
CMB 3-27 I-C-A-C-A-A	I	3,1	PM 1-15	0,5	97530127	**533,82**
CMB 3-37 I-C-A-C-A-A	I	3,1	PM 1-15	0,5	97530136	**558,67**
CMB 3-46 I-C-A-C-B-A	I	3,1	PM 1-22	0,5	97530145	**620,73**
CMB 3-55 I-C-A-C-B-A	I	3,1	PM 1-22	0,67	97530154	**667,31**
CMB 5-28 A-C-A-C-B-B	A	4,7	PM 1-22	0,5	97530159	**465,55**
CMB 5-28 I-C-A-C-B-B	I	4,7	PM 1-22	0,5	97530163	**605,22**
CMB 5-46 A-C-A-C-B-B	A	4,7	PM 1-22	0,9	97530168	**596,88**
CMB 5-47 I-C-A-C-B-B	I	4,7	PM 1-22	0,9	97530172	**n.z.**

Grupa rabatowa C3

Typ	Wykon. materiał. cz. hydrau.	Wydaj. nom. [m³/h]	Łącznik ciśnienia PM	Moc silnika P_2 [kW]	Nr katalogowy	Cena EUR
CMB 1-27 I-C-A-C-C-A	I	1,7	PM 2	0,3	97529987	**649,41**
CMB 1-27 A-C-A-C-C-A	A	1,7	PM 2	0,3	97530001	**506,52**
CMB 1-36 I-C-A-C-C-A	I	1,7	PM 2	0,3	97530006	**685,21**
CMB 1-45 A-C-A-C-C-A	A	1,7	PM 2	0,5	97530019	**541,90**
CMB 1-45 I-C-A-C-C-A	I	1,7	PM 2	0,5	97530015	**694,77**
CMB 1-54 A-C-A-C-C-A	A	1,7	PM 2	0,5	97530028	**586,60**
CMB 1-54 I-C-A-C-C-A	I	1,7	PM 2	0,5	97530024	**752,08**
CMB 3-27 I-C-A-C-C-A	I	3,1	PM 2	0,5	97530033	**695,24**
CMB 3-37 I-C-A-C-C-A	I	3,1	PM 2	0,5	97530042	**726,27**
CMB 3-55 A-C-A-C-C-A	A	3,1	PM 2	0,67	97530064	**668,49**
CMB 5-28 A-C-A-C-C-B	A	4,7	PM 2	0,5	97530073	**606,44**
CMB 5-28 I-C-A-C-C-B	I	4,7	PM 2	0,5	97530069	**788,34**
CMB 5-46 A-C-A-C-C-B	A	4,7	PM 2	0,9	97530082	**775,91**

Zbiornik ciśnieniowy

Grupa rabatowa P1

Typ	Opis	Nr katalogowy	Cena EUR
Zbiornik ciśnieniowy GT-H-8 PN10 G3/4 V	8 l	96528335	**48,47**
Zbiornik ciśnieniowy GT-H-8 PN10 G1 V	8 l	96526321	**48,47**
Zbiornik ciśnieniowy GT-H-18 PN10 G3/4 V	18 l	96526322	**62,16**
Zbiornik ciśnieniowy GT-H-18 PN10 G1 V	18 l	96528337	**62,16**
Zbiornik ciśnieniowy GT-H-35 PN10 G1 V	35 l	96528340	**120,31**
Zbiornik ciśnieniowy GT-H-80 PN10 G1 V	80 l	96894291	**231,78**

8

Dane techniczne - patrz katalog pomp
Baza cen wg naszych „Warunków sprzedaży i dostaw" – do podanych cen dolicza się ustawowe stawki VAT.
Zmiany techniczne zastrzeżone.

Pompy do wody brudnej

UNILIFT CC | UNILIFT KP | KPC
UNILIFT AP | Osprzęt

be
think
innovate

GRUNDFOS

Pompa zatapialna UNILIFT CC

Grupa rabatowa CW

Typ	Moc [kW]	Napięcie	Prąd znamionowy I_N [A]	Długość przewodu [m]	Masa [kg]	Nr katalogowy	Cena EUR
Pompa bez wyłącznika pływakowego (...M1)							
UNILIFT CC 5 M1	0,24	1x230 V	1,1	5	4,35	96280965	**216,21**
UNILIFT CC 7 M1	0,38	1x230 V	1,7	10	4,6	96280967	**255,54**
UNILIFT CC 9 M1	0,78	1x230 V	3,7	10	6,5	96280969	**325,77**
Pompa z wyłącznikiem pływakowym (...A1)							
UNILIFT CC 5 A1	0,24	1x230 V	1,1	5	4,35	96280966	**230,29**
UNILIFT CC 7 A1	0,38	1x230 V	1,7	10	4,6	96280968	**266,77**
UNILIFT CC 9 A1	0,78	1x230 V	3,7	10	6,5	96280970	**345,42**

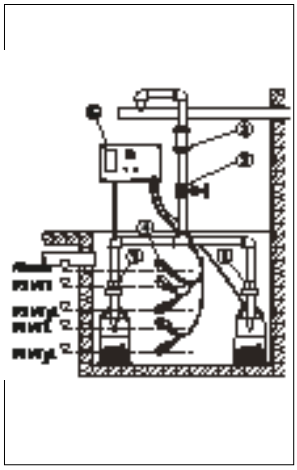

Osprzęt do UNILIFT CC

Grupa rabatowa P1

Opis			Nr katalogowy	Cena EUR
① Klapa zwrotna z atestem PA-1		Rp 1¼	96005308	**34,84**
② Mufowa zasuwa odcinająca, spiżowa		Rp 1¼	00ID0918	**38,00**
③ Elastyczny łącznik DN 32, łącznie z opaskami do węża o średnicy wewnętrznej 42 mm		DN 32	91071645	**17,73**
④ Łącznik pływakowy typu SAS na napięcie jednofazowe, do wbudowania w pompownie		5 m	00ID7805	**28,95**
Alarmowy łącznik pływakowy do miejsc o ograniczonym miejscu zabudowy, przewód zasilający 3 m			91071288	**72,51**
⑤ LC 231	Sterownik dla dwóch pomp, zakresy 1-9 [A], 1x230/3x400 [V]	patrz str. 185	99369650	**663,02**
LC 231	Sterownik dla jednej pompy*, zakresy 1-12 [A], 1x230/3x400 [V]	patrz str. 185	99369644	**528,75**

9

Dane techniczne - patrz katalog pomp
Baza cen wg naszych „Warunków sprzedaży i dostaw" – do podanych cen dolicza się ustawowe stawki VAT.
Zmiany techniczne zastrzeżone.

Pompa zatapialna UNILIFT KP

z silnikiem elektrycznym 1 x 220-230 V 50 Hz; przyłącze Rp 1¼

Grupa rabatowa CW

Typ	Moc silnika [kW]	Napięcie	Prąd znamionowy I_N [A]	Łącznik pływakowy	Długość przewodu [m]	Nr katalogowy	Cena EUR
UNILIFT KP 150-M1	0,3	1x230 V	1,3	—	10	011H1300	**351,46**
UNILIFT KP 150-A1	0,3	1x230 V	1,3	●	5	011H1600	**349,45**
UNILIFT KP 150-A1	0,3	1x230 V	1,3	●	10	011H1800	**373,54**
UNILIFT KP 150-AV1	0,3	1x230 V	1,3	pionowy	5	011H1400	**369,52**
UNILIFT KP 150-AV1	0,3	1x230 V	1,3	pionowy	10	011H1900	**393,63**
UNILIFT KP 250-M1	0,5	1x230 V	2,2	—	10	012H1300	**421,84**
UNILIFT KP 250-A1	0,5	1x230 V	2,2	●	5	012H1600	**419,75**
UNILIFT KP 250-A1	0,5	1x230 V	2,2	●	10	012H1800	**442,24**
UNILIFT KP 250-AV1	0,5	1x230 V	2,2	pionowy	5	012H1400	**440,20**
UNILIFT KP 250-AV1	0,5	1x230 V	2,2	pionowy	10	012H1900	**464,60**
UNILIFT KP 350-M1	0,7	1x230 V	3,2	—	10	013N1300	**536,56**
UNILIFT KP 350-A1	0,7	1x230 V	3,2	●	5	013N1600	**534,47**
UNILIFT KP 350-A1	0,7	1x230 V	3,2	●	10	013N1800	**573,47**
UNILIFT KP 350-AV1	0,7	1x230 V	3,2	pionowy	5	013N1400	**618,40**
UNILIFT KP 350-AV1	0,7	1x230 V	3,2	pionowy	10	013N1900	**657,35**

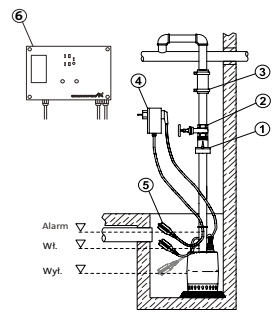

Osprzęt do UNILIFT KP

Grupa rabatowa P1

	Opis		Nr katalogowy	Cena EUR
①	Klapa zwrotna z atestem PA-1	Rp 1¼	96005308	**34,84**
②	Mufowa zasuwa odcinająca, spiżowa	Rp 1¼	00ID0918	**38,00**
③	Elastyczny łącznik DN 32, łącznie z opaskami do węża o średnicy wewnętrznej 42 mm	DN 32	91071645	**17,73**
④	Sterownik alarmowy LC A1 do kontroli poziomu w pompowniach lub małych agregatach podnoszenia ścieków z odrębnym łącznikiem pływakowym. Alarmowanie brzęczykiem piezoelektrycznym i bezpotencjałowym stykiem przełączającym (łączalność max. 5 A, 230 V). Możliwe buforowe zasilanie sygnału alarmowego z akumulatora 9 V (akumulator nie należy do zakresu dostawy). Obudowa do montażu wtykowego zintegrowana wtykiem ze stykiem ochronnym i przelotowo okablowanym gniazdem wtykowym do bezpośredniego przyłączenia pompy UNILIFT KP, Imax =10 A		91071287	**114,87** **Gr. rab. I1**
⑤	Łącznik pływakowy typu SAS dla LC A1, do wbudowania w pompownie	5 m	00ID7805	**28,95**
⑥	LC 231 Sterownik dla jednej pompy, zakresy 1-12 [A], 1x230/3x400 [V]		99369644	**528,75**
	LC 231 Sterownik dla dwóch pomp*, zakresy 1-9 [A], 1x230/3x400 [V]		99369650	**663,02**

* nie występuje na rysunku

Pompa zatapialna KPC

Grupa rabatowa CW

Typ	Moc silnika [kW]	Napięcie	Prąd znamionowy I_N [A]	Łącznik pływakowy	Długość przewodu [m]	Nr katalogowy	Cena EUR
KPC 300A	0,35	230 V	1,5	●	10	98863989	**208,02**
KPC 600A	0,8	230 V	3,4	●	10	98864015	**267,82**

Dane techniczne – patrz katalog pomp.

Baza cen wg naszych „Warunków sprzedaży i dostaw" – do podanych cen dolicza się ustawowe stawki VAT.
Zmiany techniczne zastrzeżone.

Pompy zatapialne UNILIFT AP 12, AP 35, AP 50

Grupa rabatowa CW

Typ	Zakres dostawy części elektrycznej	Moc elektryczna P_1 / P_2 [kW]	Prąd znamionowy I_N [A]	Króciec tłoczny [PN 6]	Nr katalogowy	Cena EUR
UNILIFT AP 12.40.04.A1	⑥	0,70 / 0,40	3,1	Rp 1½	96011017	**693,45**
UNILIFT AP 12.40.04.A1	⑨				96011018	**734,00**
UNILIFT AP 12.40.04.1	⑦				96011016	**678,06**
UNILIFT AP 12.40.04.A3	⑩	0,69 / 0,40	1,3		96023871	**867,39**
UNILIFT AP 12.40.04.3	⑧				96011024	**654,86**
UNILIFT AP 12.40.06.A1	⑥	0,94 / 0,60	4,4	Rp 1½	96001735	**730,24**
UNILIFT AP 12.40.06.A1	⑨				96010979	**780,42**
UNILIFT AP 12.40.06.1	⑦				96001720	**707,05**
UNILIFT AP 12.40.06.A3	⑩	0,93 / 0,60	1,6		96023872	**915,63**
UNILIFT AP 12.40.06.3	⑧				96001652	**683,84**
UNILIFT AP 12.40.08.A1	⑥	1,27 / 0,80	5,9	Rp 1½	96001798	**827,81**
UNILIFT AP 12.40.08.A1	⑨				96010980	**875,78**
UNILIFT AP 12.40.08.1	⑦				96001869	**801,81**
UNILIFT AP 12.40.08.A3	⑩	1,18 / 0,80	2,1		96023873	**975,69**
UNILIFT AP 12.40.08.3	⑧				96001791	**773,84**
UNILIFT AP 12.50.11.A1	⑥	1,61 / 1,10	8,0	Rp 2	96001965	**1 165,69**
UNILIFT AP 12.50.11.A1	⑨				96010981	**1 219,67**
UNILIFT AP 12.50.11.1	⑦				96001958	**1 131,76**
UNILIFT AP 12.50.11.A3	⑩	1,60 / 1,10	3,0		96023874	**1 305,78**
UNILIFT AP 12.50.11.3	⑧				96001975	**1 091,74**
UNILIFT AP 35.40.06.A1	⑥	0,86 / 0,60	4,4	Rp 1½	96001777	**832,05**
UNILIFT AP 35.40.06.A1	⑨				96010982	**896,99**
UNILIFT AP 35.40.06.1	⑦				96001796	**807,64**
UNILIFT AP 35.40.06.A3	⑩	0,85 / 0,60	1,6		96023875	**990,26**
UNILIFT AP 35.40.08.A1	⑥	1,15 / 0,80	5,9	Rp 1½	96001897	**911,21**
UNILIFT AP 35.40.08.A1	⑨				96010983	**951,67**
UNILIFT AP 35.40.08.1	⑦				96001672	**884,77**
UNILIFT AP 35.40.08.A3	⑩	1,07 / 0,80	2,1		96023876	**1 239,59**
UNILIFT AP 35.40.08.3	⑧				96001718	**854,32**
UNILIFT AP 50.50.08.A1	⑥	1,27 / 0,80	5,9	Rp 2	96010584	**1 197,28**
UNILIFT AP 50.50.08.A1	⑨				96010984	**1 264,94**
UNILIFT AP 50.50.08.1	⑦				96010595	**1 160,71**
UNILIFT AP 50.50.08.3	⑧				96010563	**1 122,22**
UNILIFT AP 50.50.11. A1	⑥	1,16 / 1,10	8,0	Rp 2	96010566	**1 810,13**
UNILIFT AP 50.50.11.A1	⑨				96010985	**1 856,78**
UNILIFT AP 50.50.11.1	⑦				96010577	**1 755,33**
UNILIFT AP 50.50.11.3	⑧				96010562	**1 700,59**

Dane techniczne - patrz katalog pomp

Zakres dostawy części elektrycznej

⑥ Wykonanie jednofazowe ze sterowaniem łącznikiem pływakowym: z 5 m przewodem zasilającym z wtyczką ze stykiem ochronnym i łącznikiem pływakowym na pompie.
⑦ Wykonanie jednofazowe bez sterowania łącznikiem pływakowym, z 10 m przewodem zasilającym i wtyczką ze stykiem ochronnym.
⑧ Wykonanie trójfazowe bez sterowania łącznikiem pływakowym, z 10 m przewodem zasilającym z wolnym końcem.
⑨ Wykonanie jednofazowe ze sterowaniem łącznikiem pływakowym, z 10 m przewodem zasilającym i wtyczką ze stykiem ochronnym oraz łącznikiem pływakowym na pompie.
⑩ Wykonanie trójfazowe ze sterowaniem łącznikiem pływakowym; pompa z 10 m przewodem zasilającym przyłączonym do skrzynki sterowniczej z zabezpieczeniem silnika i łącznikiem ZAŁ/WYŁ. Łącznik pływakowy z 10 m przewodem zasilającym wyprowadzonym ze skrzynki sterowniczej.
Przewód sieciowy 0,5 m z wtyczką CEE i przełącznikiem fazy.

Zakres dostawy części hydraulicznej: UNILIFT AP 12, 35, 50: Pompy ze stali szlachetnej, kompletne, z rękojeścią i sitem wlotowym.

Baza cen wg naszych „Warunków sprzedaży i dostaw” – do podanych cen dolicza się ustawowe stawki VAT.
Zmiany techniczne zastrzeżone.

Pompy zatapialne UNILIFT AP 35B, UNILIFT AP 50B

Grupa rabatowa CW

Typ	Zakres dostawy części elektrycznej	Moc elektryczna P_1 / P_2 [kW]	Prąd znamionowy I_N [A]	Króciec tłoczny [PN 6]	Nr katalogowy	Cena EUR
UNILIFT AP 35B.50.06.A1	②	0,99 / 0,66	4,4	Rp 2	96004562	**612,85**
UNILIFT AP 35B.50.06.A1	⑤	0,99 / 0,66	4,4		96468356	**627,99**
UNILIFT AP 35B.50.06.1	③	0,99 / 0,66	4,4		96004563	**535,74**
UNILIFT AP 35B.50.06.3	④	0,99 / 0,66	1,6		96004565	**588,44**
UNILIFT AP 35B.50.06.3	①	0,99 / 0,66	1,6		96468190	**599,30**
UNILIFT AP 35B.50.08.A1	②	1,22 / 0,71	5,5	Rp 2	96004574	**724,47**
UNILIFT AP 35B.50.08.A1	⑤	1,22 / 0,71	5,5		96468355	**740,07**
UNILIFT AP 35B.50.08.1	③	1,22 / 0,71	5,5		96004575	**647,28**
UNILIFT AP 35B.50.08.3	④	1,23 / 0,78	2,0		96004577	**700,09**
UNILIFT AP 35B.50.08.3	①	1,23 / 0,78	2,0		96468193	**711,93**
UNILIFT AP 50B.50.08.A1	②	1,20 / 0,74	5,4		96004586	**911,48**
UNILIFT AP 50B.50.08.A1	⑤	1,20 / 0,74	5,4		96468354	**936,58**
UNILIFT AP 50B.50.08.1	③	1,20 / 0,74	5,4		96004587	**835,85**
UNILIFT AP 50B.50.08.3	④	1,20 / 0,80	2,0		96004589	**821,96**
UNILIFT AP 50B.50.08.3	①	1,20 / 0,80	2,0		96468194	**836,21**
UNILIFT AP 50B.50.11.A1	②	1,75 / 1,21	8,0	Rp 2	96004598	**1 112,46**
UNILIFT AP 50B.50.11.A1	⑤	1,75 / 1,21	8,0		96468352	**1 137,36**
UNILIFT AP 50B.50.11.1	③	1,75 / 1,21	8,0		96004599	**1 032,80**
UNILIFT AP 50B.50.11.3	④	1,75 / 1,31	2,8		96004601	**969,19**
UNILIFT AP 50B.50.11.3	①	1,75 / 1,31	2,8		96468195	**985,52**
UNILIFT AP 50B.50.15.3	④	2,15 / 1,50	3,0	Rp 2	96004609	**1 138,28**
UNILIFT AP 50B.50.15.3	①	2,15 / 1,50	3,0		96468196	**1 152,98**

Dane techniczne - patrz katalog pomp

Zakres dostawy części elektrycznej

① Wykonanie trójfazowe bez sterowania łącznikami pływakowymi. Pompa z 10 m przewodem zasilającym z wolnym końcem.
② Wykonanie jednofazowe ze sterowaniem łącznikami pływakowymi:
5 m przewodem zasilającym (pompy APxxB 5 m) z wtyczką ze stykiem ochronnym i łącznikiem pływakowym na pompie.
③ Wykonanie jednofazowe bez sterowania łącznikami pływakowymi, z 10 m przewodem zasilającym i wtyczką ze stykiem ochronnym.
④ Wykonanie trójfazowe bez sterowania łącznikami pływakowymi, z 5 m przewodem zasilającym z wolnym końcem.
⑤ Wykonanie jednofazowe ze sterowania łącznikami pływakowymi, z 10 m przewodem zasilającym i wtyczką ze stykiem ochronnym oraz łącznikiem pływakowym na pompie.

Baza cen wg naszych „Warunków sprzedaży i dostaw" – do podanych cen dolicza się ustawowe stawki VAT.
Zmiany techniczne zastrzeżone.

OSPRZĘT UNILIFT AP

Osprzęt do UNILIFT AP 12, UNILIFT AP 35, UNILIFT AP 50

Grupa rabatowa P1

			Typoszereg pomp UNILIFT AP 12.40 AP 35.40	Typoszereg pomp UNILIFT AP 12.50 AP 35.50 AP 50.50	Nr katalogowy	Cena EUR
UNILIFT AP 12 **UNILIFT AP 35** **UNILIFT AP 50**	① Złączka wkrętna, stal nierdzewna	R 1½ l=90	●		00330767	**n.z.**
		R 2 l=100		●	00ID6949	**n.z.**
	② Złącze mocujące Storz, od strony pompy	D-G 1½ A	●		96001977	**33,78**
		C-G 2 A		●	96003829	**82,76**
	③ 10 m węża tłocznego ze złączkami	40 Ø, D 40	●		96001986	**176,18**
		50 Ø, C 5 2		●	96001987	**224,39**
	④ Zawór zwrotny klapowy	Rp 1½	●		96005309	**75,16**
		Rp 2		●	91072718	**106,40**
		Rp 2		●	96002002	**95,74**
	⑤ Zasuwa odcinająca, mosiądz	Rp 1½ (PVC)	●		96023846	**38,31**
		Rp 2		●	96002005	**52,04**
	⑥ Złączka wkrętna, ocynk	R 1½ (PVC)	●		96003632	**n.z.**
		R 2		●	96001993	**11,19**
	Złączka elastyczna wraz z opaskami	DN 40, wewn. 48 mm	●		91071646	**n.z.**
		DN 50, wewn. 60 mm		●	91071647	**18,69**

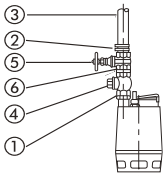

n.z. - cena na zapytanie

9

Osprzęt do UNILIFT AP 35B, UNILIFT AP 50B

Grupa rabatowa P1

			Typoszereg pomp UNILIFT AP35 B UNILIFT AP50 B	Nr katalogowy	Cena EUR
UNILIFT AP 35B **UNILIFT AP 50B**	② Złącze mocujące Storz, od strony pompy	C-G 2 A		96003829	**82,76**
		C-G 2 IG	●	96001982	**37,58**
	③ 10 m węża tłocznego ze złączkami	40 Ø, D 40		96001986	**176,18**
		50 Ø, C 52	●	96001987	**224,39**
	④ Zawór zwrotny klapowy,	Rp 1½		96005309	**75,16**
		Rp 2	●	91072718	**106,40**
		Rp 2	●	96002002	**95,74**
	⑤ Zasuwa odcinająca, mosiądz	Rp 1½ (PVC)		96023846	**38,31**
		Rp 2	●	96002005	**52,04**
	⑥ Złączka wkrętna, ocynk	R 1½ (PVC)		96003632	**n.z.**
		R 2	●	96001993	**11,19**
UNILIFT AP 35B **UNILIFT AP 50B**	⑦ Kolano 90	Rp 2/R 2	●	96001980	**20,48**
	⑧ Stopa kolanowa z górnym wspornikiem mocującym dla rur prowadzących	Rp 2	●	97644486	**200,52**
	⑨ Rura prowadząca	½" 3 m	●	91070760	**n.z.**
		½" 6 m	●	91070763	**n.z.**
	⑩ łańcuch manewrowy wraz z szeklą	3 m Ø 4 mm	●	91071763	**n.z.**
		6 m Ø 4 mm	●	91071764	**n.z.**
	Złączka elastyczna wraz z opaskami	DN 50, wewn. 60 mm	●	91071647	**18,69**

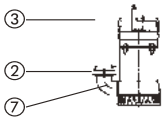

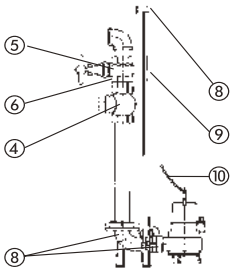

n.z. - cena na zapytanie

Baza cen wg naszych „Warunków sprzedaży i dostaw" – do podanych cen dolicza się ustawowe stawki VAT.
Zmiany techniczne zastrzeżone.

Agregaty podnoszące

UNILIFT | DUOLIFT | SOLOLIFT2
LIFTAWAY B | LIFTAWAY C | CONLIFT

be
think
innovate

GRUNDFOS

UNOLIFT, DUOLIFT

Unolift KP 270 l sterowany łącznikiem pywakowym

Duolift APB 270 l ze sterownikiem LC 221

UNOLIFT, DUOLIFT

Agregaty podnoszące Grundfos Unolift (z jedną pompą) i Duolift (z dwiema pompami) są przeznaczone do gromadzenia i odprowadzania wody zanieczyszczonej i ścieków z fekaliami lub bez zawartości fekaliów. Nadają się one do gromadzenia i pompowania ścieków poniżej poziomu cofki z piwnic w domach prywatnych (natryski, łazienki, pralki, WC), w szpitalach, obiektach przemysłowych, hotelach, restauracjach itd.
Agregaty podnoszące mogą być wyposażone w pompy:
- Unilift KP
- Unilift CC
- Unilift AP35B
- Unilift AP50B
- SEG 40

Zbiornik agregatu jest wykonany z polietylenu i ma pojemność 270 l (jedna lub dwie pompy) lub 540 l (dwie pompy).

Agregat składa się ze zbiornika z kompletną armaturą, pompy lub pomp oraz układu sterowania.
Informacje techniczne o pompach i ukladach sterowania dostępne są w katalogu technicznym.
Ceny pomp dostępne są w rozdziale 9 i 12.

Grupa rabatowa W1

Typ	Typ pompy	Wymiary [mm] szer./gł./wys.	Pojemność [l]	Nr katalogowy	Cena EUR
Zbiornik z orurowaniem typu UNOLIFT (dla jednej pompy)	UNILIFT CC	700x600x710	270	97642385	**683,08**
	UNILIFT AP35/50B	700x600x710	270	97642387	**683,08**
	SEG 40	700x600x710	270	97642371	**898,84**
Zbiornik z orurowaniem typu DUOLIFT (dla dwóch pomp)	UNILIFT CC	700x600x710	270	97642386	**808,90**
	UNILIFT AP35/50B	700x600x710	270	97642388	**808,90**
	SEG 40	700x600x710	270	97642372	**1 078,51**
	UNILIFT AP35/50B	1200x700x750	540	99017735	**1 168,44**
	SEG 40	1200x700x750	540	99017729	**1 438,04**

OSPRZĘT DO UNOLIFT, DUOLIFT

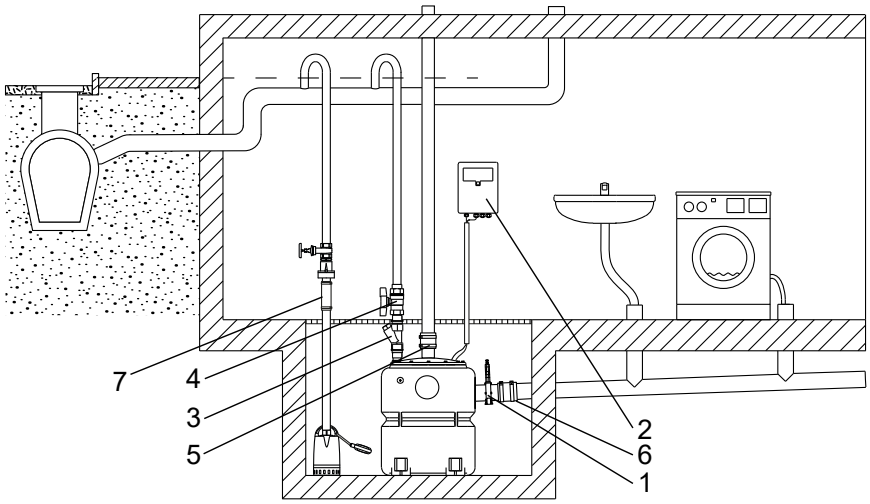

9

Osprzęt do UNOLIFT/DUOLIFT

Grupa rabatowa P1

Pozycja		Opis	UNOLIFT	DUOLIFT	Nr katalogowy	Cena EUR
1.	Zawór odcinający	DN 100, PN 2,5	●	●	96615831	**278,68**
	Przełącznik alarmowy	LC A1 do kontroli poziomu, wymaga zastosowania włącznika pływakowego. Obudowa do montażu wtykowego z wtyczką i gniazdem do bezpośredniego podłączenia pompy	●			
	Wyłącznik pływakowy	Typ M2, przewód 10m	●	● jako osobny pływak do LC220/221	91427146	**70,62**
2.	Układ sterowania	dobór dostępny w katalogu technicznym	●	●		
3.	Zawór zwrotny kulowy	Rp 1½ IG, wysokość 154 mm, PVC	●	●	96023843	**114,95**
		Rp 2 IG, wysokość 179 mm, PVC	●	●	96023844	**124,46**
4.	Zawór odcinający	UNILIFT CC, Rp 1½ IG, wys. 156 mm, PVC	●	●	96023846	**38,31**
		UNILIFT AP35/50B, Rp 2 IG, wys. 186 mm, PVC	●	●	96023847	**57,53**
5.	Złączka elastyczna z opaskami	DN 65, długość 150 mm, średnica wewnętrzna Ø 75 mm	●	●	96590691	**195,71**
6.	Złączka elastyczna z opaskami	DN 100, długość 150 mm, średnica wewnętrzna Ø 110 mm	●	●	96075422	**54,15**
7.	Złączka elastyczna z opaskami	DN 32, długość 150 mm, średnica wewnętrzna Ø 42 mm	●	●	91071645	**17,73**

SOLOLIFT2

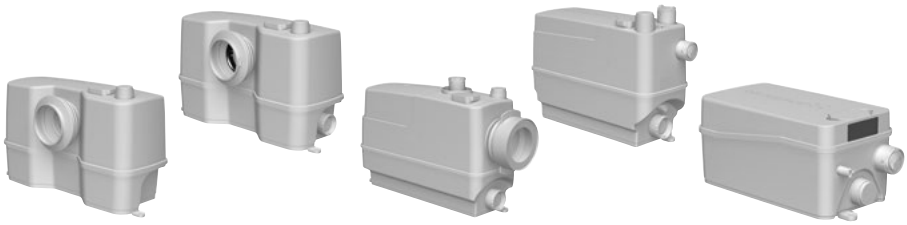

Agregaty odprowadzające SOLOLIFT2 umożliwiają usuwanie ścieków ze wszystkich domowych urządzeń sanitarnych, gdziekolwiek się znajdują, niezależnie od kanalizacji grawitacyjnej.

Sololift2 WC

Sololift2 WC-1
Przyłącza tłoczne: Ø22/25/28/32/36/40 mm
Dodatkowe dopływy: 1x Ø32/36/40 w górnej części zbiornika

Sololift2 WC-3
Przyłącza tłoczne: Ø22/25/28/32/36/40 mm
Dodatkowe dopływy: 1x Ø32/36/40 w górnej części zbiornika
2x Ø36/40/50 po lewej i prawej stronie zbiornika

Sololift2 CWC-3
Przyłącza tłoczne: Ø22/25/28/32/36/40 mm
Dodatkowe dopływy: 1x Ø32/36/40 w górnej części zbiornika
2x Ø36/40/50 po lewej i prawej stronie zbiornika
Napięcie: 1x220-240V, 50 Hz

Grupa rabatowa CW

Typ	Moc silnika P_1 [kW]	Prąd znamionowy I_N [A]	$Q_{maks.}$ [l/min]	$H_{maks.}$ [m]	Nr katalogowy	Cena EUR
Sololift2 WC-1	0,62	3,0	149	8,5	97775314	**497,46**
Sololift2 WC-3	0,62	3,0	149	8,5	97775315	**603,48**
Sololift2 CWC-3	0,62	3,0	149	8,5	97775316	**625,22**

9

Sololift2 C-3

Przyłącza tłoczne: Ø22/25/28/32/36/40 mm
Dodatkowe dopływy: 1 x Ø32/36/40 w górnej części zbiornika
2 x Ø36/40/50 po lewej i prawej stronie zbiornika
Napięcie: 1 x 220-240V, 50 Hz

Grupa rabatowa CW

Typ	Moc silnika P_1 [kW]	Prąd znamionowy I_N [A]	$Q_{maks.}$ [l/min]	$H_{maks.}$ [m]	Nr katalogowy	Cena EUR
Sololift2 C-3	0,64	3,1	185	8,8	97775317	**562,69**

Sololift2 D-2

Przyłącza tłoczne: Ø22/32 mm
Dodatkowe dopływy: 2x Ø36/40 po lewej i prawej stronie zbiornika
Napięcie: 1x220-240V, 50 Hz

Grupa rabatowa CW

Typ	Moc silnika P_1 [kW]	Prąd znamionowy I_N [A]	$Q_{maks.}$ [l/min]	$H_{maks.}$ [m]	Nr katalogowy	Cena EUR
Sololift2 D-2	0,28	1,3	105	5,5	97775318	**445,83**

	SOLOLIFT2 WC-1	SOLOLIFT2 WC-3	SOLOLIFT2 D-2	SOLOLIFT2 C-3	SOLOLIFT2 CWC-3
	●	●			
					●
	●	●			●
	●	●	●	●	●
		●	●	●	●
		●	●	●	●
				●	
				●	
				●	
				●	

Baza cen wg naszych „Warunków sprzedaży i dostaw” – do podanych cen dolicza się ustawowe stawki VAT.
Zmiany techniczne zastrzeżone.

LIFTAWAY C/B
CONLIFT

Liftaway C

Agregat podnoszenia ścieków do ustawienia nadpodłogowego, mieszczący pompę UNILIFT KP 150-A1 lub UNILIFT KP 250-A1.
Zbiornik z tworzywa sztucznego do ustawienia na posadzce lub zawieszenia na ścianie.
Przyłącze tłoczne Ø 40.
Pompę UNILIFT KP należy zamówić oddzielnie.

Grupa rabatowa CW

Typ		Wymiary [mm]	Nr katalogowy	Cena EUR
LIFTAWAY C		**405x275x340**	96003985	**330,70**

Liftaway B

Agregat podnoszenia ścieków do instalowania podpodłogowego, mieszczący pompę
UNILIFT KP 150-A1 lub 250-A1 lub UNILIFT AP 12.40.04.A1 do UNILIFT AP 12.40.08 A1.
Studzienka z tworzywa sztucznego z wkładem teleskopowym do wyrównania wysokości w zakresie do 130 mm.
Pokrywa studzienki ze zintegrowanym wpustem podłogowym i syfonem.
Pompę UNILIFT KP lub UNILIFT AP 12 należy zamawiać oddzielnie.

Grupa rabatowa CW

Typ		Wymiary Ø x H [mm]	Nr katalogowy	Cena EUR
LIFTAWAY B	dla UNILIFT KP	**Ø 500 x 700**	96003974	**1 236,23**
LIFTAWAY B	dla UNILIFT AP 12	**Ø 500 x 770**	96003975	**1 282,89**

Dane techniczne - patrz katalog pomp

9

CONLIFT
Agregaty do odprowadzania kondensatu

Agregaty do automatycznego pompowania kondensatu z kotłów kondensacyjnych lub urządzeń chłodniczych i klimatyzacyjnych. Dostępne w różnych wykonaniach. Gotowe do montażu, z sieciowym przewodem zasilającym z wtykiem z zestykiem ochronnym (Schuko) oraz automatyzującymi pracę łącznikami pływakowymi. Jeden łącznik pływakowy służy do włączania i wyłączania pompy, a drugi do sygnalizacji alarmowej. Zestyk alarmowy jest bezpotencjałowym zestykiem przełącznym (rozwiernym/zwiernym).

Zakres dostawy: przewód 1,7 m z wtykiem z zestykiem ochronnym (Schuko) i oddzielny przewód do sygnalizacji alarmowej 1,7 m, zintegrowany nastawiany stopniowo zawór zwrotny (średnica zewnętrzna 8/10 mm), przewód tłoczny 6 m (średnica wewnętrzna 10 mm), stopniowany adapter dopływowy (19, 32, 40 mm), adapter odpływowy DN40 do podłączania do rury odgałęziającej typu HT, elementy mocujące.

Zasilanie: 1x230 V, 50 Hz

CONLIFT1 LS: wykonanie standardowe z bezpotencjałowym zestykiem wyjściowym sygnału alarmowego (zestyk przełączny) stopień ochrony IP20.

CONLIFT1: wykonanie standardowe, włącznie z przełącznikiem ręcznym i bezpotencjałowym zestykiem wyjściowym sygnału alamowego (zestyk przełączny), stopień ochrony IP24, 48 szt. na palecie

Grupa rabatowa CW

Typ	Moc silnika P_1 [kW]	Prąd znamionowy I_N [A]	Wyjście tłoczne	Przyłącza	Masa [kg]	Wymiary szer. × gł. × wys. [mm]	Nr katalogowy	Cena EUR
CONLIFT1 LS	70	0,65	Ø 8/10 mm	4 x Ø 28 mm	4,1	259 x 165 x 294	98455601	**82,31**
CONLIFT1	70	0,65	Ø 8/10 mm	4 x Ø 28 mm	4,1	259 x 165 x 184	97936156	**138,38**

Osprzęt

Grupa rabatowa P1

Nazwa	Opis	Nr katalogowy	Cena EUR
Jednostka neutralizująca pH+	Zestaw uzupełniający włącznie z granulatem zobojętniającym (1,2 kg) do łatwego montażu na CONLIFT1/2. Alternatywnie możliwy jest montaż obok agregatu.	97936176	**85,33**
Granulat zobojętniający	Granulat do napełniania jednostki zobojętniającej (4 x 1,4 kg)	97936178	**n.z.**
Karta alarmowa PCB	Karta wtykowa do CONLIFT1 do uzupełniającego montażu brzęczyka alarmowego	97936209	**68,27**

Baza cen wg naszych „Warunków sprzedaży i dostaw" – do podanych cen dolicza się ustawowe stawki VAT.
Zmiany techniczne zastrzeżone.

Pompy głębinowe

SP, SPE | Osprzęt

GRUNDFOS iSOLUTIONS

be
think
innovate

GRUNDFOS

SP 2A/3A/5A/7/9/11/14

SP 2A

Stal chromoniklowa 1.4301 | Przyłącze pompy Rp 1¼ | Grupa rabatowa WP

Typ	Typ silnika	Moc silnika P_2[kW]	Pompa 1x230 V Nr katalogowy	Cena EUR
SP 2A-6	MS 402 B	0,37	09002B06	516,22
SP 2A-9	MS 402 B	0,37	09002B09	542,42
SP 2A-13	MS 402 B	0,55	09002B13	609,24
SP 2A-18	MS 402 B	0,75	09002B18	670,74
SP 2A-23	MS 402 B	1,1	09002B23	753,21
SP 2A-28	MS 402 B	1,5	09002B28	864,34
SP 2A-33	MS 402 B	1,5	09002B33	908,02
SP 2A-40	MS 4000	2,2	09102B40	1 971,24
SP 2A-48	MS 4000	2,2	09102B48	2 104,02

SP 3A

Stal chromoniklowa 1.4301 | Przyłącze pompy Rp 1¼ | Grupa rabatowa WP

Typ	Typ silnika	Moc silnika P_2[kW]	Pompa 1x230 V Nr katalogowy	Cena EUR
SP 3A-6	MS 402 B	0,37	10002B06	527,88
SP 3A-9	MS 402 B	0,55	10002B09	585,87
SP 3A-12	MS 402 B	0,75	10002B12	629,96
SP 3A-15	MS 402 B	1,1	10002B15	694,92
SP 3A-18	MS 402 B	1,1	10002B18	721,17
SP 3A-22	MS 402 B	1,5	10002B22	823,58
SP 3A-25	MS 402 B	1,5	10002B25	849,79
SP 3A-29	MS 4000	2,2	10002B29	1 259,40
SP 3A-33	MS 4000	2,2	10002B33	1 331,71

SP 5A

Stal chromoniklowa 1.4301 | Przyłącze pompy Rp 1¼ | Grupa rabatowa WP

Typ	Typ silnika	Moc silnika P_2[kW]	Pompa 1x230 V Nr katalogowy	Cena EUR
SP 5A-4	MS 402 B	0,37	05002B04	522,08
SP 5A-6	MS 402 B	0,55	05002B06	555,42
SP 5A-8	MS 402 B	0,75	05002B08	606,66
SP 5A-12	MS 402 B	1,1	05002B12	680,39
SP 5A-17	MS 402 B	1,5	05002B17	789,98
SP 5A-21	MS 4000	2,2	05002B21	1 201,12
SP 5A-25	MS 4000	2,2	05002B25	1 236,07

SP 7

Stal chromoniklowa 1.4301 | Przyłącze pompy Rp 1½ | Grupa rabatowa WP

Typ	Typ silnika	Moc silnika P_2[kW]	Pompa 1x230 V Nr katalogowy	Cena EUR
SP 7- 3	MS 402	0,55	98699159	505,42
SP 7- 5	MS 402	0,75	98699150	600,30
SP 7- 8	MS 402	1,1	98699151	730,00
SP 7-12	MS 402	1,5	98699152	906,66
SP 7-17	MS 4000	2,2	98699153	1 345,43

Dostawa łącznie z zamontowanym - 1,5 m kablem silnika (przewód płaski, przystosowany do wody pitnej) z wtykami do połączenia ze złączem kablowym Grundfos lub zestawem kablowym. SP3A, SP5A, SP 9, SP11 i SP14 na życzenie mogą być dostarczane w wykonaniu N ze stali chromoniklowej 1.4401. Silniki na napięcia specjalne - na zapytanie. Dane techniczne - patrz Katalog pomp.

Baza cen wg naszych „Warunków sprzedaży i dostaw" – do podanych cen dolicza się ustawowe stawki VAT.
Zmiany techniczne zastrzeżone.

SP 2A/3A/5A/7/9/11/14

SP 9

Stal chromoniklowa 1.4301		Przyłącze pompy Rp2		Grupa rabatowa WP
Typ	Typ silnika	Moc silnika P_2[kW]	Pompa 1x230 V Nr katalogowy	Cena EUR
SP 9-5	MS 402 B	1,1	98699022	**711,73**
SP 9-8	MS 402 B	1,5	98699023	**904,96**
SP 9-11	MS 4000	2,2	98699024	**1 327,31**

SP 11

Stal chromoniklowa 1.4301		Przyłącze pompy Rp2		Grupa rabatowa WP
Typ	Typ silnika	Moc silnika P_2[kW]	Pompa 1x230 V Nr katalogowy	Cena EUR
SP 11-3	MS 402 B	0,75	98699293	**595,30**
SP 11-5	MS 402 B	1,1	98699294	**733,28**
SP 11-7	MS 402 B	1,5	98699295	**883,41**
SP 11-11	MS 4000	2,2	98699296	**1 371,97**

SP 14

Stal chromoniklowa 1.4301		Przyłącze pompy Rp2		Grupa rabatowa WP
Typ	Typ silnika	Moc silnika P_2[kW]	Pompa 1x230 V Nr katalogowy	Cena EUR
SP 14-4	MS 402 B	1,1	98699336	**693,53**
SP 14-6	MS 402 B	1,5	98699337	**851,98**
SP 14-8	MS 4000	2,2	98699338	**1 237,90**

UWAGA Pompy w wykonaniu jednofazowym wymagają skrzynki sterowniczej SA/SPM

Skrzynka rozruchowa SA/SPM z kondensatorem, do głębinowych silników 1-fazowych
1x230 V, 50 Hz typu MS402B i MS4000 z kablem 3-żyłowym, IP 42

Grupa rabatowa P1

Skrzynka rozruchowa SA-CSIR			Cena EUR
Typ	Dla mocy P_2[kW]	Nr katalogowy	
SA-CSIR 0,37 kW	0,37	98582272	**85,00**
SA-CSIR 0,55 kW	0,55	98582277	**98,21**
SA-CSIR 0,75 kW	0,75	98582295	**113,33**
SA-CSCR 1,1 kW	1,1	98582296	**151,09**
SA-CSCR 1,5 kW	1,5	98582381	**188,85**
SA-CSCR 2,2 kW	2,2	98582401	**217,19**

10

Dostawa łącznie z zamontowanym - 1,5 m kablem silnika (przewód płaski, przystosowany do wody pitnej) z wtykami do połączenia ze złączem kablowym Grundfos lub zestawem kablowym. SP3A, SP5A, SP 9, SP11 i SP14 na życzenie mogą być dostarczane w wykonaniu N ze stali chromoniklowej 1.4401. Silniki na napięcia specjalne - na zapytanie. Dane techniczne - patrz Katalog pomp.

Baza cen wg naszych „Warunków sprzedaży i dostaw" – do podanych cen dolicza się ustawowe stawki VAT.
Zmiany techniczne zastrzeżone.

SP 2A/3A/5A/7/9

SP 2A Stal chromoniklowa 1.4301

Przyłącze pompy Rp 1 ¼ — **Grupa rabatowa WP**

Typ	Typ silnika	Temp-con	Moc silnika P_2 [kW]	3x400 V D (rozruch bezp.) Nr katalogowy	Cena EUR wraz z kablem silnika
SP 2A-6	MS 402 B	—	0,37	09001K06	**507,32**
SP 2A-9	MS 402 B	—	0,37	09001K09	**533,55**
SP 2A-13	MS 402 B	—	0,55	09001K13	**587,91**
SP 2A-18	MS 402 B	—	0,75	09001K18	**647,49**
SP 2A-23	MS 402 B	—	1,1	09001K23	**731,92**
SP 2A-28	MS 402 B	—	1,5	09001K28	**821,75**
SP 2A-33	MS 402 B	—	1,5	09001K33	**865,38**
SP 2A-40	MS 402 B	—	2,2	09101K40	**1 607,75**
SP 2A-48	MS 402 B	—	2,2	09101K48	**1 803,19**
SP 2A-55	MS 4000	○	3,0	09101K55	**2 178,30**
SP 2A-65	MS 4000	○	3,0	09101K65	**2 460,75**
SP 2A-75	MS 4000	○	4,0	09301K75	**4 882,03**
SP 2A-90	MS 4000	○	4,0	09301K90	**5 537,42**

SP 3A Stal chromoniklowa 1.4301

Przyłącze pompy Rp 1 ¼ — **Grupa rabatowa WP**

Typ	Typ silnika	Temp-con	Moc silnika P_2 [kW]	3x400 V D (rozruch bezp.) Nr katalogowy	Cena EUR wraz z kablem silnika
SP 3A-6	MS 402 B	—	0,37	10001K06	**518,98**
SP 3A-9	MS 402 B	—	0,55	10001K09	**548,65**
SP 3A-12	MS 402 B	—	0,75	10001K12	**606,69**
SP 3A-15	MS 402 B	—	1,1	10001K15	**673,64**
SP 3A-18	MS 402 B	—	1,1	10001K18	**699,85**
SP 3A-22	MS 402 B	—	1,5	10001K22	**779,42**
SP 3A-25	MS 402 B	—	1,5	10001K25	**807,15**
SP 3A-29	MS 402 B	—	2,2	10001K29	**916,55**
SP 3A-33	MS 402 B	—	2,2	10001K33	**988,86**
SP 3A-39	MS 4000	○	3,0	10101K39	**1 827,64**
SP 3A-45	MS 4000	○	3,0	10101K45	**1 958,72**
SP 3A-52	MS 4000	○	4,0	10101K52	**2 195,95**
SP 3A-60	MS 4000	○	4,0	10101K60	**2 434,76**

SP 5A Stal chromoniklowa 1.4301

Przyłącze pompy Rp 1 ½ — **Grupa rabatowa WP**

Typ	Typ silnika	Temp-con	Moc silnika P_2 [kW]$_2$	3x400 V D (rozruch bezp.) Nr katalogowy	Cena EUR wraz z kablem silnika
SP 5A-4	MS 402 B	—	0,37	05001K04	**513,15**
SP 5A-6	MS 402 B	—	0,55	05001K06	**534,11**
SP 5A-8	MS 402 B	—	0,75	05001K08	**583,43**
SP 5A-12	MS 402 B	—	1,1	05001K12	**659,11**
SP 5A-17	MS 402 B	—	1,5	05001K17	**747,41**
SP 5A-21	MS 402 B	—	2,2	05001K21	**856,75**
SP 5A-25	MS 402 B	—	2,2	05001K25	**893,25**
SP 5A-33	MS 4000	○	3,0	05001K33	**1 182,06**
SP 5A-38	MS 4000	○	4,0	05101K38	**2 165,69**
SP 5A-44	MS 4000	○	4,0	05101K44	**2 340,46**
SP 5A-52	MS 4000	●	5,5	05171K52	**2 924,40**
SP 5A-60	MS 4000	●	5,5	05171K60	**3 157,40**
SP 5A-75	MS 6000	●	7,5	05301975	**6 063,71**
SP 5A-85	MS 6000	●	7,5	05301985	**6 579,86**

10

Dostawa łącznie z zamontowanym - 1,5m kablem silnika (przewód płaski, przystosowany do wody pitnej) z wtykami do połączenia z złączem kablowym Grundfos lub zestawem kablowym, a w przypadku silników MS 6000 wolny koniec kabla dla złącza kablowego.
Tempcon = konwerter temperatury do kontrolowania temperatury silnika we współpracy ze sterownikiem MP204.
● = Tempcon zainstalowany
○ = Tempcon dostarczany na życzenie
Silniki na napięcia specjalne - na zapytanie
Dane techniczne - patrz Katalog pomp

Baza cen wg naszych „Warunków sprzedaży i dostaw" – do podanych cen dolicza się ustawowe stawki VAT.
Zmiany techniczne zastrzeżone.

SP 7 Stal chromoniklowa 1.4301

Przyłącze pompy Rp 1 ½ — **Grupa rabatowa WP**

Typ	Typ silnika	Temp-con	Moc silnika P_2 [kW]$_2$	3x400 V D (rozruch bezp.) Nr katalogowy	Cena EUR wraz z kablem silnika
SP 7-3	MS 402B	—	0,55	98699178	505,43
SP 7-5	MS 402B	—	0,75	98699169	600,30
SP 7-8	MS 402B	—	1,1	98699179	730,00
SP 7-12	MS 402B	—	1,5	98699180	906,66
SP 7-17	MS 402B	—	2,2	98699181	1 147,65
SP 7-23	MS 4000	○	3	98699182	1 572,58
SP 7-27	MS 4000	○	4	98699183	1 788,89
SP 7-31	MS 4000	○	4	98699184	1 921,29
SP 7-37	MS 4000	●	5,5	98699196	2 207,91
SP 7-37	MS 6000	●	5,5	98699207	2 739,56
SP 7-42	MS 4000	●	5,5	98699197	2 373,40
SP 7-42	MS 4000	●	5,5	98699208	2 905,04
SP 7-51	MS 4000	●	7,5	98699198	3 083,58
SP 7-51	MS 4000	●	7,5	98699209	3 220,60
SP 7-59	MS 4000	●	7,5	98699199	5 052,60
SP 7-59	MS 6000	●	7,5	98699210	5 189,62
SP 7-71	MS 6000	●	9,2	98699211	6 173,81
SP 7-86	MS 6000	●	11	98699212	7 234,18
SP 7-100	MS 6000	●	13	98699213	8 231,63

SP9 3-faz 1.4301, Rp 2

Grupa rabatowa WP

Typ	Typ silnika	Temp-con	Moc silnika P_2 [kW]$_2$	3x400 V D (rozruch bezp.) Nr katalogowy	Cena EUR wraz z kablem silnika
SP 9-5	MS 402 B	—	1,1	98699053	711,73
SP 9-8	MS 402 B	—	1,5	98699054	904,96
SP 9-11	MS 402 B	—	2,2	98699055	1 129,53
SP 9-13	MS 4000	○	3	98699056	1 450,22
SP 9-16	MS 4000	○	3	98699057	1 599,15
SP 9-18	MS 4000	○	4	98699058	1 782,37
SP 9-21	MS 4000	○	4	98699059	1 932,84
SP 9-23	MS 4000	●	5,5	98699060	2 275,51
SP 9-23	MS 6000	●	5,5	98699066	2 817,30
SP 9-25	MS 4000	●	5,5	98699061	2 374,81
SP 9-25	MS 6000	●	5,5	98699067	2 916,60
SP 9-29	MS 4000	●	5,5	98699062	2 571,67
SP 9-29	MS 6000	●	5,5	98699068	3 113,47
SP 9-32	MS 4000	●	7,5	98699063	3 132,91
SP 9-32	MS 6000	●	7,5	98699069	3 280,09
SP 9-36	MS 4000	●	7,5	98699064	3 339,93
SP 9-36	MS 6000	●	7,5	98699070	3 476,94
SP 9-40	MS 4000	●	7,5	98699065	3 538,52
SP 9-40	MS 6000	●	7,5	98699071	3 675,55
SP 9-44	MS 6000	●	9,2	98699072	4 062,41
SP 9-48	MS 6000	●	9,2	98699073	4 260,99
SP 9-52	MS 6000	●	11	98699074	4 504,36
SP 9-56	MS 6000	●	11	98699075	6 296,34
SP 9-60	MS 6000	●	13	98699076	6 653,54
SP 9-65	MS 6000	●	13	98699077	7 009,18
SP 9-69	MS 6000	●	13	98699078	7 295,52
SP 9-75	MS 6000	●	15	98699079	7 816,76
SP 9-79	MS 6000	●	15	98699080	8 122,30

Dostawa łącznie z zamontowanym - 1,5m kablem silnika (przewód płaski, przystosowany do wody pitnej) z wtykami do połączenia z złączem kablowym Grundfos lub zestawem kablowym, a w przypadku silników MS 6000 wolny koniec kabla dla złącza kablowego.
Tempcon = konwerter temperatury do kontrolowania temperatury silnika we współpracy ze sterownikiem MP204.
● = Tempcon zainstalowany
○ = Tempcon dostarczany na życzenie
Silniki na napięcia specjalne - na zapytanie
Dane techniczne - patrz Katalog pomp

Baza cen wg naszych „Warunków sprzedaży i dostaw" – do podanych cen dolicza się ustawowe stawki VAT.
Zmiany techniczne zastrzeżone.

SP 11

Stal chromoniklowa 1.4301 **Przyłącze pompy Rp2**

Grupa rabatowa WP

Typ	Typ silnika	Tempcon	Moc silnika P_2[kW]	3x400 V D (rozruch bezp.) Nr katalogowy	Cena EUR
SP 11-3	MS 402 B	—	0,75	98699312	**595,30**
SP 11-5	MS 402 B	—	1,1	98699313	**733,28**
SP 11-7	MS 402 B	—	1,5	98699314	**883,41**
SP 11-11	MS 402 B	—	2,2	98699315	**1 174,19**
SP 11-15	MS 4000	○	3	98699316	**1 613,96**
SP 11-20	MS 4000	○	4	98699317	**1 965,94**
SP 11-24	MS 4000	●	5,5	98699318	**2 267,54**
SP 11-24	MS 6000	●	5,5	98699329	**2 799,20**
SP 11-28	MS 4000	●	5,5	98699319	**2 894,83**
SP 11-28	MS 6000	●	5,5	98699330	**3 031,85**
SP 11-33	MS 4000	●	7,5	98699320	**3 161,32**
SP 11-33	MS 6000	●	7,5	98699331	**3 298,35**

SP 14

3-faz, Stal chromoniklowa 1.4301 **Przyłącze pompy Rp2**

Grupa rabatowa WP

Typ	Typ silnika	Tempcon	Moc silnika P_2[kW]	3x400 V D (rozruch bezp.) Nr katalogowy	Cena EUR
SP 14-4	MS 402 B	—	1,1	98699353	**693,46**
SP 14-6	MS 402 B	—	1,5	98699354	**852,03**
SP 14-8	MS 402 B	—	2,2	98699355	**1 040,08**
SP 14-11	MS 4000	○	3	98699356	**1 435,39**
SP 14-13	MS 4000	○	3	98699357	**1 552,75**
SP 14-15	MS 4000	○	4	98699358	**1 750,80**
SP 14-17	MS 4000	○	4	98699359	**1 863,37**
SP 14-20	MS 4000	●	5,5	98699360	**2 113,46**
SP 14-20	MS 6000	●	5,5	98699371	**2 655,24**
SP 14-23	MS 4000	●	5,5	98699361	**2 283,79**
SP 14-23	MS 6000	●	5,5	98699372	**2 825,58**
SP 14-27	MS 4000	●	7,5	98711397	**2 934,63**
SP 14-27	MS 6000	●	7,5	98711400	**3 071,66**

SP 17 3x400 V DOL, Stal chromoniklowa 1.4301

Przyłącze pompy Rp 2½

Grupa rabatowa WP

Typ	Typ silnika	Tempcon	Moc silnika P_2 [kW]	3x400 V D (rozruch bezp.) Nr katalogowy	Cena EUR wraz z kablem silnika
SP 17- 1	MS 402 B	—	0,55	12A01901	753,98
SP 17- 2	MS 402 B	—	1,1	12A01902	907,67
SP 17- 3	MS 402 B	—	2,2	12A01903	1 120,48
SP 17- 4	MS 402 B	—	2,2	12A01904	1 211,82
SP 17- 5	MS 4000	○	3,0	12A01905	1 580,43
SP 17- 6	MS 4000	○	4,0	12A01906	1 794,07
SP 17- 7	MS 4000	○	4,0	12A01907	1 883,69
SP 17- 8	MS 4000	●	5,5	12A01908	2 091,17
SP 17- 8	MS 6000	●	5,5	12AA1908	2 636,20
SP 17- 9	MS 4000	●	5,5	12A01909	2 182,49
SP 17- 9	MS 6000	●	5,5	12AA1909	2 727,54
SP 17-10	MS 4000	●	5,5	12A01910	2 273,67
SP 17-10	MS 6000	●	5,5	12AA1910	2 818,71
SP 17-11	MS 4000	●	7,5	12AA1911	2 785,88
SP 17-11	MS 6000	●	7,5	12A01911	2 936,29
SP 17-12	MS 4000	●	7,5	12AA1912	2 871,87
SP 17-12	MS 6000	●	7,5	12A01912	3 022,33
SP 17-13	MS 6000	●	7,5	12A01913	3 106,48
SP 17-14	MS 6000	●	9,2	12A01914	3 380,77
SP 17-15	MS 6000	●	9,2	12A01915	3 484,12
SP 17-16	MS 6000	●	9,2	12A01916	3 564,84
SP 17-17	MS 6000	●	9,2	12A01917	3 643,84
SP 17-18	MS 6000	●	11,0	12A01918	3 769,18
SP 17-19	MS 6000	●	11,0	12A01919	3 791,11
SP 17-20	MS 6000	●	11,0	12A01920	3 946,22
SP 17-21	MS 6000	●	13,0	12A01921	4 178,52
SP 17-22	MS 6000	●	13,0	12A01922	4 310,12
SP 17-23	MS 6000	●	13,0	12A01923	n.z.
SP 17-24	MS 6000	●	13,0	12A01924	4 467,81
SP 17-25	MS 6000	●	15,0	12A01925	n.z.
SP 17-26	MS 6000	●	15,0	12A01926	4 757,06
SP 17-27	MS 6000	●	15,0	12A01927	4 865,72
SP 17-28	MS 6000	●	18,5	12A01928	5 225,56
SP 17-29	MS 6000	●	18,5	12A01929	5 299,26
SP 17-30	MS 6000	●	18,5	12A01930	5 374,67
SP 17-31	MS 6000	●	18,5	12A01931	n.z.
SP 17-32	MS 6000	●	18,5	12A01932	5 595,57

Dostawa łącznie z zamontowanym - 1,5m kablem silnika (przewód płaski, przystosowany do wody pitnej) z wtykami do połączenia ze złączem kablowym Grundfos lub zestawem kablowym, a w przypadku silników MS 6000 wolny koniec kabla dla złącza kablowego.
Tempcon = konwerter temperatury do kontrolowania temperatury silnika we współpracy ze sterownikiem MP204.
● = Tempcon zainstalowany
○ = Tempcon dostarczany na życzenie
Pompy z silnikiem na rozruch gwiazda-trójkąt na zapytanie
Silniki na napięcia specjalne - na zapytanie
Dane techniczne - patrz Katalog pomp

Baza cen wg naszych „Warunków sprzedaży i dostaw” – do podanych cen dolicza się ustawowe stawki VAT.
Zmiany techniczne zastrzeżone.

SP 30 3x400 V DOL, Stal chromoniklowa 1.4301

Przyłącze pompy Rp 3

Grupa rabatowa WP

Typ	Typ silnika	Tempcon	Moc silnika P_2 [kW]	3x400 V D (rozruch bezp.) Nr katalogowy	Cena EUR wraz z kablem silnika
SP 30- 1	MS 402 B	—	1,1	13A01901	851,61
SP 30- 2	MS 402 B	—	2,2	13A01902	1 087,07
SP 30- 3	MS 4000	○	3,0	13A01903	1 426,01
SP 30- 4	MS 4000	○	4,0	13A01904	1 627,50
SP 30- 5	MS 4000	●	5,5	13A01905	1 891,32
SP 30- 5	MS 6000	●	5,5	13AA1905	2 436,37
SP 30- 6	MS 4000	●	5,5	13A01906	2 059,78
SP 30- 6	MS 6000	●	5,5	13AA1906	2 604,82
SP 30- 7	MS 4000	●	7,5	13AA1907	2 544,05
SP 30- 7	MS 6000	●	7,5	13A01907	2 694,47
SP 30- 8	MS 4000	●	7,5	13AA1908	2 654,42
SP 30- 8	MS 6000	●	7,5	13A01908	2 804,85
SP 30- 9	MS 6000	●	9,2	13A01909	3 056,34
SP 30-10	MS 6000	●	9,2	13A01910	3 161,58
SP 30-11	MS 6000	●	9,2	13A01911	3 266,80
SP 30-12	MS 6000	●	11,0	13A01912	3 416,49
SP 30-13	MS 6000	●	11,0	13A01913	3 588,38
SP 30-14	MS 6000	●	13,0	13A01914	3 867,98
SP 30-15	MS 6000	●	13,0	13A01915	3 973,22
SP 30-16	MS 6000	●	15,0	13A01916	4 172,85
SP 30-17	MS 6000	●	15,0	13A01917	4 276,36
SP 30-18	MS 6000	●	18,5	13A01918	4 664,46
SP 30-19	MS 6000	●	18,5	13A01919	4 769,69
SP 30-20	MS 6000	●	18,5	13A01920	4 930,96
SP 30-21	MS 6000	●	18,5	13A01921	5 141,42

10

SP 46 3x400 V DOL, Stal chromoniklowa 1.4301

Przyłącze pompy Rp 3

Grupa rabatowa WP

Typ	Typ silnika	Tempcon	Moc silnika P_2 [kW]	3x400 V D (rozruch bezp.) Nr katalogowy	Cena EUR wraz z kablem silnika
SP 46- 1	4" MS 402	—	2,2	15A21901	1 208,22
SP 46- 2	4" MS 4000	○	3,0	15A21902	1 498,00
SP 46- 3	4" MS 4000	●	5,5	15A21903	1 879,14
SP 46- 4	MS 6000	●	7,5	15A21904	2 571,44
SP 46- 5	MS 6000	●	7,5	15A21905	2 755,82
SP 46- 6	MS 6000	●	9,2	15A21906	3 077,27
SP 46- 7	MS 6000	●	11,0	15A21907	3 300,80
SP 46- 8	MS 6000	●	13,0	15A21908	3 546,99
SP 46- 9	MS 6000	●	15,0	15A21909	3 879,96
SP 46-10	MS 6000	●	15,0	15A21910	4 060,74
SP 46-11	MS 6000	●	18,5	15A21911	4 525,82
SP 46-12	MS 6000	●	18,5	15A21912	4 703,03

Dostawa łącznie z zamontowanym - 1,5m kablem silnika (przewód płaski, przystosowany do wody pitnej) z wtykami do połączenia ze złączem kablowym Grundfos lub zestawem kablowym, a w przypadku silników MS 6000 wolny koniec kabla dla złącza kablowego.
Tempcon = konwerter temperatury do kontrolowania temperatury silnika we współpracy ze sterownikiem MP204.
● = Tempcon zainstalowany
○ = Tempcon dostarczany na życzenie
Pompy z silnikiem na rozruch gwiazda-trójkąt na zapytanie
Silniki na napięcia specjalne - na zapytanie
Dane techniczne - patrz Katalog pomp

Baza cen wg naszych „Warunków sprzedaży i dostaw” – do podanych cen dolicza się ustawowe stawki VAT.
Zmiany techniczne zastrzeżone.

SP 60 3x400 V DOL, stal chromoniklowa 1.4301

Przyłącze pompy Rp 4 — Grupa rabatowa WP

Typ	Typ silnika	Tempcon	Moc silnika P_2 [kW]	3x400 V D (rozruch bezp.) Nr katalogowy	Cena EUR wraz z kablem silnika
SP 60- 1	4" MS 402	—	2,2	14A01901	1 516,87
SP 60- 2	4" MS 4000	○	4,0	14A01902	1 945,05
SP 60- 3	4" MS 4000	●	5,5	14A01903	2 224,49
SP 60- 4	MS 6000	●	7,5	14AA1904	2 873,23
SP 60- 5	MS 6000	●	9,2	14A01905	3 166,88
SP 60- 6	MS 6000	●	11,0	14A01906	3 363,88
SP 60- 7	MS 6000	●	13,0	14A01907	3 604,75
SP 60- 8	MS 6000	●	15,0	14A01908	3 850,30
SP 60- 9	MS 6000	●	18,5	14A01909	4 285,40
SP 60-10	MS 6000	●	18,5	14A01910	4 434,49

SP 77 3x400 V DOL, stal chromoniklowa 1.4301

Przyłącze pompy Rp 5 — Grupa rabatowa WP

Typ	Typ silnika	Tempcon	Moc silnika P_2 [kW]	3x400 V D (rozruch bezp.) Nr katalogowy	Cena EUR wraz z kablem silnika
SP 77- 1	MS 6000	●	5,5	16A01901	3 099,42
SP 77- 2	MS 6000	●	7,5	16A01902	3 404,67
SP 77- 3	MS 6000	●	11,0	16A01903	3 926,86
SP 77- 4	MS 6000	●	15,0	16A01904	4 376,43
SP 77- 5	MS 6000	●	18,5	16A01905	4 808,24
SP 77- 6	MS 6000	●	22,0	16A01906	5 201,91
SP 77- 7	MS 6000	●	26,0	16A01907	5 746,16
SP 77- 8	MS 6000	●	30,0	16A01908	6 217,30

SP 95 3x400 V DOL, stal chromoniklowa 1.4301

Przyłącze pompy Rp 5 — Grupa rabatowa WP

Typ	Typ silnika	Tempcon	Moc silnika P_2 [kW]	3x400 V D (rozruch bezp.) Nr katalogowy	Cena EUR wraz z kablem silnika
SP 95- 1	MS 6000	●	5,5	19001901	3 234,46
SP 95- 2	MS 6000	●	9,2	19001902	3 768,27
SP 95- 3	MS 6000	●	13,0	19001903	4 210,04
SP 95- 4	MS 6000	●	18,5	19001904	4 776,55
SP 95- 5	MS 6000	●	22,0	19001905	5 209,10

SP 125 3x400 V DOL, stal chromoniklowa 1.4301

Przyłącze pompy Rp 6 — Grupa rabatowa WP

Typ	Typ silnika	Tempcon	Moc silnika P_2 [kW]	3x400 V D (rozruch bezp.) Nr katalogowy	Cena EUR wraz z kablem silnika
SP 125- 1-A	MS 6000	●	7,5	17A019A1	3 695,85
SP 125- 1	MS 6000	●	11,0	17A01901	4 118,11
SP 125- 2-AA	MS 6000	●	15,0	17A019B2	4 374,92
SP 125- 2-A	MS 6000	●	18,5	17A019A2	4 943,14

Dostawa łącznie z zamontowanym - 1,5m kablem silnika (przewód płaski, przystosowany do wody pitnej) z wtykami do połączenia ze złączem kablowym Grundfos lub zestawem kablowym, a w przypadku silników MS 6000 wolny koniec kabla dla złącza kablowego.
Tempcon = konwerter temperatury do kontrolowania temperatury silnika we współpracy ze sterownikiem MP204.
● = Tempcon zainstalowany
○ = Tempcon dostarczany na życzenie
Pompy z silnikiem na r ozruch gwiazda-trójkąt na zapytanie
Silniki na napięcia specjalne - na zapytanie
Dane techniczne - patrz Katalog pomp

Baza cen wg naszych „Warunków sprzedaży i dostaw" – do podanych cen dolicza się ustawowe stawki VAT.
Zmiany techniczne zastrzeżone.

SPE 17/30/46

SPE 17

Stal chromoniklowa 1.4301 (AISI 304), silniki z magnesami trwałymi PM (MS6000P), 3 x 400 V

Typ	Silnik	P_2 [kW]	IN [A]	Przyłącze pompy	Średnica pompy	Średnica silnika	Długość kabla [m]	Nr katalogowy	Grupa rabatowa WP Cena EUR (z kablem)	Filtr sinusoidalny	Przetwornica CUE
SPE 17- 6	MS6000P	4,00	9,6	Rp 2 1/2	6"	6"	5	99890573	**4 171,89**	96754976	99616713
SPE 17- 8	MS6000P	5,50	12,6	Rp 2 1/2	6"	6"	5	99890574	**4 386,78**	96754976	99616714
SPE 17-12	MS6000P	7,50	16,6	Rp 2 1/2	6"	6"	5	99890624	**4 748,02**	96754977	99616716
SPE 17-17	MS6000P	11,00	25	Rp 2 1/2	6"	6"	5	99890575	**6 594,92**	96754978	99616717
SPE 17-20	MS6000P	13,00	29,2	Rp 2 1/2	6"	6"	5	99890576	**6 845,95**	96755019	99616717
SPE 17-24	MS6000P	15,00	33,4	Rp 2 1/2	6"	6"	5	99890577	**7 317,68**	96755019	99616718
SPE 17-29	MS6000P	18,50	40,6	Rp 2 1/2	6"	6"	5	99890578	**7 763,09**	96755021	99616719
SPE 17-35	MS6000P	22,00	46,2	Rp 2 1/2	6"	6"	5	99890579	**9 659,47**	96755032	99616720
SPE 17-41	MS6000P	26,00	54	R3	6"	6"	5	99890580	**10 781,46**	96755032	99616720
SPE 17-48	MS6000P	30,00	61,8	R3	6"	6"	5	99890581	**11 797,90**	97774436	99616721
SPE 17-58	MS6000P	37,00	85,6	R3	6"	6"	5	99890582	**n.z.**	97775142	99616722

SPE 30

Stal chromoniklowa 1.4301 (AISI 304), silniki z magnesami trwałymi PM (MS6000P), 3 x 400 V

Typ	Silnik	P_2 [kW]	IN [A]	Przyłącze pompy	Średnica pompy	Średnica silnika	Długość kabla [m]	Nr katalogowy	Grupa rabatowa WP Cena EUR (z kablem)	Filtr sinusoidalny	Przetwornica CUE
SPE 30-5	MS6000P	5,50	12,6	Rp3	6"	6"	5	99890583	**4190,87**	96754976	99616714
SPE 30-7	MS6000P	7,50	16,6	Rp3	6"	6"	5	99890625	**4426,58**	96754977	99616716
SPE 30-9	MS6000P	9,20	21,4	Rp3	6"	6"	5	99890626	**6018,96**	96754978	99616716
SPE 30-11	MS6000P	11,00	25	Rp3	6"	6"	5	99890584	**6225,28**	96754978	99616717
SPE 30-13	MS6000P	13,00	29,2	Rp3	6"	6"	5	99890585	**6495,12**	96755019	99616717
SPE 30-15	MS6000P	15,00	33,4	Rp3	6"	6"	5	99890586	**6832,78**	96755019	99616718
SPE 30-19	MS6000P	18,50	40,6	Rp3	6"	6"	5	99890587	**7243,90**	96755021	99616719
SPE 30-22	MS6000P	22,00	46,2	Rp3	6"	6"	5	99890588	**9102,32**	96755032	99616720
SPE 30-27	MS6000P	26,00	54	Rp3	6"	6"	5	99890589	**9604,36**	96755032	99616720
SPE 30-31	MS6000P	30,00	61,8	Rp3	6"	6"	5	99890590	**9994,68**	97774436	99616721
SPE 30-38	MS6000P	37,00	85,6	R3	6"	6"	5	99890591	**n.z.**	97775142	99616722
SPE 30-46	MS6000P	45,00	103	R3	6"	6"	5	99890592	**n.z.**	97775142	99616723

SPE 46

Stal chromoniklowa 1.4301 (AISI 304), silniki z magnesami trwałymi PM (MS6000P), 3 x 400 V

Typ	Silnik	P_2 [kW]	IN [A]	Przyłącze pompy	Średnica pompy	Średnica silnika	Długość kabla [m]	Nr katalogowy	Grupa rabatowa WP Cena EUR (z kablem)	Filtr sinusoidalny	Przetwornica CUE
SPE 46-2	MS6000P	4,00	9,6				5	99890593	**3963,89**	96754976	99616713
SPE 46-4	MS6000P	7,50	16,6				5	99890594	**4305,97**	96754977	99616716
SPE 46-6	MS6000P	11,00	25				5	99890595	**6039,47**	96754978	99616717
SPE 46-9	MS6000P	15,00	33,4	Rp3	6"	6"	5	99890596	**6650,48**	96755019	99616718
SPE 46-11	MS6000P	18,50	40,6				5	99890597	**7004,83**	96755021	99616719
SPE 46-15	MS6000P	26,00	54				5	99890598	**9162,47**	96755032	99616720
SPE 46-18	MS6000P	30,00	61,8				5	99890599	**9692,22**	97774436	99616721
SPE 46-2	MS6000P	4,00	9,6				5	99890602	**3963,89**	96754976	99616713
SPE 46-4	MS6000P	7,50	16,6				5	99890603	**4305,97**	96754977	99616716
SPE 46-6	MS6000P	11,00	25				5	99890604	**6039,47**	96754978	99616717
SPE 46-9	MS6000P	15,00	33,4	Rp4	6"	6"	5	99890605	**6650,48**	96755019	99616718
SPE 46-11	MS6000P	18,50	40,6				5	99890606	**7004,83**	96755021	99616719
SPE 46-15	MS6000P	26,00	54				5	99890607	**9162,47**	96755032	99616720
SPE 46-18	MS6000P	30,00	61,8				5	99890608	**9692,22**	97774436	99616721

Do uruchomienia SPE wymagany jest zewnętrzna przetwornica częstotliwości CUE.
Zalecamy, aby wszystkie pompy SPE były wyposażone w filtr wyjściowy i zewnętrzną przetwornice częstotliwości CUE.
Podwójny kabel w silnikach 37 i 45 kW - patrz katalog pomp SPE.
Silniki w wykonaniu materiałowym na napięcia specjalne - na zapytanie.
Dane techniczne - patrz Katalog pomp.

Baza cen wg naszych „Warunków sprzedaży i dostaw" – do podanych cen dolicza się ustawowe stawki VAT.
Zmiany techniczne zastrzeżone.

SPE 60/77/95/125/160/215

SPE 60

Stal chromoniklowa 1.4301 (AISI 304), silniki z magnesami trwałymi PM (MS6000P), 3 x 400 V

Grupa rabatowa WP

Typ	Silnik	P_2 [kW]	IN [A]	Przyłącze pompy	Średnica pompy	Średnica silnika	Długość kabla [m]	Nr katalogowy	Cena EUR (z kablem)	Filtr sinusoidalny	Przetwornica CUE
SPE 60-3	MS6000P	7,50	16,6				5	99890611	**4517,5**	96754977	99616716
SPE 60-5	MS6000P	11,00	25				5	99890627	**6127,32**	96754978	99616717
SPE 60-8	MS6000P	18,50	40,6	Rp3	6"	6"	5	99890612	**6621,40**	96755021	99616719
SPE 60-11	MS6000P	22,00	46,2				5	99890613	**8509,05**	96755032	99616720
SPE 60-15	MS6000P	30,00	61,8				5	99890614	**9169,21**	97774436	99616721
SPE 60-3	MS6000P	7,50	16,6				5	99890617	**4517,50**	96754977	99616716
SPE 60-8	MS6000P	18,50	40,6				5	99890618	**6621,40**	96755021	99616719
SPE 60-11	MS6000P	22,00	46,2	Rp4	6"	6"	5	99890619	**8509,05**	96755032	99616720
SPE 60-15	MS6000P	30,00	61,8				5	99890620	**9169,21**	97774436	99616721
SPE 60-5	MS6000P	11,00	25				5	99890628	**6127,32**	96754978	99616717

SPE 77

Stal chromoniklowa 1.4301 (AISI 304), silniki z magnesami trwałymi PM (MS6000P), 3 x 400 V

Grupa rabatowa WP

Typ	Silnik	P_2 [kW]	IN [A]	Przyłącze pompy	Średnica pompy	Średnica silnika	Długość kabla [m]	Nr katalogowy	Cena EUR (z kablem)	Filtr sinusoidalny	Przetwornica CUE
SPE 77-1	MS6000P	4,00	9,6					99890629	**4840,92**	96754976	99616713
SPE 77-2	MS6000P	9,20	21,4					99890630	**6546,71**	96754978	99616717
SPE 77-3	MS6000P	13,00	29,2					99890631	**6826,96**	96755019	99616718
SPE 77-4	MS6000P	18,50	40,6					99890632	**7137,22**	96755021	99616719
SPE 77-5	MS6000P	22,00	46,2	Rp 5	8"	6"	5	99890633	**8675,89**	96755032	99616720
SPE 77-6	MS6000P	26,00	54					99890634	**8940,54**	96755032	99616720
SPE 77-7	MS6000P	30,00	61,8					99890635	**9205,48**	97774436	99616721
SPE 77-9	MS6000P	37,00	85,6					99890636	**n.z.**	97775142	99616722
SPE 77-11	MS6000P	45,00	103					99890637	**n.z.**	97775142	99616722

10

SPE 95

Stal chromoniklowa 1.4301 (AISI 304), silniki z magnesami trwałymi PM (MS6000P), 3 x 400 V

Grupa rabatowa WP

Typ	Silnik	P_2 [kW]	IN [A]	Przyłącze pompy	Średnica pompy	Średnica silnika	Długość kabla [m]	Nr katalogowy	Cena EUR (z kablem)	Filtr sinusoidalny	Przetwornica CUE
SPE 95-1	MS6000P	5,50	12,6					99890638	**4973,32**	96754976	99616714
SPE 95-2	MS6000P	11,00	25					99890640	**6716,92**	96754978	99616717
SPE 95-3	MS6000P	15,00	33,4					99890641	**7064,98**	96755019	99616718
SPE 95-4	MS6000P	22,00	46,2	Rp 5	8"	6"	5	99890642	**8644,82**	96755032	99616720
SPE 95-5	MS6000P	26,00	54					99890643	**8947,58**	96755032	99616720
SPE 95-6	MS6000P	30,00	61,8					99890644	**9248,49**	97774436	99616721
SPE 95-7	MS6000P	37,00	85,6					99890645	**n.z.**	97775142	99616722
SPE 95-8	MS6000P	37,00	85,6					99890646	**n.z.**	97775142	99616722
SPE 95-9	MS6000P	45,00	103					99890647	**n.z.**	97775142	99616723

SPE 125

Stal chromoniklowa 1.4301 (AISI 304), silniki z magnesami trwałymi PM (MS6000P), 3 x 400 V

Grupa rabatowa WP

Typ	Silnik	P_2 [kW]	IN [A]	Przyłącze pompy	Średnica pompy	Średnica silnika	Długość kabla [m]	Nr katalogowy	Cena EUR (z kablem)	Filtr sinusoidalny	Przetwornica CUE
SPE 125-1	MS6000P	13,00	46,2					99890648	**7014,47**	96755019	99616717
SPE 125-2	MS6000P	22,00	46,2	Rp 6	10"	6"	5	99890649	**8845,94**	96755032	99616720
SPE 125-3	MS6000P	37,00	85,6					99890650	**n.z.**	97775142	99616722
SPE 125-4	MS6000P	45,00	103					99890651	**n.z.**	97775142	99616723

SPE 160

Stal chromoniklowa 1.4301 (AISI 304), silniki z magnesami trwałymi PM (MS6000P), 3 x 400 V

Grupa rabatowa WP

Typ	Silnik	P_2 [kW]	IN [A]	Przyłącze pompy	Średnica pompy	Średnica silnika	Długość kabla [m]	Nr katalogowy	Cena EUR (z kablem)	Filtr sinusoidalny	Przetwornica CUE
SPE 160-1	MS6000P	15,00	33,4					99890652	**7019,67**	96755019	99616718
SPE 160-2	MS6000P	30,00	61,8	Rp 6	10"	6"	5	99890653	**8909,77**	97774436	99616721
SPE 160-3	MS6000P	45,00	103					99890650	**n.z.**	97775142	99616723

SPE 215

Stal chromoniklowa 1.4301 (AISI 304), silniki z magnesami trwałymi PM (MS6000P), 3 x 400 V

Grupa rabatowa WP

Typ	Silnik	P_2 [kW]	IN [A]	Przyłącze pompy	Średnica pompy	Średnica silnika	Długość kabla [m]	Nr katalogowy	Cena EUR (z kablem)	Filtr sinusoidalny	Przetwornica CUE
SPE 215-1	MS6000P	22,00	46,2					99890655	**8660,43**	96755032	99616720
SPE 215-2	MS6000P	45,00	103	Rp 6	10"	6"	5	99890656	**n.z.**	97775142	99616723

Do uruchomienia SPE wymagany jest zewnętrzna przetwornica częstotliwości CUE. Zalecamy, aby wszystkie pompy SPE były wyposażone w filtr wyjściowy i zewnętrzną przetwornice częstotliwości CUE. Podwójny kabel w silnikach 37 i 45 kW - patrz katalog pomp SPE.
Silniki w wykonaniu materiałowym na napięcia specjalne - na zapytanie. Dane techniczne - patrz Katalog pomp.

Szafa sterująca Control OPC-CS

Szafa sterująca Control OPC-CS jest przeznaczona do załączania/wyłączania pompy głębinowej w zależności od ciśnienia panującego w instalacji.

Dodatkowe funkcje szafy sterującej:*
- sterowanie ciśnieniem za pomocą łącznika ciśnienia
- ochrona przed suchobiegiem za pomocą łącznika ciśnienia
- ochrona przed suchobiegiem za pomocą łącznika pływakowego
- ochrona przed suchobiegiem przez elektrodę zanurzeniową.

* do tego celu wymagane jest podłączenie zewnętrznego łącznika ciśnienia/pływakowego lub elektrody zanurzeniowej EL 1.

Liczba pomp:	1
Klasa ochrony:	IP54
Moc nominalna:	0,25 – 45 kW
Prąd znamionowy:	08 – 97 A
Rozruch:	bezpośredni - do 4kW gwiazda-trójkąt – od 5.5 kW
Zasilanie:	1x230V, 3x400 - 50Hz
Temperatura otoczenia pracy:	0-40°C
Zabezpieczenie silnika:	przekaźnik ochrony silnika

Szafa dla pomp z zasilaniem 3x400V, rozruch bezpośredni (DOL)

Grupa rabatowa I4

Typ	Moc silnika [kW]	Prąd znamionowy [A]	Nr katalogowy	Cena EUR
Control OPC CS	0,37	1,0 – 1,6	91041691	**n.z.**
Control OPC CS	0,55/0,75	1,6 – 2,5	91041693	**n.z.**
Control OPC CS	1,1/1,5	2,5 – 4,0	91041697	**n.z.**
Control OPC CS	1,5/2,2	4,0 – 6,3	91041699	**n.z.**
Control OPC CS	2,2/3,4	6,0 – 10,0	91041701	**n.z.**

Szafa dla pomp z zasilaniem 3x400V, 50Hz z rozruchem gwiazda-trójkąt - na zapytanie

Szafa sterująca Control OPCL-CS i OPCL-CS-EL

Szafa sterująca Control OPCL-CS lub OPCL-CS-EL jest przeznaczona do załączania/wyłączania pompy głębinowej w zależności od ciśnienia panującego w instalacji. Control OPCL-CS-EL jest dodatkowo wyposażona w przekaźnik współpracujący z sondą do sygnalizacji braku wody.

Dodatkowe funkcje szafy sterującej:*
- sterowanie ciśnieniem za pomocą łącznika ciśnienia
- ochrona przed suchobiegiem za pomocą łącznika ciśnienia (OPCL-CS)
- ochrona przed suchobiegiem za pomocą łącznika pływakowego (OPCL-CS)
- ochrona przed suchobiegiem przez elektrodę zanurzeniową EL 1 (OPCL-CS-EL).

* do tego celu wymagane jest podłączenie zewnętrznego łącznika ciśnienia/pływakowego lub elektrody zanurzeniowej EL 1.

Liczba pomp:	1
Klasa ochrony:	IP54
Moc nominalna:	0,25-7,5 kW
Prąd znamionowy:	1,6-10 A
Rozruch:	bezpośredni - do 4kW
Zasilanie:	1x230V, 3x400 - 50Hz
Temperatura otoczenia pracy:	0-40°C
Zabezpieczenie silnika:	przekaźnik ochrony silnika

OPCL CS, 3x400V, rozruch bezpośredni (DOL)

Grupa rabatowa I4

Typ	Moc silnika [kW]	Prąd znamionowy [A]	Nr katalogowy	Cena EUR
Control OPCL CS	0,37	1,0 – 1,7	96877463	**584,77**
Control OPCL CS	0,55 / 0,75	1,6 – 2,5	96877464	**566,53**
Control OPCL CS	1,1	2,5 – 4,0	96877465	**581,30**
Control OPCL CS	1,5 / 2,2	4,0 – 6,0	96877466	**574,43**
Control OPCL CS	2,2 / 3,0	5,5 – 8,0	97574516	**619,16**
Control OPCL CS	2,2 / 3 / 4	7,0 – 10,0	96877467	**596,34**
Control OPCL CS	4,0 / 5,5	9,0 – 13,0	n.z	**n.z.**
Control OPCL CS	7,5	12,0 – 18,0	n.z	**n.z.**

Wersja szafy wyposażonej w przekaźnik

OPCL CS-EL, 3x400V, rozruch bezpośredni (DOL)

Grupa rabatowa I4

Typ	Moc silnika [kW]	Prąd znamionowy [A]	Nr katalogowy	Cena EUR
Control OPCL CS-EL	0,37	1,0 – 1,7	96931506	**673,89**
Control OPCL CS-EL	0,55 – 0,75	1,6 – 2,5	96931507	**673,89**
Control OPCL CS-EL	1,1	2,5 – 4,0	96931508	**676,80**
Control OPCL CS-EL	0,37	0,63 – 1,0	96931488	**703,10**
Control OPCL CS-EL	1,5 / 2,2	4,0 – 6,0	96931509	**676,80**
Control OPCL CS-EL	2,2 / 3,0	5,5 – 8,0	97575259	**676,43**
Control OPCL CS-EL	2,2 / 3 / 4	7,0 – 10,0	96931510	**659,93**
Control OPCL CS-EL	4,0 / 5,5	9,0 – 13,0	n.z.	**n.z.**
Control OPCL CS-EL	7,5	12,0 – 18,0	97726702	**860,42**

Dane techniczne - patrz instrukcja obsługi
Baza cen wg naszych „Warunków sprzedaży i dostaw” – do podanych cen dolicza się ustawowe stawki VAT.
Zmiany techniczne zastrzeżone.

Kabel podwodny do wody pitnej

Grupa rabatowa P1

Liczba żył i przekrój [mm²]	Nr katalogowy	Cena/mb EUR	Liczba żył i przekrój [mm²]	Nr katalogowy	Cena/mb EUR
4 x 1,5	00ID4063	**3,96**	4 x 16,0	00ID4068	**25,54**
4 x 2,5	00ID4064	**5,72**	4 x 25,0	00ID4069	**36,89**
4 x 4,0	00ID4065	**7,97**	4 x 35,0	96432949	**61,79**
4 x 6,0	00ID4066	**11,38**	4 x 50,0	96432950	**74,51**
4 x 10,0	00ID4067	**17,64**	4 x 70,0	96432951	**124,46**

Zestawy kablowe

kabel do wody pitnej 4 x 1,5 mm² ,
zalany ze złączem kablowym (nr katalogowy złącza kablowego: 00799901)

Grupa rabatowa P1

Długość	Nr katalogowy	Cena EUR
10 m	003W5041	**489,86**
15 m	003W5042	**495,34**
20 m	003W5043	**497,74**
25 m	003W5044	**563,37**

Złącze kablowe z wtyczką do silników MS4000 i MS402

Grupa rabatowa P1

Wykonanie	Nr katalogowy	Cena EUR
dla MS402 i MS4000 do 7,5 kW dla kabli do 4 x 2,5 mm2	00799901	**64,46**
dla MS402 i MS4000 do 7,5 kW dla kabli do 4 x 6 mm2	00799902	**140,15**

10

Złącza kablowe (do konfekcjonowania zakończeń przewodów, M0 - M4)

Grupa rabatowa P1

Typ	Opis	Średnica kabla podłączanego [mm]	Do zmontowania		Zamontowane na gotowo	
			Nr kat.	Cena EUR	Nr kat.	Cena EUR
Łącznik kablowy M0	dla silników MS 4˝i kabli do 4x6 mm²	**40**	00ID8903	**31,32**	96453290	**93,48**
Łącznik kablowy M1	dla silników 6˝- i kabli do 4x10 mm²	**46**	00ID8904	**55,08**	96453291	**157,16**
Łącznik kablowy M2	dla silników 6˝- i kabli do 4x16 mm²	**52**	00ID8905	**72,89**	97453292	**n.z.**
Łącznik kablowy M3	dla silników 8˝- i 10˝- i kabli do 4x35 mm²	**77**	00ID8906	**119,84**	98453293	**n.z.**
Łącznik kablowy M4	dla silników 8˝- i 10˝- i kabli do 4x70 mm²	**97**	91070700	**208,07**	99453294	**n.z.**

Osprzęt kablowy

Grupa rabatowa P1

Typ	Moc silnika		Do zmontowania		Zamontowane na gotowo	
			Nr kat.	Cena EUR	Nr kat.	Cena EUR
Łącznik kablowy (mufa termokurczliwa) KM	<37 kW	4 x 1,5 - 4 mm²	00116251	**28,10**	00116451	**55,34**
		4 x 6 - 10 mm²	00116252	**40,97**	00116452	**64,18**
		4 x 16 - 25 mm²	00116255	**41,60**	00116455	**64,64**
Łącznik kablowy (mufa termokurczliwa) KM		3 x 1,5 - 6 mm²	00116253	**47,83**	00116453	**87,62**
		3 x 10 - 25 mm²	00116254	**72,38**	00116454	**90,80**
Łącznik kablowy (mufa termokurczliwa) KM	>=37 kW	4 x 1,5 - 4 mm²	00116257	**46,61**	00116457	**64,06**
		4 x 6 - 16 mm²	00116258	**67,39**	00116458	**95,42**
Łącznik kablowy (mufa termokurczliwa) KM, łączenie żył pojedyńczych		1 x 25 - 120 mm²	00116256	**61,64**	00116456	**127,61**
Opaski kablowe	Złożone z 7,5 m perforowanej taśmy gumowej i 16 zapinek				00115016	**30,38**

Sterowniki LC 232 i LC 242 do pomp SP - patrz str. 185

Baza cen wg naszych „Warunków sprzedaży i dostaw" – do podanych cen dolicza się ustawowe stawki VAT.
Zmiany techniczne zastrzeżone.

Linka stalowa, nierdzewna

Grupa rabatowa P1

Średnica nominalna [mm]	Dopuszczalne obciążenie	Nr katalogowy	Cena/mb EUR
2	ok. 100 kg	00ID8957	1,06
5	ok. 650 kg	00ID8958	3,80

Zaciski linowe, nierdzewne

Grupa rabatowa P1

Średnica nominalna [mm]		Nr katalogowy	Cena/mb EUR
Zaciski linowe nierdzewne 2 mm	(konieczne 2 szt. na ucho)	00ID8960	4,15
Zaciski linowe nierdzewne 5 mm	(konieczne 2 szt. na ucho)	00ID8959	7,74

Elektroda zanurzana

Grupa rabatowa P1

Typ		Nr katalogowy	Cena EUR
EL 1		00ID5125	37,58

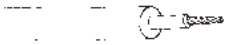

Kabel

Kabel elektrody połączony z eletrodą zanurzoną EL 1

Grupa rabatowa P1

Długość		Nr katalogowy	Cena EUR
15,0 m		91040746	56,36
30,0 m		91040749	76,58
50,0 m		91040753	62,58

Typ		Nr katalogowy	Cena/mb EUR
Kabel elektrod	1x1,5 mm 2 do przyłączenia elektrody typ: HO 7 RN-F1 G 1,5 (podać długość)	00ID8240	1,16

Czujnik temperatury PT 100

dla silników MS 6 (R)

Grupa rabatowa P1

Typ		Nr katalogowy	Cena EUR
PT 100	czujnik z przewodem 20 m	96913237	143,69
PT 100	czujnik z przewodem 40 m	96913253	248,14
PT 100	czujnik z przewodem 60 m	96913256	352,60
PT 100	czujnik z przewodem 80 m	96913260	457,10
PT 100	czujnik z przewodem 100 m	96913263	561,55
Przekaźnik PR5714	dla PT 100, 230 V	96621274	n.z.
Śruby M12	dla MS 6 (R) z otworami dla PT 100	00780534	n.z.

Łącznik ciśnieniowy jednobiegunowy

Grupa rabatowa P1

Typ	Przyłącze	Zakres nastaw (min.-maks.) [bar]	I max [A]	Nr katalogowy	Cena EUR
FF 4-4	R ⅜	0,22 - 4	10	00ID8952	58,12
FF 4-8		0,5 - 8		00ID8953	58,12
FF 4-16		1,0 - 16		00ID8954	80,46
FF 4-32		2,0 - 32		00ID9074	92,48

Łącznik poziomu

Grupa rabatowa P1

Typ	Długość kabla [m]	Nr katalogowy	Cena EUR
Łącznik poziomu do napełniania	3	00ID7801	22,91
Łącznik poziomu do napełniania	5	00ID7805	28,95
Łącznik poziomu do napełniania	10	00ID7809	41,84
Łącznik poziomu do napełniania	20	00ID7942	69,67

Baza cen wg naszych „Warunków sprzedaży i dostaw" – do podanych cen dolicza się ustawowe stawki VAT.
Zmiany techniczne zastrzeżone.

Elektroniczne zabezpieczenie silnika MP204

Kontrola temperatury silnika (Tempcon, czujnik PT i PTC/wyłącznik termiczny,) przeciążenie/niedociążenie, napięcie za wysokie/za niskie, kontrola stanu izolacji, kontrola kolejności faz, asymetria prądu, licznik godzin pracy, licznik załączeń.

Grupa rabatowa P1

Typ	Zakres prądowy	Zakres napięciowy	Nr katalogowy	Cena EUR
MP204	3 - 120 A*	100-480 VAC	96079927	**564,12**
	IP 20 do zabudowy w szafie sterującej			

*** przy większych prądach wymagane są 3 zewnętrzne przekładniki prądowe (jeden na każdą fazę)**

Przekładniki prądowe do MP204

Grupa rabatowa P1

Typ	Prąd	Nr katalogowy	Cena EUR
Zestaw przekładników prądowych do MP204 3 sztuki	200 A	96095281	**340,85**
	300 A	96095282	**358,37**
	500 A	96095283	**404,08**
	750 A	96095284	**420,56**
	1000 A	96095285	**445,26**
Przekładnik prądowy do MP204 1 sztuka	**200 A**	96095274	**123,51**
	300 A	96095275	**129,84**
	500 A	96095276	**146,41**
	750 A	96095277	**152,32**
	1000 A	96095278	**161,29**

Interfejs mobilny do komunikacji bezprzewodowej z MP204

Grupa rabatowa I3

Typ	Opis	Nr katalogowy	Cena EUR
MI301	MI301 uniwersalny interfejs komunikacyjny Bluetooth dla urządzeń z systemem operacyjnym Anroid oraz Apple iOS	98046408	**179,49**

Oprogramowanie Grundfos GO Remote i GO CAPS można bezpłatnie pobrać zarówno do urządzeń z systemem operacyjnym Apple iOS, jak i Android.

Przetwornica częstotliwości CUE do sterowania pompą SP A, SP - patrz "Rozwiązania elektroniczne, pomiary i sterowanie".

Kołnierze przejściowe do pomp SP

1.4308/AISI 304

Grupa rabatowa P1

Typ pompy	Przyłącza R	DN	PN	Nr katalogowy	Cena EUR
SP 17	**2½**	**50**	16/40	00120125	**99,75**
		65	16/40	00120126	**134,59**
		80	16/40	00120127	**197,66**
SP 30 / SP 46	**3**	**65**	16/40	00130187	**176,63**
		80	16/40	00130188	**166,11**
		100	16/40	00130189	**218,67**
SP 60	**4**	**100**	16/40	00140071	**218,67**
SP 77 / SP 95	**5**	**100**	16/40	00160148	**311,19**
		125	16/40	00160149	**281,77**
		150	16/40	00160150	**384,79**
SP 125 / SP 160 / SP 215	**6**	**125**	16/40	00170159	**374,29**
		150	16/40	00170160	**363,78**

Ceny kołnierzy przejściowych przyłączy: R 1 1/2, R 2 lub nie ujętych w zestawieniu, dostępne na zapytanie

Baza cen wg naszych „Warunków sprzedaży i dostaw" – do podanych cen dolicza się ustawowe stawki VAT.
Zmiany techniczne zastrzeżone.

Płaszcz chłodzący ze stali szlachetnej 1.4301, AISI 304

Grupa rabatowa P1

Typ pompy głębinowej	Płaszcz chłodzący Silnik, moc, masa	Wymiary (Ø D x dł. L) mm	Nr kat.	Cena EUR	Sito Nr kat. Wymiary (Ø d x dł. L) mm	Cena EUR	Obejmy podporowe Nr kat.	Cena EUR
SP 1A - 9 do - 28 SP 2A - 6 do - 18 SP 3A - 6 do - 12 SP 5A - 4 do - 8	4" do 0,75 kW (MS 402) Masa 1,5 kg	4" do 0,75 kW (MS 402) Masa 1,5 kg	96937110	**113,62**	97942211 Ø 115 x 117 Masa 0,4 kg	**72,21**	96957450 (Komplet = 2 szt.) Masa 1,1 kg dla pomp do 50 kg / 4" do 5,5 kW	**85,18**
SP 1A - 36 do - 57 SP 2A - 23 do - 33 SP 3A - 15 do - 25 SP 5A - 12 do - 17 SP 7-1 do -12 SP 9-1 do -11 SP 11-1 do -11 SP 14-1 do -6	4" do 2,2 kW (MS 402) Masa 1,7 kg	Ø 115 (130) x 500	96937111	**119,34**				
SP 2A - 40 do - 65 SP 3A - 29 do - 60 SP 5A - 21 do - 60 SP 7-13 do -42 SP 9-5 do -29 SP 11-11 do -27 SP 14-7 do -23	4" do 5,5 kW (MS 402/MS 4000) Masa 2,5 kg	Ø 115 (130) x 800	96937179	**188,18**				
SP 7-42 do -59 SP 9-30 do 40 SP 11-28 do -37 SP 14-24 do 31	4" do 7,5 kW (MS 4000) Masa 3,1 kg	Ø 115 (130) x 1000	96937204	**225,96**			96958279 Masa 1,4 kg (Komplet = 2 szt.)	**116,34**
SP 5A - 52 do - 60 SP 7-32 do -59 SP 9-23 do -40 SP 11-21 do -37 SP 14-18 do -31	6" do 7,5 kW (MS 6000) Masa 4,0 kg	Ø 160 (180) x 800	96937231	**269,59**	97942230 Ø 160 x 158 Masa 0,8 kg	**134,27**	98557132 (Komplet = 2 szt.) Masa 1,4 kg	**146,28**
SP 9-41 do -55	6" do 11 kW (MS 6000) Masa 4,0 kg	Ø 160 (180) x 1000	98779730	**335,78**				
SP 2A - 75 do - 90	4", 7,5 kW (MS 4000) Masa 4,3 kg Pompa w płaszczu Ø 108	Ø 160 (180) x 1000	96937205	**298,64**			96957525 (Komplet = 2 szt.) Masa 1,4 kg	**267,98**
SP 5A - 75 do - 85 SP 7-60 do -100 9-56 do -93	6" do 18,5 kW (MS 6000) Masa 4,9 kg Pompa w płaszczu Ø 108	Ø 180 (200) x 1000	96937244	**327,72**	97942218 Ø 160 x 158 Masa 0,8 kg	**95,26**	96957529 (Komplet = 2 Szt.) Masa 1,4 kg	**159,22**
SP 17 - 1	4" do 0,55 kW (MS 4000) Masa 1,9 kg	Ø 145 (160) x 450	96937139	**141,69**	97942214 Ø 145 x 158 Masa 0,6 kg	**78,01**	96957523 (Komplet = 2 szt.) Masa 2,0 kg dla pomp do 50 kg / 4" do 7,5 kW	**86,93**
SP 17 - 2 SP 17 - 3 (3~) SP 30 - 1 do - 2	4" do 2,2 kW (MS 4000) Masa 2,2 kg	Ø 145 (160) x 550	96937140	**164,93**				
SP 17 - 3 (1~) SP 17 - 4 do - 7 SP 30 - 3 do - 4	4" do 4 kW (MS 4000) Masa 3,1 kg	Ø 145 (160) x 800	96937180	**223,06**				
SP 17 - 8 do - 13 SP 30 - 5 do - 8	4", 5,5 - 7,5 kW (MS 4000) Masa 3,8 kg	Ø 145 (160) x 1000	96937182	**269,59**				

Średnica płaszcza chłodzącego = łącznie z opaską mocującą = średnica maksymalna
Podano średnicę sita bez opaski mocującej (objętej zakresem dostawy). Średnica z opaską mocującą - jak średnica płaszcza chłodzącego

Baza cen wg naszych „Warunków sprzedaży i dostaw" – do podanych cen dolicza się ustawowe stawki VAT.
Zmiany techniczne zastrzeżone.

Płaszcz chłodzący ze stali szlachetnej 1.4301, AISI 304

Grupa rabatowa P1

Typ pompy głębinowej	Płaszcz chłodzący Silnik, moc, masa	Wymiary (Ø D x dł. L) mm	Nr kat.	Cena EUR	Sito Nr kat. Wymiary (Ø d x dł. L) mm	Cena EUR	Obejmy podporowe Nr kat.	Cena EUR
SP 17 - 8 do - 24 SP 30 - 5 do - 15	6" do 13 kW (MS 6000) Masa 4,0 kg	Ø 180 (200) x 800	96937242	269,59	97942218 Ø 180 x 192 Masa 0,9 kg	95,26	96957529 (Komplet = 2 szt.) Masa 2,1 kg	159,22
SP 17 - 25 do - 40 SP 30 - 16 do - 26	6" do 22 kW (MS 6000) Masa 4,9 kg	Ø 180 (200) x 1000	96937245	327,72				
SP 30 - 27 do - 35	6", 26 do 30 kW (MS 6000) Masa 6,0 kg	Ø 180 (200) x 1250	96937249	400,39				
SP 30 - 27 do - 35	6" do 26 - 30 kW (MMS 6000) Masa 8,5 kg	Ø 180 (200) x 1700	96937313	531,20			96957531 (Komplet = 3 szt.) Masa 3,1 kg	220,70
SP 17 - 43 do - 53	6", 26 - 30 kW (MS 6000), Masa 6,6 kg, Pompa w płaszczu Ø 154	Ø 200 (220) x 1250	96937246	436,74	97942247 Ø 200 x 192 Masa 1,0 kg	113,25	96957544 (Komplet = 2 szt.) Masa 2,3 kg	388,99
SP 17 - 43 do - 60 SP 30 - 39 do - 43	6", 26 - 37 kW (MS 6000), Masa 9,3 kg Pompa w płaszczu Ø 154	Ø 200 (220) x 1700	96937315	580,61			97695369 (Komplet = 3 szt.) Masa 3,2 kg	394,37
SP 17 - 55 do - 60 SP 30 - 39 do - 49	6", 37 - 45 kW (Franklin 6"), Masa 9,3 kg, Pompa w płaszczu Ø 154	Ø 200 (220) x 1700	96937447	592,20				
SP 30 - 46 do - 54	8", 45 - 55 kW (MMS 8000/ Franklin 8") Masa 9,8 kg	Ø 254 (270) x 1500	96937462	n.z.	97942263 Ø 256 x 325 Masa 1,9 kg	137,37	96957561 (Komplet = 3 szt.) Masa 6,3 kg	475,45
SP 46 - 1 - B SP 46 - 1 SP 46 - 2 - BB SP 60 - 1 SP 60 - 1 - A	4" do 2,2 kW (MS 402 / MS 4000) Masa 2,9 kg	Ø 180 (200) x 550	96937178	196,91	97942218 Ø 180 x 192 Masa 0,9 kg	95,26	96957524 (Komplet = 2 szt.) Masa 1,2 kg dla pomp do 50 kg / 4" do 7,5 kW	127,91
SP 46 - 2 SP 46 - 3 - C SP 60 - 2 - B SP 60 - 2	4", 3,0 - 4,0 kW (MS 4000) Masa 4,0 kg	Ø 180 (200) x 800	96937187	269,59				
SP 46 - 3 SP 46 - 4 - C SP 46 - 4 SP 46 - 5 SP 60 - 3 SP 60 - 4	4", 5,5 - 7,5 kW (MS 4000) Masa 4,9 kg	Ø 180 (200) x 1000	96937190	327,72				
SP 46 - 3 SP 46 - 4-C SP 46 - 4 do - 10 SP 60 - 3 do - 9B	6" do 15 kW (MS 6000) Masa 5,4 kg	Ø 200 (220) x 800	96937322	292,83	97942247 Ø 200 x 192 Masa 1,0 kg	113,25	96957545 (Komplet = 2 szt.) Masa 2,2 kg	168,47
SP 46 - 8 do - 15 SP 60 - 7 do - 12	6" do 22 kW (MS 6000) Masa 6,4 kg	Ø 200 (220) x 1000	96937323	356,78				
SP 46 - 13 do - 20 SP 60 - 11 do - 17	6", 18.5 - 30 kW (MS 6000) Masa 6,6 kg	Ø 200 (220) x 1250	96937317	436,74				
SP 46 - 16 do - 24 SP 60 - 13 do - 21	6", 26 - 37 kW (MMS 6000) Masa 9,3 kg	Ø 200 (220) x 1700	96937318	580,61			96957549 (Komplet = 3 szt.) Masa 3,4 kg	236,94
SP 46 - 21 do - 24 SP 60 - 18 do - 22	6", 26 - 37 kW (Franklin 6"), Masa 9,3 kg	Ø 200 (220) x 1700	96937448	592,20				

Średnica płaszcza chłodzącego = łącznie z opaską mocującą = średnica maksymalna
Podano średnicę sita bez opaski mocującej (objętej zakresem dostawy). Średnica z opaską mocującą - jak średnica płaszcza chłodzącego.

Baza cen wg naszych „Warunków sprzedaży i dostaw" – do podanych cen dolicza się ustawowe stawki VAT.
Zmiany techniczne zastrzeżone.

Płaszcz chłodzący ze stali szlachetnej 1.4301, AISI 304

Grupa rabatowa P1

Typ pompy głębinowej	Płaszcz chłodzący Silnik, moc, masa	Wymiary (Ø D x dł. L) mm	Nr kat.	Cena EUR	Sito Nr kat. Wymiary (Ø d x dł. L) mm	Cena EUR	Obejmy podporowe Nr kat.	Cena EUR
SP 46 - 21 do - 24 SP 60 - 18 do - 22	8", 37 - 45 kW (MMS 8000) Masa 9,8 kg	Ø 254 (270) x 1500	96937463	638,22	97942263 Ø 256 x 325 Masa 1,9 kg	137,37	96957592 (Komplet = 3 szt.) Masa 6,0 kg	1 018,68
SP 60 - 22	8", 45 kW (Franklin 8") Masa 8,8 kg	Ø 254 (270) x 1250	96937465	538,15			98095530 (Komplet = 2 szt.) Masa 6,0 kg	949,83
SP 46 - 26 do - 35 SP 60 - 24 do - 30	8", 45 - 55 kW (MMS 8000 Franklin 8") Pompa w płaszczu Ø 154, Masa 9,8 kg	Ø 254 (270) x 1500	96937472	638,22			96957561 (Komplet = 3 szt.) Masa 6,3 kg	475,45
SP 46 - 37	8", 63 - 75 kW (MMS 8000/ Franklin 8") Pompa w płaszczu Ø 154, Masa 9,8 kg	Ø 254 (270) x 1700	96937474	718,23				
SP 77 - 1 do - 4 SP 95 - 1 do - 4B	6" do 18,5 kW (MS 6000) Masa 5,6 kg	Ø 210 (225) x 1000	96937332	364,06	97942261 Ø 210 x 192 Masa 1,1 kg	93,62	96957546 (Komplet = 2 szt.) Masa 2,5 kg	162,29
SP 77 - 5 do - 9 SP 95 - 4 SP 95 - 5 - AB SP 95 - 5 do - 7	6" do 30 kW (MS 6000) Masa 6,9 kg	Ø 210 (225) x 1250	96937440	454,65				
SP 77 - 7 do - 11 SP 95 - 8 do - 9	6", 26 - 37 kW (MMS 6000) Masa 10,6 kg	Ø 210 (225) x 1700	96937319	592,97			96957553 (Komplet = 3 szt.) Masa 6 kg	162,93
SP 77 - 10 do - 12 SP 95 - 8 do - 10	6", 37 - 45 kW (Franklin 6"), Masa 9 kg	Ø 210 (225) x 1700	96937449	604,75				
SP 77 - 10 do - 15 SP 95 - 8 do - 13	8", 37 - 55 kW (MMS 8000/ Franklin 8"), Masa 12,4 kg	Ø 254 (270) x 1500	96937475	638,22	97942263 Ø 256 x 325 Masa 1,9 kg	137,37	96957593 (Komplet = 3 szt.) Masa 5,8 kg	1 014,63
SP 77 - 16 do - 21 SP 95 - 14 do - 17	8", 63 - 75 kW (MMS 8000/ Franklin 8"), Masa 11,0 kg	Ø 254 (270) x 1700	96937476	718,23				
SP 77 - 22 SP 95 - 18 do - 20	8", do 92 kW (MMS 8000/ Franklin 8"), Masa 13,4 kg	Ø 254 (270) x 2000	96937477	838,35				
SP 77 -19 do - 20 SP 95 -15 do - 17	10" do 75 kW (MMS 10000) Masa 11,4 kg	Ø 285 (300) x 1500	96937507	704,93	97942269 Ø 285 x 385 Masa 2,7 kg	224,65	97695337 (Komplet = 3 szt.) Masa 10,1 kg	1 202,17
SP 77 - 22 SP 95 - 18 do - 20	10", 92 kW (MMS 10000) Masa 15,1 kg	Ø 285 (300) x 2000	96937508	927,24				
SP 125 - 1 - A SP 125 - 1 SP 125 - 2 - AA SP 160 - 1 - A SP 160 - 1	6" do 13 kW (MS 6000) Masa 6,7 kg	Ø 254 (270) x 1000	96937441	358,06	97942263 Ø 256 x 325 Masa 1,9 kg	137,37	96957548 (Komplet = 2 szt.) Masa 3,4 kg	188,21
SP 125 - 2 - A SP 125 - 2 SP 125 - 3 / A / AA SP 160 - 2 / A / AA SP 160 - 3 - AA	6" do 30 kW (MS 6000) Masa 8,3 kg	Ø 254 (270) x 1250	96937443	538,15				
SP 125 - 3 / 3A SP 125 - 4 / A / AA SP 160 - 2 SP 160 - 3 / A / AA	6", 26 - 37 kW (MMS 6000) Masa 11,4 kg	Ø 254 (270) x 1700	96937320	704,16			96957560 (Komplet = 3 szt.) Masa 5,2 kg	279,61
SP 125 - 4 / A / AA SP 125 - 5 - A / AA SP 160 - 3 - A SP 160 - 4 - A / AA	6", 37 - 45 kW (Franklin 6") Masa 11,4 kg	Ø 254 (270) x 1700	96937450	718,23				

Baza cen wg naszych „Warunków sprzedaży i dostaw" – do podanych cen dolicza się ustawowe stawki VAT.
Zmiany techniczne zastrzeżone.

Płaszcz chłodzący ze stali szlachetnej 1.4301, AISI 304

Grupa rabatowa P1

Typ pompy głębinowej	Płaszcz chłodzący Silnik, moc, masa	Wymiary (Ø D x dł. L) mm	Nr kat.	Cena EUR	Sito Nr kat. Wymiary (Ø d x dł. L) mm	Cena EUR	Obejmy podporowe Nr kat.	Cena EUR
SP 125 - 4 / A / AA SP 125 - 5 / A / AA SP 125 - 6 - AA / - A SP 160 - 3 / 3 - A SP 160 - 4 / A / AA SP 160 - 5 - AA / 5 - A	8", 37 - 55 kW (MMS 8000/ Franklin 8") Masa 11,4 kg	Ø 285 (300) x 1500	96937478	**704,93**	97942269 Ø 285 x 385 Masa 2,7 kg	**224,65**	96957595 (Komplet = 3 szt.) Masa 10,1 kg	**556,44**
SP 125 - 6 SP 125 - 7 / A / AA SP 125 - 8 / A / AA SP 160 - 5 SP 160 - 6 / A / AA SP 160 - 7 - AA	8", 63 - 75 kW (MMS 8000/ Franklin 8") Masa 12,8 kg	Ø 285 (300) x 1700	96937479	**793,81**				
SP 125 - 9 / A / AA SP 125 - 10 / A / AA SP 125 - 11 SP 160 - 7 / A SP 160 - 8 / A / AA SP 160 - 9 / A / AA SP 160 - 10 - AA	8", do 92 - 110 kW (MMS 8000/ Franklin 8") Masa 16,8 kg	Ø 285 (300) x 2250	96937487	**1 038,50**				
SP 125 - 7 / A / AA SP 125 - 8 / A / AA SP 125 - 9 / A / AA SP 125 - 10 / A / AA SP 160 - 6 / 6 - A SP 160 - 7 / A / AA SP 160 - 8 / A / AA	10", 75 - 92 kW (MMS 10000) Masa 14,4 kg	Ø 330 (350) x 1700	96937510	**919,85**	97942268 Ø 330 x 385 Masa 1,9 kg	**185,71**	96957597 (Komplet = 3 szt.) Masa 10,5 kg	**2 351,56**
SP 125 - 12 do - 13 SP 160 - 9 / A / AA SP 160 - 10 / A SP 160 - 11	10" do 132 kW (MMS 10000) Masa 17,2 kg	Ø 330 (350) x 2000	96937522	**1 075,55**	97942268 Ø 330 x 385 Masa 1,9 kg	**185,71**	96957597 (Komplet = 3 szt.) Masa 10,5 kg	**2 351,56**
SP 125 - 14 do - 17 SP 160 - 12 do - 14	10", do 147 - 170 kW (MMS 10000) Masa 21,2 kg	Ø 330 (350) x 2500	96937524	**1 335,02**				
SP 160 - 15	12" do 190 kW (MMS 12000) Masa 21,9 kg	Ø 380 (400) x 2250	96937529	**1 372,07**	97942272 Ø 380 x 385 Masa 4,1 kg	**301,80**	96957599 (Komplet = 3 szt.) Masa 12,1 kg	**1 775,00**
SP 215-1-1A SP 215-1-1A SP 215-2-AA	6", do 30 kW (MS 6000) Masa 10,6 kg	Ø 330 (350) x 1250	96937446	**686,45**	97942268 Ø 330 x 385 Masa 1,9 kg	**185,71**	96958364 (Komplet = 2 szt.) Masa 10,0 kg	**329,65**
SP 215-2-AA SP 215-2A	6", do 30-37 kW (MMS 6000) Masa 16,5 kg	Ø 330 (350) x 1800	96937321	**952,70**			96957555 (Komplet = 3 szt.) Masa 10,7 kg	**483,57**
SP 215-2-A SP 215-2	6", do 37-45 kW (Franklin), Masa 16,5 kg	Ø 330 (350) x 1800	96937451	**971,79**				
SP 215-2-A SP 215-2 SP 215-3-AA SP 215-3-A SP 215-3 SP 215-4-AA SP 215-4-A SP 215-4	8", do 75 kW (MMS 8000/ Franklin 8") Masa 14,6 kg	Ø 330 (350) x 1800	96937480	**971,79**				
SP 215-5-AA SP 215-5-A SP 215-5 SP 215-6-AA SP 215-6-A	8", do 110 kW (MMS 8000/ Franklin 8") Masa 19,1 kg	Ø 330 (350) x 2250	96937488	**1 205,29**				

Średnica płaszcza chłodzącego = łącznie z opaską mocującą = średnica maksymalna
Podano średnicę sita bez opaski mocującej (objętej zakresem dostawy). Średnica z opaską mocującą - jak średnica płaszcza chłodzącego.

Baza cen wg naszych „Warunków sprzedaży i dostaw" – do podanych cen dolicza się ustawowe stawki VAT.
Zmiany techniczne zastrzeżone.

Płaszcz chłodzący ze stali szlachetnej 1.4301, AISI 304

Typ pompy głębinowej	Płaszcz chłodzący Silnik, moc, masa	Wymiary (Ø D x dł. L) mm	Nr kat.	Cena EUR	Sito Nr kat. Wymiary (Ø d x dł. L) mm	Cena EUR	Obejmy podporowe Nr kat.	Cena EUR
SP 215-7-AA SP 215-7-A SP 215-7	8", do 130 kW (Franklin 8") Masa 21,1 kg	Ø 330 (350) x 2500	96937490	**1 335,02**	97942268 Ø 330 x 385 Masa 1,9 kg	**185,71**	96957555 (Komplet = 3 szt.) Masa 10,7 kg	**483,57**
SP 215-8-AA SP 215-8-A SP 215-8	8", do 150 kW (Franklin 8") Masa 22,8 kg	Ø 330 (350) x 2700	96937491	**1 438,67**				
SP 215-4-AA SP 215-4-A SP 215-4 SP 215-5-AA SP 215-5-A SP 215-5	10", do 92 kW (MS 10000") Masa 16,5 kg	Ø 330 (350) x 1800	96937526	**971,79**				
SP 215-6-AA SP 215-6-A SP 215-6 SP 215-7-AA SP 215-7-A SP 215-7	10", do 132 kW (MS 10000") Masa 19,1 kg	Ø 330 (350) x 2250	96937527	**1 205,29**				
SP 215-8-AA SP 215-8-A SP 215-8 SP 215-9-AA SP 215-9-A SP 215-9	10", do 170 kW (MS 10000") Masa 21,1 kg	Ø 330 (350) x 2500	96937528	**1 335,02**				
SP 215-7-AA SP 215-7-A SP 215-7 SP 215-8-AA SP 215-8-A SP 215-8 SP 215-9-AA SP 215-9-A SP 215-9 SP 215-10-AA SP 215-10-A SP 215-10	12", do 190 kW (MS 12000") Masa 21,9 kg	Ø 380 (400) x 2250	96937531	**1 372,07**	97942272 Ø 380 x 385 Masa 4,0 kg	**301,80**	96957600 (Komplet = 3 szt.) Masa 12 kg	**1 407,47**
SP 215-11	12", do 220 kW (MS 12000") Masa 24,2 kg	Ø 380 (400) x 2500	96937553	**1 520,27**				

Średnica płaszcza chłodzącego = łącznie z opaską mocującą = średnica maksymalna
Podano średnicę sita bez opaski mocującej (objętej zakresem dostawy). Średnica z opaską mocującą - jak średnica płaszcza chłodzącego.

Pompy do wody brudnej i ścieków

SE | SL do 4,0 kW | Osprzęt
DWK

GRUNDFOS
iSOLUTIONS

be
think
innovate

GRUNDFOS

Pompy zatapialne SLV - generacji "C"

od 1,1 do 4,0 kW (*Pompy powyżej 4,0 kW dostępne na zapytanie*)

Grupa rabatowa W2

Typ	Napięcie [V]	Typ rozruchu	Moc elektryczna P_1 /P_2 [kW]	Prąd I_N /I_S [A]	Nr katalogowy pompy bez czujników	Cena EUR	Nr katalogowy pompy z czujnikami*	Cena EUR
PompaSLV.65zprzyłączemDN65								
SLV.65.65.22.2.50D.C	3 x 380 – 415V	DOL	2,9/ 2,2	5,4/35	98624199	**2 027,18**	98626169	**2 353,62**
SLV.65.65.30.2.50D.C	3 x 380 – 415V	DOL	3,8/ 3,0	7,4/45	98624165	**2 101,53**	98626159	**2 427,97**
SLV.65.65.40.2.51D.C	3 x 380 – 415V	SD	4,9/ 4,0	9,0/86	98624254	**2 477,18**	98626259	**2 803,61**
PompaSLV.65zprzyłączemDN80								
SLV.65.80.22.2.50D.C	3 x 380 – 415V	DOL	2,9/ 2,2	5,4/35	98625961	**2 039,26**	98626170	**2 365,72**
SLV.65.80.30.2.50D.C	3 x 380 – 415V	DOL	3,8/ 3,0	7,4/45	98625942	**2 113,28**	98626160	**2 439,73**
SLV.65.80.40.2.51D.C	3 x 380 – 415V	SD	4,9/ 4,0	9,0/86	98624699	**2 490,75**	98626260	**2 817,20**
PompaSLV.80zprzyłączemDN80								
SLV.80.80.11.4.50D.C	3 x 380 – 415V	DOL	1,4/ 1,1	3,3/19	98625975	**1 940,62**	98626185	**2 267,19**
SLV.80.80.13.4.50D.C	3 x 380 – 415V	DOL	1,8/ 1,3	4,3/29	98624692	**1 989,58**	98626187	**2 316,03**
SLV.80.80.15.4.50D.C	3 x 380 – 415V	DOL	1,9/ 1,5	4,4/29	98624694	**2 015,08**	98626191	**2 341,54**
SLV.80.80.22.4.50D.C	3 x 380 – 415V	DOL	2,7/ 2,2	6,0/38	98624252	**2 052,35**	98626194	**2 378,80**
SLV.80.80.40.4.51D.C	3 x 380 – 415V	SD	4,8/ 4,0	10,8/65	98624702	**2 319,22**	98626280	**2 645,67**
SLV.80.80.40.2.51D.C	3 x 380 – 415V	SD	4,9/ 4,0	9,0/86	98626039	**2 479,85**	98626261	**2 806,29**

Pompy zatapialne SL1 - generacji "C"

od 1,1 do 4,0 kW (*Pompy powyżej 4,0 kW dostępne na zapytanie*)

Grupa rabatowa W2

Typ	Napięcie [V]	Typ rozruchu	Moc elektryczna P_1 /P_2 [kW]	Prąd I_N /I_S [A]	Nr katalogowy pompy bez czujników	Cena EUR	Nr katalogowy pompy z czujnikami*	Cena EUR
PompaSL1.50zprzyłączemDN65								
SL1.50.65.22.2.50D.C	3 x 380-415V	DOL	2,9/2,2	5,4/35	98624257	**1 793,88**	98626303	**2 120,33**
SL1.50.65.30.2.50D.C	3 x 380-415V	DOL	3,8/3,0	7,4/45	98624258	**2 023,99**	98626304	**2 350,44**
SL1.50.65.40.2.51D.C	3 x 380-415V	SD	4,9/4,0	9,0/86	98624259	**2 389,55**	98626316	**2 715,99**
PompaSL1.50zprzyłączemDN80								
SL1.50.80.22.2.50D.C	3 x 380-415V	DOL	2,9/2,2	5,4/35	98617678	**1 829,96**	98617680	**2 156,41**
SL1.50.80.30.2.50D.C	3 x 380-415V	DOL	3,8/3,0	7,4/45	98626076	**2 055,87**	98626306	**2 382,33**
SL1.50.80.40.2.51D.C	3 x 380-415V	SD	4,9/4,0	9,0/86	98624260	**2 424,29**	98626319	**2 750,74**

11

Nowa generacja "C" pomp SL 1,1-11 kW posiada
- wysokosprawny silnik klasy IE3 wg IEC 60034-30
- klasę izolacji H
- klasę temperaturową silnika A
- czujnik wilgoci
- podwójne zabezpieczenie termiczne

* Pompy z czujnikami wyposażone są w:
- czujniki analogowe: PT1000/PT100 i WIO (czujnik obecności wody w oleju)
- czujniki cyfrowe: wilgoci i klixon

Moduł sterujący do sygnalizacji uszkodzeń i diagnozy IO113 nie jest dostarczany razem z pompą. Należy go zamówić osobno.

Szafy sterownicze DC, sterowniki wraz z osprzętem, patrz: rozdział 21

Baza cen wg naszych „Warunków sprzedaży i dostaw" – do podanych cen dolicza się ustawowe stawki VAT.
Zmiany techniczne zastrzeżone.

Pompy zatapialne SEV

od 1,1 do 4,0 kW (*Pompy powyżej 4,0 kW dostępne na zapytanie*)

Grupa rabatowa W2

Typ	Napięcie [V]	Typ rozruchu	Moc elektryczna P_1 /P_2 [kW]	Prąd I_N /I_S [A]	Masa [kg]	Nr katalogowy pompy bez czujników	Cena EUR	Nr katalogowy pompy z czujnikami*	Cena EUR
PompaSEV.65zprzyłączemDN65									
SEV.65.65.22.2.50D	3 x 380 – 415V	DOL	2.8/2.2	5.0/37	89	96 04 76 97	**2 452,34**	96177653	**3 064,31**
SEV.65.65.30.2.50D	3 x 380 – 415V	DOL	3.8/3.0	6.6/51	92	96 04 77 13	**2 656,63**	96177654	**3 268,63**
SEV.65.65.40.2.51D	3 x 380 – 415V	SD	4.8/4.0	8.6/71	128	96 04 77 29	**3 269,30**	96177655	**3 881,31**
PompaSEV.65zprzyłączemDN80									
SEV.65.80.22.2.50D	3 x 380 – 415V	DOL	2.8/2.2	5.0/37	90	96 04 81 69	**2 493,65**	96177656	**3 105,67**
SEV.65.80.30.2.50D	3 x 380 – 415V	DOL	3.8/3.0	6.6/51	94	96 04 81 85	**2 697,54**	96177657	**3 309,55**
SEV.65.80.40.2.51D	3 x 380 – 415V	SD	4.8/4.0	8.6/71	126	96 04 82 01	**3 311,83**	96177658	**3 923,88**
PompaSEV.80zprzyłączemDN80									
SEV.80.80.11.4.50D	3 x 380 – 415V	DOL	1.5/1.1	2.8/13	95	96 04 77 45	**2 521,39**	96177659	**3 044,32**
SEV.80.80.13.4.50D	3 x 380 – 415V	DOL	1.8/1.3	3.8/22	103	96 04 77 57	**2 564,20**	96177660	**3 087,16**
SEV.80.80.15.4.50D	3 x 380 – 415V	DOL	2.1/1.5	4.2/22	103	96 04 77 69	**2 597,94**	96177661	**3 120,89**
SEV.80.80.22.4.50D	3 x 380 – 415V	DOL	2.9/2.2	5.9/32	106	96 04 77 81	**2 645,25**	96177662	**3 168,24**
SEV.80.80.40.4.51D	3 x 380 – 415V	SD	4.9/4.0	10.0/67	143	96 04 77 97	**3 006,37**	96177663	**3 529,33**
SEV.80.80.40.2.51D	3 x 380 – 415V	SD	4.8/4.0	8.6/71	131	96 04 78 29	**3 622,88**	96177664	**4 145,85**

Pompy zatapialne SE1

od 1,1 do 4,0 kW (*Pompy powyżej 4,0 kW dostępne na zapytanie*)

Grupa rabatowa W2

Typ	Napięcie [V]	Typ rozruchu	Moc elektryczna P_1 /P_2 [kW]	Prąd I_N /I_S [A]	Masa [kg]	Nr katalogowy pompy bez czujników	Cena EUR	Nr katalogowy pompy z czujnikami*	Cena EUR
PompaSE1.50zprzyłączemDN65									
SE1.50.65.22.2.50D	3 x 380-415V	DOL	2.8/2.2	5.0/37	86	96 04 75 09	**2 540,94**	96177629	**3 174,29**
SE1.50.65.30.2.50D	3 x 380-415V	DOL	3.8/3.0	6.6/51	90	96 04 75 17	**2 749,21**	96177630	**3 382,55**
SE1.50.65.40.2.51D	3 x 380-415V	SD	4.8/4.0	8.6/71	122	96 04 75 25	**3 374,45**	96177631	**4 007,80**
PompaSE1.50zprzyłączemDN80									
SE1.50.80.22.2.50D	3 x 380-415V	DOL	2.8/2.2	5.0/37	87	96 04 79 81	**2 584,04**	96177632	**3 217,42**
SE1.50.80.30.2.50D	3 x 380-415V	DOL	3.8/3.0	6.6/51	91	96 04 79 89	**2 791,41**	96177633	**3 424,74**
SE1.50.80.40.2.51D	3 x 380-415V	SD	4.8/4.0	8.6/71	123	96 04 79 97	**3 415,45**	96177634	**4 048,76**

* Pompy z czujnikami wyposażone są w:
- czujniki analogowe: PT1000/PT100 i WIO (czujnik obecności wody w oleju)
- czujniki cyfrowe: wilgoci i klixon

Moduł sterujący do sygnalizacji uszkodzeń i diagnozy IO113 nie jest dostarczany razem z pompą. Należy go zamówić osobno.

Szafy sterownicze DC, sterowniki wraz z osprzętem, patrz: rozdział 21

Baza cen wg naszych „Warunków sprzedaży i dostaw” – do podanych cen dolicza się ustawowe stawki VAT.
Zmiany techniczne zastrzeżone.

OSPRZĘT SLV, SL1

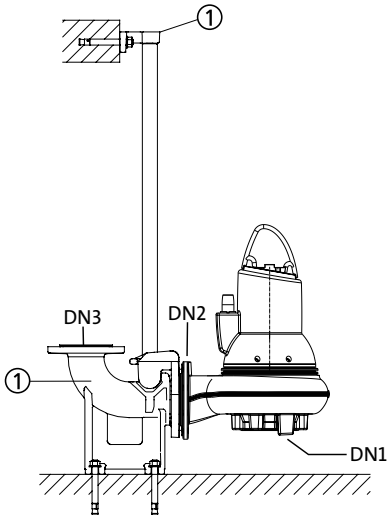

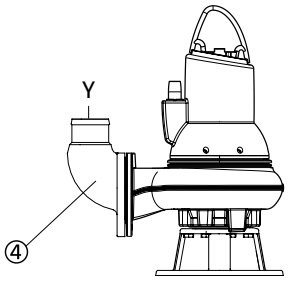

Grupa rabatowa P1

Urządzenie	Opis	SLV.65.65	SL1.50.65	SLV.65.80	SL1.50.80	SLV.80.80	SL1.80.80	Nr katalogowy	Cena EUR
① **Autozłącze** do stacjonarnej instalacji zatapialnej – z górnym łącznikiem prowadnic rurowych, pazurem prowadnic, uszczelnieniem SmartSeal, żeliwo szare, powłoka epoksydowa	**Kołnierz po stronie tłocznej/ kołnierz po stronie pompy, DN3/ DN2 3) Prowadnica rurowa**								
	DN 65/DN 65 1½"	●	●					96090992	**315,19**
	DN 80/DN 65 1½"	●	●					96102238	**359,80**
	DN 80/DN 80 1½"			●	●	●	●	96090993	**360,88**
	DN 100/DN 80 2"			●	●	●	●	96102240	**593,64**
Zestaw rur prowadzących (2 szt.) pasujących do autozłącza DN 65, DN 80/65 oraz DN 80	**1½" 3 m, stal kwasoodporna 1.4541**	●	●	●	●	●	●	91072423	**339,16**
	1½" 6 m, stal kwasoodporna 1.4541	●	●	●	●	●	●	91072424	**591,66**
	1½" 3 m, stal ocynkowana	●	●	●	●	●	●	91070762	**73,36**
	1½" 6 m, stal ocynkowana	●	●	●	●	●	●	91070765	**144,83**
Zestaw rur prowadzących (2 szt.) pasujących do autozłącza DN 100/80, DN 100, DN 150/100 oraz DN 150	**2" 3 m, stal kwasoodporna 1.4541**			●	●	●	●	91072425	**399,65**
	2" 6 m, stal kwasoodporna 1.4541			●	●	●	●	91072426	**724,25**
	2" 3 m, stal ocynkowana			●	●	●	●	91071175	**109,99**
	2" 6 m, stal ocynkowana			●	●	●	●	91071176	**205,32**
Zawór zwrotny kulowy żeliwo szare EN-GJL-250, powłoka epoksydowa, kołnierz znorm. PN 10, wg EN 12050-4	**DN 65**	●	●					96002008	**110,95**
	DN 80	●1)	●1)	●	●	●	●	96002009	**115,07**
	DN 100			●	●	●	●	96002085	**234,45**
Zawór zwrotny klapowy żeliwo szare EN-GJL-250, kołnierz znorm. PN 10, wg EN 12050-4	**DN 65**	●	●					91075543	**274,99**
	DN 80	●1)	●1)	●	●	●	●	96003826	**319,95**
	DN 100			●	●	●	●	96003827	**420,66**
Zasuwa odcinająca żeliwo szare EN-GJL-250, powłoka epoksydowa, kołnierz znorm. PN 10	**DN 65**	●	●					96002010	**135,43**
	DN 80	●1)	●1)	●	●	●	●	96002011	**166,64**
	DN 100			●	●	●	●	96002012	**232,27**
Śruby, nakrętki, uszczelka płaska stal ocynkowana	**4 szt., M16 x 65 mm, DN 65**	●	●					96001998	**28,92**
	8 szt., M16 x 65 mm, DN 80	●	●	●	●	●	●	96001999	**38,64**
	8 szt., M16 x 65 mm, DN 100			●	●	●	●	96003823	**44,44**

1) dla DN3 (rys.) = DN80

Baza cen wg naszych „Warunków sprzedaży i dostaw" – do podanych cen dolicza się ustawowe stawki VAT.
Zmiany techniczne zastrzeżone.

Grupa rabatowa P1

Urządzenie	Opis	SLV.65.65	SL1.50.65	SLV.65.80	SL1.50.80	SLV.80.80	SL1.80.80	Nr katalogowy	Cena EUR
④ **Podstawa pierścieniowa** do instalacji zatapialnej bez mocowania do podłoża, kolanko z kołnierzem i przyłączem do węża bez gwintu oraz śruby, nakrętki i uszczelka płaska; żeliwo szare, powłoka epoksydowa	**Kołnierz po stronie ssawnej pompy / kołnierz po stronie tłocznej pompy, przyłącze – kolanko z kołnierzem, DN 1 / DN 2 / Y**								
	DN 65/DN 65/2½"		●					96102253	**159,87**
	DN 65/DN 80/3"				●			96102378	**155,82**
	DN 80/DN 65/2½"	●						96102439	**141,66**
	DN 80/DN 80/3"			●		●		96102254	**172,04**
	DN 100/DN 80/3"						●	96102313	**173,12**
④ **Podstawa pierścieniowa** do instalacji zatapialnej bez mocowania do podłoża, włącznie z kolankiem 90° z kołnierzem z gwintem R oraz śruby, nakrętki i uszczelka płaska; żeliwo szare, powłoka epoksydowa	**Kołnierz po stronie ssawnej pompy / kołnierz po stronie tłocznej pompy, przyłącze – kolanko z kołnierzem, DN 1 / DN 2 / Y**								
	DN 65/DN 65/2½"		●					96102379	**141,66**
	DN 65/DN 80/3"				●			96102380	**155,82**
	DN 80/DN 65/2½"	●						96102440	**141,66**
	DN 80/DN 80/3"			●		●		96102381	**153,83**
	DN 100/DN 80/3"						●	96102382	**160,35**
Wąż wewn. gumowany, z łącznikami Storz na obu końcach	**3"/ 10 mb**			●	●	●	●	96001989	**235,14**
	2½"/ 20 mb	●	●					96005258	**225,90**

Szafy sterownicze DC, sterowniki wraz z osprzętem, patrz: rozdział 21

Baza cen wg naszych „Warunków sprzedaży i dostaw" – do podanych cen dolicza się ustawowe stawki VAT.
Zmiany techniczne zastrzeżone.

OSPRZĘT SEV, SE1

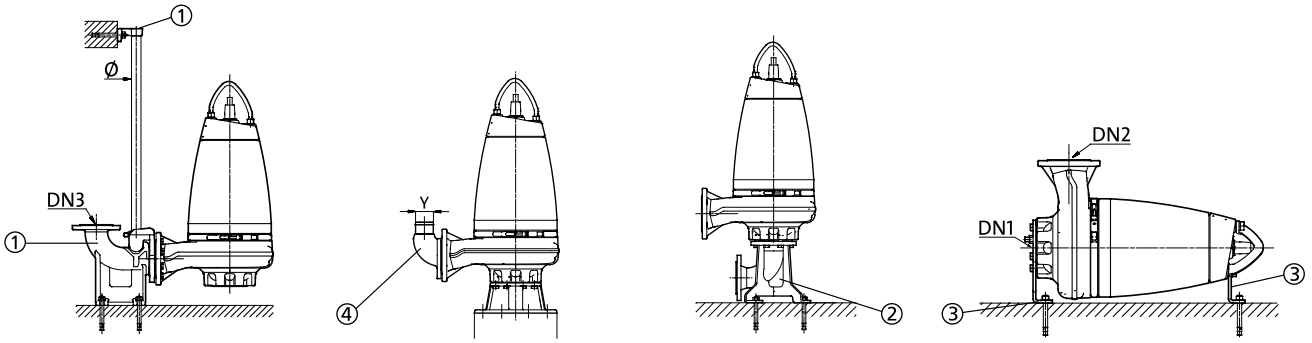

Grupa rabatowa P1

Urządzenie	Opis	SEV.65.65	SE1.50.65	SEV.65.80	SE1.50.80	SEV.80.80	SE1.80.80	Nr katalogowy	Cena EUR
① **Autozłącze** do stacjonarnej instalacji zatapialnej – z górnym łącznikiem prowadnic rurowych, pazurem prowadnic, uszczelnieniem SmartSeal, żeliwo szare, powłoka epoksydowa	**Kołnierz po stronie tłocznej/ kołnierz po stronie pompy, DN3/ DN2 3) Prowadnica rurowa**								
	DN 65/DN 65 1½”	●	●					96090992	**315,19**
	DN 80/DN 65 1½”	●	●					96102238	**359,80**
	DN 80/DN 80 1½”			●	●	●	●	96090993	**360,88**
	DN 100/DN 80 2”			●	●	●	●	96102240	**593,64**
Zestaw rur prowadzących (2 szt.) pasujących do autozłącza DN 65, DN 80/65 oraz DN 80	**1½" 3 m, stal kwasoodporna 1.4541**	●	●	●	●	●	●	91072423	**339,16**
	1½" 6 m, stal kwasoodporna 1.4541	●	●	●	●	●	●	91072424	**591,66**
	1½" 3 m, stal ocynkowana	●	●	●	●	●	●	91070762	**73,36**
	1½" 6 m, stal ocynkowana	●	●	●	●	●	●	91070765	**144,83**
Zestaw rur prowadzących (2 szt.) pasujących do autozłącza DN 100/80, DN 100, DN 150/100 oraz DN 150	**2" 3 m, stal kwasoodporna 1.4541**			●	●	●	●	91072425	**399,65**
	2" 6 m, stal kwasoodporna 1.4541			●	●	●	●	91072426	**724,25**
	2" 3 m, stal ocynkowana			●	●	●	●	91071175	**109,99**
	2" 6 m, stal ocynkowana			●	●	●	●	91071176	**205,32**
Zawór zwrotny kulowy żeliwo szare EN-GJL-250, powłoka epoksydowa, kołnierz znorm. PN 10, wg EN 12050-4	**DN 65**	●	●					96002008	**110,95**
	DN 80	●1)	●1)	●	●	●	●	96002009	**115,07**
	DN 100			●	●	●	●	96002085	**234,45**
Zawór zwrotny klapowy żeliwo szare EN-GJL-250, kołnierz znorm. PN 10, wg EN 12050-4	**DN 65**	●	●					91075543	**274,99**
	DN 80	●1)	●1)	●	●	●	●	96003826	**319,95**
	DN 100			●	●	●	●	96003827	**420,66**
Zasuwa odcinająca żeliwo szare EN-GJL-250, powłoka epoksydowa, kołnierz znorm. PN 10	**DN 65**	●	●					96002010	**135,43**
	DN 80	●1)	●1)	●	●	●	●	96002011	**166,64**
	DN 100			●	●	●	●	96002012	**232,27**
Śruby, nakrętki, uszczelka płaska stal ocynkowana	**4 szt., M16 x 65 mm, DN 65**	●	●					96001998	**28,92**
	8 szt., M16 x 65 mm, DN 80	●	●	●	●	●	●	96001999	**38,64**
	8 szt., M16 x 65 mm, DN 100			●	●	●	●	96003823	**44,44**

1) dla DN3 (rys.) = DN80

Baza cen wg naszych „Warunków sprzedaży i dostaw” – do podanych cen dolicza się ustawowe stawki VAT.
Zmiany techniczne zastrzeżone.

OSPRZĘT SEV, SE1

Grupa rabatowa P1

Urządzenie	Opis	SEV.65.65	SE1.50.65	SEV.65.80	SE1.50.80	SEV.80.80	SE1.80.80	Nr katalogowy	Cena EUR
② **Podstawa do montażu pionowego** na sucho, wraz z kolanem 90° , - wraz z śrubami, uszczelkami i kotwami. Stal ocynkowana.	**Kołnierz po stronie ssawnej pompy DN 1**								
	DN 65		●		●			96102257	**482,38**
	DN 80	●		●		●		96102258	**615,25**
	DN 100						●	96102260	**1 109,01**
③ **Wsporniki do montażu poziomego** na sucho, wraz z śrubami, uszczelkami i kotwami. Stal ocynkowana.	**Kołnierz po stronie ssawnej pompy DN 1**								
	DN 65 dla 2,2 – 3 kW, 2 biegunowe		●		●			96102261	**222,60**
	DN 65 dla 4 kW, 2 biegunowe		●		●			96102262	**224,65**
	DN 80 dla 2,2 – 3 kW, 2 biegunowe	●		●				96101912	**226,65**
	DN 80 dla 1,1 – 2,2 kW, 4 biegunowe					●		96101912	**226,65**
	DN 80 dla 4-7,5 kW, 2 biegunowe	●		●		●		96102200	**228,69**
	DN 80 dla 4 kW, 4 biegunowe					●		96102200	**228,69**
	DN 80 dla 9,2 kW, 2 biegunowe					●		96102386	**198,45**
	DN 100 dla 1,5 – 2,2 kW, 4 biegunowe						●	96102201	**240,47**
	DN 100 dla 3 – 5,5 kW, 4 biegunowe						●	96101917	**242,48**
	DN 100 dla 7,5 kW, 4 biegunowe						●	96102202	**218,51**
④ **Podstawa pierścieniowa** do instalacji zatapialnej bez mocowania do podłoża, kolanko z kołnierzem i przyłączem do węża bez gwintu oraz śruby, nakrętki i uszczelka płaska; żeliwo szare, powłoka epoksydowa	**Kołnierz po stronie ssawnej pompy / kołnierz po stronie tłocznej pompy, przyłącze – kolanko z kołnierzem, DN 1 / DN 2 / Y**								
	DN 65/DN 65/2½"		●					96102253	**159,87**
	DN 65/DN 80/3"				●			96102378	**155,82**
	DN 80/DN 65/2½"	●						96102439	**141,66**
	DN 80/DN 80/3"			●		●		96102254	**172,04**
	DN 100/DN 80/3"						●	96102313	**173,12**
④ **Podstawa pierścieniowa** do instalacji zatapialnej bez mocowania do podłoża, włącznie z kolankiem 90° z kołnierzem z gwintem R oraz śruby, nakrętki i uszczelka płaska; żeliwo szare, powłoka epoksydowa	**Kołnierz po stronie ssawnej pompy / kołnierz po stronie tłocznej pompy, przyłącze – kolanko z kołnierzem, DN 1 / DN 2 / Y**								
	DN 65/DN 65/2½"		●					96102379	**141,66**
	DN 65/DN 80/3"				●			96102380	**155,82**
	DN 80/DN 65/2½"	●						96102440	**141,66**
	DN 80/DN 80/3"			●		●		96102381	**153,83**
	DN 100/DN 80/3"						●	96102381	**153,83**
Wąż wewn. gumowany, z łącznikami Storz na obu końcach	**3"/ 10 mb**			●	●	●	●	96001989	**235,14**
	3" / 20 mb			●	●	●	●	96005259	**297,85**

Szafy sterownicze DC, sterowniki wraz z osprzętem, patrz: rozdział 21

Baza cen wg naszych „Warunków sprzedaży i dostaw" – do podanych cen dolicza się ustawowe stawki VAT.
Zmiany techniczne zastrzeżone.

Pompy odwadniające DWK

Pompa z przewodem 10 m, prędkość obrotowa = 2850 min^{-1}.
Pompy DWK standardowo wyposażone są w przyłącze kołnierzowe typu DIN, wykonanie z żeliwa.
Pompy DWK R standardowo wyposażone są w przyłącze do węża. Pompa z żeliwa z wirnikiem z wysokochromowej stali nierdzewnej oraz kosz wlotowy ze stali nierdzewnej

Grupa rabatowa W1

Typ pompy	Moc P2 [kW]	Napięcie [V]	Prąd znamionowy I_N [A]	Typ rozruchu	Przyłącze tłoczne [mm]	Masa [kg]	Nr katalogowy	Cena EUR
DWK.O.6.50.075.5.0D	0,75	3 x 380-415 V	2	DOL	50	31	96922639	**712,16**
DWK.O.6.50.075.5.0D.R	0,75	3 x 380-415 V	2	DOL	50	31	96922719	**892,54**
DWK.O.6.50.15.5.0D	1,5	3 x 380-415 V	3,6	DOL	50	41	96922641	**745,78**
DWK.O.6.50.15.5.0D.R	1,5	3 x 380-415 V	3,6	DOL	50	41	96922721	**925,29**
DWK.O.6.50.22.5.0D	2,2	3 x 380-415 V	5,1	DOL	50	45	96922645	**806,71**
DWK.O.6.50.22.5.0D.R	2,2	3 x 380-415 V	5,1	DOL	50	45	96922725	**989,83**
DWK.O.6.80.15.5.0D	1,5	3 x 380-415 V	3,6	DOL	80	41	96922643	**783,03**
DWK.O.6.80.15.5.0D.R	1,5	3 x 380-415 V	3,6	DOL	80	41	96922723	**971,55**
DWK.O.6.80.22.5.0D	2,2	3 x 380-415 V	5,1	DOL	80	45	96922647	**847,05**
DWK.O.6.80.22.5.0D.R	2,2	3 x 380-415 V	5,1	DOL	100	45	96922727	**1 039,33**
DWK.O.10.100.37.5.0D	3,7	3 x 380-415 V	8,2	DOL	100	81	96922651	**1 292,37**
DWK.O.10.100.37.5.0D.R	3,7	3 x 380-415 V	8,2	DOL	100	81	96922731	**1 510,38**
DWK.O.10.80.37.5.0D	3,7	3 x 380-415 V	8,2	DOL	80	81	96922649	**1 230,79**
DWK.O.10.80.37.5.0D.R	3,7	3 x 380-415 V	8,2	DOL	80	81	96922729	**1 438,46**

Baza cen wg naszych „Warunków sprzedaży i dostaw" – do podanych cen dolicza się ustawowe stawki VAT.
Zmiany techniczne zastrzeżone.

Pompy do wody brudnej i ścieków, agregaty podnoszące, przepompownie, tłocznie ścieków

DP | EF |SL1 | SLV | SEG (AUTOADAPT)
MULTILIFT MSS | M | MD | MLD |
MULTILIFT MDV | MD | MOG | MDG

GRUNDFOS
iSOLUTIONS

be
think
innovate

GRUNDFOS

Pompy zatapialne DP10

Pompa z 10 m kablem zasilającym
Silnik 2900 min^{-1}

Grupa rabatowa W1

Typ	Napięcie [V]	Moc elektryczna P_1 / P_2 [kW]	Prąd znamionowy I_N [A]	Króciec tłoczny	Łącznik pływakowy	Łącznik ZAŁ/WYŁ	Masa [kg]	Nr katalogowy	Cena EUR
DP10.50.09.2.1.502	1x230 V	1,3/0,9	6,1	R 2	—	—	39	96104200	**1 254,33**
DP10.50.09.2.50B	3x400 V	1,4/0,9	2,8	R 2	—	—	39	96104204	**1 254,33**
DP10.50.09.A.2.1.502[1)]	1x230 V	1,3/0,9	6,1	R 2	●	●	40	96104202	**1 542,57**
DP10.50.09.A.2.50B[1)]	3x400 V	1,4/0,9	2,8	R 2	●	●	40	96104206	**1 542,57**
DP10.50.09.EX.2.1.502	1x230 V	1,3/0,9	6,1	R 2	—	—	39	96104201	**1 460,32**
DP10.50.09.EX.2.50B	3x400 V	1,4/0,9	2,8	R 2	—	—	39	96104205	**1 460,32**
DP10.50.15.2.50B	3x400 V	2,2/1,5	3,8	R 2	—	—	39	96104208	**1 502,51**
DP10.50.15.A.2.50B[1)]	3x400 V	2,2/1,5	3,8	R 2	●	●	40	96104210	**1 805,88**
DP10.50.15.EX.2.50B	3x400 V	2,2/1,5	3,8	R 2	—	—	39	96104209	**1 642,51**
DP10.65.26.2.50B	3x400 V	3,5/2,6	5,8	DN 65	—	—	61	96106542	**1 787,28**
DP10.65.26.A.2.50B[1)]	3x400 V	3,5/2,6	5,8	DN 65	●	●	62	96106544	**2 090,66**
DP10.65.26.EX.2.50B	3x400 V	3,5/2,6	5,8	DN 65	—	—	61	96106543	**1 927,32**

Dane techniczne - patrz katalog pomp

Pompy zatapialne EF30

Pompa z 10 m kablem zasilającym
Silnik 2900 min^{-1}

Grupa rabatowa W1

Typ	Napięcie [V]	Moc elektryczna P_1 / P_2 [kW]	Prąd znamionowy I_N[A]	Króciec tłoczny	Łącznik pływakowy	Łącznik ZAŁ/WYŁ	Masa [kg]	Nr katalogowy	Cena EUR
EF30.50.06.2.1.502	1x230 V	1,0/0,6	4,8	R 2	—	—	38	96106546	**916,95**
EF30.50.06.2.50B	3x400 V	1,0/0,6	2,3	R 2	—	—	38	96106550	**916,95**
EF30.50.06.A.2.1.502[1)]	1x230 V	1,0/0,6	4,8	R 2	●	●	39	96106548	**1 205,21**
EF30.50.06.A.2.50B[1)]	3x400 V	1,0/0,6	2,3	R 2	●	●	39	96106552	**1 205,21**
EF30.50.06.EX.2.1.502	1x230 V	1,0/0,6	4,8	R 2	—	—	38	96106547	**1 105,22**
EF30.50.06.EX.2.50B	3x400 V	1,0/0,6	2,3	R 2	—	—	38	96106551	**1 105,22**
EF30.50.09.2.1.502	1x230 V	1,3/0,9	6,1	R 2	—	—	39	96115111	**983,93**
EF30.50.09.2.50B	3x400 V	1,4/0,9	2,8	R 2	—	—	39	96115115	**983,93**
EF30.50.09.A.2.1.502[1)]	1x230 V	1,3/0,9	6,1	R 2	●	●	40	96115113	**1 272,14**
EF30.50.09.A.2.50B[1)]	3x400 V	1,4/0,9	2,8	R 2	●	●	40	96115117	**1 272,14**
EF30.50.09.EX.2.1.502	1x230 V	1,3/0,9	6,1	R 2	—	—	39	96115112	**1 175,63**
EF30.50.09.EX.2.50B	3x400 V	1,4/0,9	2,8	R 2	—	—	39	96115116	**1 175,63**
EF30.50.11.2.1.502	1x230 V	1,6/1,1	7,4	R 2	—	—	39	96106554	**1 052,47**
EF30.50.11.2.50B	3x400 V	1,6/1,1	3,1	R 2	—	—	39	96106558	**1 052,47**
EF30.50.11.A.2.1.502[1)]	1x230 V	1,6/1,1	7,4	R 2	●	●	40	96106556	**1 340,70**
EF30.50.11.A.2.50B[1)]	3x400 V	1,6/1,1	3,1	R 2	●	●	40	96106560	**1 340,70**
EF30.50.11.EX.2.1.502	1x230 V	1,6/1,1	7,4	R 2	—	—	39	96106555	**1 247,93**
EF30.50.11.EX.2.50B	3x400 V	1,6/1,1	3,1	R 2	—	—	39	96106559	**1 247,93**
EF30.50.15.2.50B	3x400 V	2,2/1,5	3,8	R 2	—	—	39	96104196	**1 201,97**
EF30.50.15.A.2.50B[1)]	3x400 V	2,2/1,5	3,8	R 2	●	●	40	96104198	**1 505,41**
EF30.50.15.EX.2.50B	3x400 V	2,2/1,5	3,8	R 2	—	—	39	96104197	**1 341,98**

[1)] Pompa jest wyposażona w skrzynkę sterującą CU100 wraz z łącznikiem pływakowym.

Szafy sterownicze DC, sterowniki wraz z osprzętem, patrz: rozdział 21

Baza cen wg naszych „Warunków sprzedaży i dostaw" – do podanych cen dolicza się ustawowe stawki VAT.
Zmiany techniczne zastrzeżone.

Pompy zatapialne SL1.50, SLV.65

Pompa z 10m kablem zasilającym
Silnik 2900 min^{-1}

Grupa rabatowa W1

Typ	Napięcie	Moc elektryczna P_1 / P_2 [kW]	Prąd znamionowy I_N[A]	Króciec tłoczny	Łącznik pływakowy	Łącznik ZAŁ/WYŁ	Masa [kg]	Nr katalogowy	Cena EUR
SL1.50.65.09.2.1.502	1x230 V	1,3/0,9	6,1	DN 65	—	—	48	96106562	1 056,50
SL1.50.65.09.2.50B	3x400 V	1,4/0,9	2,8	DN 65	—	—	48	96106566	1 056,50
SL1.50.65.09.A.2.1.502[1)]	1x230 V	1,3/0,9	6,1	DN 65	●	●	49	96106564	1 471,98
SL1.50.65.09.A.2.50B[1)]	3x400 V	1,4/0,9	2,8	DN 65	●	●	49	96106570	1 341,89
SL1.50.65.09.EX.2.1.502	1x230 V	1,3/0,9	6,1	DN 65	—	—	48	96106563	1 250,67
SL1.50.65.09.EX.2.50B	3x400 V	1,4/0,9	2,8	DN 65	—	—	48	96106568	1 250,67
SL1.50.65.11.2.1.502	1x230 V	1,6/1,1	7,4	DN 65	—	—	48	96104125	1 199,10
SL1.50.65.11.2.50B	3x400 V	1,6/1,1	3,1	DN 65	—	—	48	96104129	1 199,10
SL1.50.65.11.A.2.1.502[1)]	1x230 V	1,6/1,1	7,4	DN 65	●	●	49	96104127	1 484,48
SL1.50.65.11.A.2.50B[1)]	3x400 V	1,6/1,1	3,1	DN 65	●	●	49	96104133	1 484,48
SL1.50.65.11.EX.2.1.502	1x230 V	1,6/1,1	3,1	DN 65	—	—	48	96104126	1 400,79
SL1.50.65.11.EX.2.50B	3x400 V	1,6/1,1	3,1	DN 65	—	—	48	96104131	1 400,79
SL1.50.65.15.2.50B	3x400 V	2,2/1,5	3,8	DN 65	—	—	48	96104118	1 547,71
SL1.50.65.15.A.2.50B[1)]	3x400 V	2,2/1,5	3,8	DN 65	●	●	48	96104122	1 848,11
SL1.50.65.15.EX.2.50B	3x400 V	2,2/1,5	3,8	DN 65	—	—	48	96104120	1 686,32
SLV65.65.09.2.1.502	1x230 V	1,3/0,9	6,1	DN 65	—	—	41	96115119	1 042,78
SLV65.65.09.2.50B	3x400 V	1,4/0,9	2,8	DN 65	—	—	41	96115123	1 042,78
SLV65.65.09.A.2.1.502[1)]	1x230 V	1,3/0,9	6,1	DN 65	●	●	42	96115121	1 328,17
SLV65.65.09.A.2.50B[1)]	3x400 V	1,4/0,9	2,8	DN 65	●	●	42	96115125	1 328,17
SLV65.65.09.EX.2.1.502	1x230 V	1,3/0,9	6,1	DN 65	—	—	41	96115120	n.z.
SLV65.65.09.EX.2.50B	3x400 V	1,4/0,9	2,8	DN 65	—	—	41	96115124	1 236,32
SLV65.65.11.2.1.502	1x230 V	1,6/1,1	7,4	DN 65	—	—	41	96106573	1 170,58
SLV65.65.11.2.50B	3x400 V	1,6/1,1	3,1	DN 65	—	—	41	96106577	1 135,48
SLV65.65.11.A.2.1.502[1)]	1x230 V	1,6/1,1	7,4	DN 65	●	●	42	96106575	1 455,95
SLV65.65.11.A.2.50B[1)]	3x400 V	1,6/1,1	3,1	DN 65	●	●	42	96106579	1 455,95
SLV65.65.11.EX.2.1.502	1x230 V	1,6/1,1	7,4	DN 65	—	—	41	96106574	n.z.
SLV65.65.11.EX.2.50B	3x400 V	1,6/1,1	3,1	DN 65	—	—	41	96106578	1 370,91
SLV65.65.15.2.50B	3x400 V	2,2/1,5	3,8	DN 65	—	—	41	96104192	1 517,68
SLV65.65.15.A.2.50B[1)]	3x400 V	2,2/1,5	3,8	DN 65	●	●	42	96104194	1 818,04
SLV65.65.15.EX.2.50B	3x400 V	2,2/1,5	3,8	DN 65	—	—	41	96104193	1 656,35

[1)] Pompa jest wyposażona w skrzynkę sterującą CU100 wraz z łącznikiem pływakowym.

Szafy sterownicze DC, sterowniki wraz z osprzętem, patrz: rozdział 21

Baza cen wg naszych „Warunków sprzedaży i dostaw” – do podanych cen dolicza się ustawowe stawki VAT.
Zmiany techniczne zastrzeżone.

Pompy zatapialne z rozdrabniaczem - typoszereg SEG
Pompa z 10m kablem zasilającym

Grupa rabatowa W1

Typ	Zakres dostawy części elektrycznej	Moc P_1/P_2[kW]	Prąd znamionowy I_N [A]	Napięcie [V]	Króciec tłoczny [PN 10]	Nr katalogowy	Cena EUR
SEG 40.09.2.1.502	①	1,3/0,9	5,8	1x 230	DN 40/50	96075893	**1 192,88**
SEG 40.09.Ex.2.1.502	③	1,3/0,9	5,8	1x 230	DN 40/50	96075894	**1 319,07**
SEG 40.09.2.50B	②	1,4/0,9	2,6	3x 400-415	DN 40/50	96075897	**1 192,88**
SEG 40.09.Ex.2.50B	④	1,4/0,9	2,6	3x 400-415	DN 40/50	96075898	**1 319,07**
SEG 40.12.2.1.502	①	1,8/1,2	8,2	1x 230	DN 40/50	96075901	**1 192,88**
SEG 40.12.Ex.2.1.502	③	1,8/1,2	8,2	1x 230	DN 40/50	96075902	**1 319,07**
SEG 40.12.2.50B	②	1,8/1,2	3,1	3x 400-415	DN 40/50	96075905	**1 192,88**
SEG 40.12.Ex.2.50B	④	1,8/1,2	3,1	3x 400-415	DN 40/50	96075906	**1 319,07**
SEG 40.15.2.50B	②	2,3/1,5	3,8	3x 400-415	DN 40/50	96075909	**1 346,84**
SEG 40.15.Ex.2.50B	④	2,3/1,5	3,8	3x 400-415	DN 40/50	96075910	**1 436,56**
SEG.40.15.2.1.502	①	2,1/1,5	12	1x230	DN 40/50	98280724	**1 306,43**
SEG 40.15.Ex.2.1.502	③	2,1/1,5	12	1x230	DN 40/50	98280725	**1 378,41**
SEG 40.26.2.50B	②	3,7/2,6	5,3	3x 400-415	DN 40/50	96075913	**1 671,71**
SEG 40.26.Ex.2.50B	④	3,7/2,6	5,3	3x 400-415	DN 40/50	96075914	**1 748,71**
SEG 40.31.2.50B	②	3,9/3,1	6,3	3x 400-415	DN 40/50	96075915	**1 731,61**
SEG 40.31.Ex.2.50B	④	3,9/3,1	6,3	3x 400-415	DN 40/50	96075916	**1 808,56**
SEG 40.40.2.50B	②	5,2/4,0	8,2	3x 400-415	DN 40/50	96075917	**2 020,21**
SEG 40.40.Ex.2.50B	④	5,2/4,0	8,2	3x 400-415	DN 40/50	96075918	**2 109,93**
SEG 50.26.2.50B	②	3,2/2,6	6,0	3x 400-415	DN 50	99274384	**1 755,68**
SEG 50.31.2.50B	②	3,7/3,1	7,0	3x 400-415	DN 50	99274386	**1 818,27**
SEG 50.40.2.50B	②	4,9/4,0	8,0	3x 400-415	DN 50	99274388	**2 121,02**

Pompy SEG w wykonaniu jednofazowym wymagają skrzynki rozruchowej z kondensatorem rozruchu i pracy

Zakres dostawy części elektrycznej

① Wykonanie jednofazowe. Pompa z 10 m kablem z wolnym końcem (łączniki i sterowniki - patrz osprzęt).
② Wykonanie trójfazowe. Pompa z układem kontroli temperatury uzwojeń i 10 m kablem z wolnym końcem (łączniki i sterowniki - patrz osprzęt).
③ Wykonanie jednofazowe przeciwwybuchowe. Pompa z układem kontroli temperatury uzwojeń i 10 m kablem z wolnym końcem (łączniki i sterowniki - patrz osprzęt).
④ Wykonanie trójfazowe przeciwwybuchowe. Pompa z układem kontroli temperatury uzwojeń i 10 m kablem z wolnym końcem (łączniki i sterowniki - patrz osprzęt).

Szafy sterownicze DC, sterowniki wraz z osprzętem, patrz: rozdział 21

Dane techniczne - patrz katalog pomp
Baza cen wg naszych „Warunków sprzedaży i dostaw" – do podanych cen dolicza się ustawowe stawki VAT.
Zmiany techniczne zastrzeżone.

DP10, EF30 z funkcją AUTO*ADAPT*

Pompy zatapialne DP10 z funkcją AUTO*ADAPT*

Grupa rabatowa W1

Typ	Napięcie [V]	Typ rozruchu	Prąd znamionowy I_N [A]	Króciec tłoczny	Masa [kg]	Nr katalogowy	Cena EUR
Pompy DP10 z funkcją AUTO*ADAPT* w wykonaniu standardowym							
DP10.50.09.E.2.1.502	1x230 V	1,3 / 0,9	6,1	R 2	39	96877476	**1 835,54**
DP10.50.09.E.2.50B	3x400 V	1,4 / 0,9	2,8	R 2	39	96877478	**1 835,54**
DP10.50.15.E.2.50B	3x400 V	2,2 / 1,5	3,8	R 2	39	96877503	**1 995,49**
DP10.65.26.E.2.50B	3x400 V	3,5 / 2,6	5,8	DN65	61	96877506	**2 310,65**
Pompy DP10 z funkcją AUTO*ADAPT* w wykonaniu Ex							
DP10.50.09.E.Ex.2.1.502	1x230 V	1,3 / 0,9	6,1	R 2	39	96877479	**2 003,74**
DP10.50.09.E.Ex.2.50B	3x400 V	1,4 / 0,9	2,8	R 2	39	96877502	**2 003,74**
DP10.50.15.E.Ex.2.50B	3x400 V	2,2 / 1,5	3,8	R 2	39	96877504	**2 163,67**
DP10.65.26.E.Ex.2.50B	3x400 V	3,5 / 2,6	5,8	DN65	61	96877507	**2 478,76**

Pompy zatapialne EF30 z funkcją AUTO*ADAPT*

Grupa rabatowa W1

Typ	Napięcie [V]	Moc elektryczna P_1/P_2 [kW]	Prąd znamionowy I_N [A]	Króciec tłoczny	Masa [kg]	Nr katalogowy	Cena EUR
Pompy EF30 z funkcją AUTO*ADAPT* w wykonaniu standardowym							
EF30.50.06.E.2.1.502	1x230 V	1,0 / 0,6	4,8	R 2	38	96877508	**1 493,85**
EF30.50.06.E.2.50B	3x400 V	1,0 / 0,6	2,3	R 2	38	96877510	**1 493,85**
EF30.50.09.E.2.1.502	1x230 V	1,3 / 0,9	6,1	R 2	39	96877515	**1 554,52**
EF30.50.09.E.2.50B	3x400 V	1,4 / 0,9	2,8	R 2	39	96877516	**1 554,52**
EF30.50.11.E.2.1.502	1x230 V	1,6 / 1,1	7,4	R 2	39	96875101	**1 616,64**
EF30.50.11.E.2.50B	3x400 V	1,6 / 1,1	3,1	R 2	39	96878445	**1 616,64**
EF30.50.15.E.2.50B	3x400 V	2,2 / 1,5	3,8	R 2	39	96878448	**1 697,66**
Pompy EF30 z funkcją AUTO*ADAPT* w wykonaniu Ex							
EF30.50.06.E.Ex.2.1.502	1x230 V	1,0 / 0,6	4,8	R 2	39	96877512	**1 658,77**
EF30.50.06.E.Ex.2.50B	3x400 V	1,0 / 0,6	2,3	R 2	39	96877514	**1 658,77**
EF30.50.09.E.Ex.2.1.502	1x230 V	1,3 / 0,9	6,1	R 2	40	96877518	**1 719,36**
EF30.50.09.E.Ex.2.50B	3x400 V	1,4 / 0,9	2,8	R 2	40	96877532	**1 719,36**
EF30.50.11.E.Ex.2.1.502	1x230 V	1,6 / 1,1	7,4	R 2	40	96878446	**1 781,54**
EF30.50.11.E.Ex.2.50B	3x400 V	1,6 / 1,1	3,1	R 2	40	96878447	**1 781,54**
EF30.50.15.E.Ex.2.50B	3x400 V	2,2 / 1,5	3,8	R 2	40	96878449	**1 862,50**

Moduły komunikacyjne do pomp z funkcją AUTO*ADAPT*, patrz rozdział: 21

Baza cen wg naszych „Warunków sprzedaży i dostaw" – do podanych cen dolicza się ustawowe stawki VAT.
Zmiany techniczne zastrzeżone.

SL1, SLV z funkcją AUTO*ADAPT*

Pompy zatapialne SL1.50 z funkcją AUTO*ADAPT*

Grupa rabatowa W1

Typ	Napięcie [V]	Moc elektryczna P_1/P_2 [kW]	Prąd znamionowy I_N [A]	Króciec tłoczny	Masa [kg]	Nr katalogowy	Cena EUR
Pompy SL1.50 z funkcją AUTO*ADAPT* w wykonaniu standardowym							
SL1.50.65.09.E.2.1.502	1x230 V	1,3 / 0,9	6,1	DN 65	48	96878450	**1 629,87**
SL1.50.65.09.E.2.50B	3x400 V	1,4 / 0,9	2,8	DN 65	48	96878451	**1 629,87**
SL1.50.65.11.E.2.1.502	1x230 V	1,6 / 1,1	7,4	DN 65	48	96878454	**1 760,40**
SL1.50.65.11.E.2.50B	3x400 V	1,6 / 1,1	3,1	DN 65	48	96878455	**1 760,40**
SL1.50.65.15.E.2.50B	3x400 V	2,2 / 1,5	3,8	DN 65	48	96878458	**2 008,61**
Pompy SL1.50 z funkcją AUTO*ADAPT* w wykonaniu Ex							
SL1.50.65.09.E.Ex.2.1.502	1x230 V	1,3 / 0,9	6,1	DN 65	48	96878452	**1 794,73**
SL1.50.65.09.E.Ex.2.50B	3x400 V	1,4 / 0,9	2,8	DN 65	48	96878453	**1 794,73**
SL1.50.65.11.E.Ex.2.1.502	1x230 V	1,6 / 1,1	7,4	DN 65	48	96878456	**1 925,31**
SL1.50.65.11.E.Ex.2.50B	3x400 V	1,6 / 1,1	3,1	DN 65	48	96878457	**1 925,31**
SL1.50.65.15.E.Ex.2.50B	3x400 V	2,2 / 1,5	3,8	DN 65	48	96878472	**2 173,49**

Pompy zatapialne SLV.65 z funkcją AUTO*ADAPT*

Grupa rabatowa W1

Typ	Napięcie [V]	Moc elektryczna P_1/P_2 [kW]	Prąd znamionowy I_N [A]	Króciec tłoczny	Masa [kg]	Nr katalogowy	Cena EUR
Pompy SLV.65 z funkcją AUTO*ADAPT* w wykonaniu standardowym							
SLV65.65.09.E.2.1.502	1x230 V	1,3 / 0,9	6,1	DN 65	41	96878474	**1 617,27**
SLV65.65.09.E.2.50B	3x400 V	1,4 / 0,9	2,8	DN 65	41	96878475	**1 617,27**
SLV65.65.11.E.2.1.502	1x230 V	1,6 / 1,1	7,4	DN 65	41	96882685	**1 734,24**
SLV65.65.11.E.2.50B	3x400 V	1,6 / 1,1	3,1	DN 65	41	96882686	**1 734,24**
SLV65.65.15.E.2.50B	3x400 V	2,2 / 1,5	3,8	DN 65	41	96878503	**1 982,48**
Pompy SLV.65 z funkcją AUTO*ADAPT* w wykonaniu Ex							
SLV65.65.09.E.Ex.2.1.502	1x230 V	1,3 / 0,9	6,1	DN 65	41	96878476	**1 782,16**
SLV65.65.09.E.Ex.2.50B	3x400 V	1,4 / 0,9	2,8	DN 65	41	96878477	**n.z.**
SLV65.65.11.E.Ex.2.1.502	1x230 V	1,6 / 1,1	7,4	DN 65	41	96878480	**1 899,13**
SLV65.65.11.E.Ex.2.50B	3x400 V	1,6 / 1,1	3,1	DN 65	41	96878481	**1 899,13**
SLV65.65.15.E.Ex.2.50B	3x400 V	2,2 / 1,5	3,8	DN 65	41	96878504	**2 147,30**

Moduły komunikacyjne do pomp z funkcją AUTO*ADAPT*, patrz rozdział: 21

Baza cen wg naszych „Warunków sprzedaży i dostaw" – do podanych cen dolicza się ustawowe stawki VAT.
Zmiany techniczne zastrzeżone.

SEG z funkcją AUTO*ADAPT*

Pompy zatapialne z rozdrabniaczem SEG z funkcją AUTO*ADAPT*

Grupa rabatowa W1

Typ	Napięcie [V]	Moc elektryczna P_1/P_2 [kW]	Prąd znamionowy I_N [A]	Króciec tłoczny	Masa [kg]	Nr katalogowy	Cena EUR
Pompy SEG z funkcją AUTO*ADAPT* w wykonaniu standardowym							
SEG.40.09.E.2.1.502	1x230 V	1,4 / 0,9	6,1	DN 40/50	38	96878505	**1 726,33**
SEG.40.09.E.2.50B	3 x 400-415 V	1,4 / 0,9	2,6	DN 40/50	38	96878506	**1 726,33**
SEG.40.12.E.2.1.502	1x230 V	1,8 / 1,2	8,2	DN 40/50	38	96878509	**1 726,33**
SEG.40.12.E.2.50B	3 x 400-415 V	1,8 / 1,2	3,1	DN 40/50	38	96878510	**1 726,33**
SEG.40.15.E.2.1.502	1x230 V	2,1/1,5	12	DN 40/50	47	98280726	**1 868,60**
SEG.40.15.E.2.50B	3 x 400-415 V	2,3 / 1,5	3,8	DN 40/50	38	96878514	**1 868,60**
SEG.40.26.E.2.50B	3 x 400-415 V	3,7 / 2,6	6,1	DN 40/50	57	96878516	**2 228,94**
SEG.40.31.E.2.50B	3 x 400-415 V	3,9 / 3,1	6,3	DN 40/50	65	96878518	**2 284,34**
SEG.40.40.E.2.50B	3 x 400-415 V	5,2 / 4,0	8,2	DN 40/50	65	96878520	**2 551,09**
SEG.50.26.E.2.50B	3x 400-415 V	3,2/2,6	6,1	DN 50	59	99274434	**2 339,52**
SEG.50.31.E.2.50B	3x 400-415 V	3,9/3,1	6,3	DN 50	67	99274436	**2 398,22**
SEG.50.40.E.2.50B	3x 400-415 V	5,2/4,0	8,2	DN 50	67	99274438	**2 677,74**
Pompy SEG z funkcją AUTO*ADAPT* w wykonaniu Ex							
SEG.40.09.E.Ex.2.1.502	1x230 V	1,4 / 0,9	6,1	DN 40/50	38	96878507	**1 884,56**
SEG.40.09.E.Ex.2.50B	3 x 400-415 V	1,4 / 0,9	2,6	DN 40/50	38	96878508	**1 884,56**
SEG.40.12.E.Ex.2.1.502	1x230 V	1,8 / 1,2	8,2	DN 40/50	38	96878512	**1 884,56**
SEG.40.12.E.Ex.2.50B	3 x 400-415 V	1,8 / 1,2	3,1	DN 40/50	38	96878513	**1 884,56**
SEG.40.15.E.Ex.2.50B	3 x 400-415 V	2,3 / 1,5	3,8	DN 40/50	38	96878515	**1 978,72**
SEG.40.26.E.Ex.2.50B	3 x 400-415 V	3,7 / 2,6	6,1	DN 40/50	57	96878517	**2 341,85**
SEG.40.31.E.Ex.2.50B	3 x 400-415 V	3,9 / 3,1	6,3	DN 40/50	65	96878519	**2 397,05**
SEG.40.40.E.Ex.2.50B	3 x 400-415 V	5,2 / 4,0	8,2	DN 40/50	65	96878521	**2 675,73**

Moduły komunikacyjne do pomp z funkcją AUTO*ADAPT*, patrz rodział: 21

Baza cen wg naszych „Warunków sprzedaży i dostaw" – do podanych cen dolicza się ustawowe stawki VAT.
Zmiany techniczne zastrzeżone.

OSPRZĘT SEG, SEG AUTO*ADAPT*

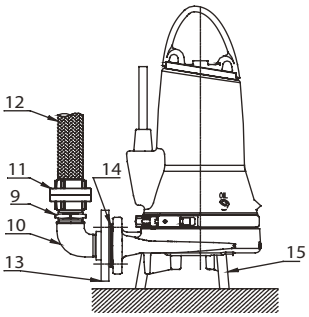

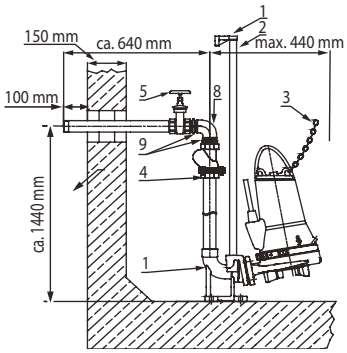

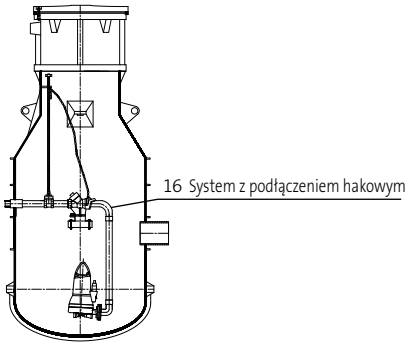

Osprzęt do SEG

Grupa rabatowa P1

	Opis		Nr katalogowy	Cena EUR
① **Autozłącze**	do pochyłego posadowienia, z górnym wspornikiem mocującym rury prowadzące, pazurem prowadzącym i elementami mocowania do podłoża	Rp 1½	96076063	**160,82**
	do pochyłego posadowienia, z górnym wspornikiem mocującym rury prowadzące, pazurem prowadzącym i elementami mocowania do podłoża	Rp2	97695874	**198,56**
② **Rury prowadzące**	zestaw składający się z 2 rur cynkowanych	3 m	91070761	**55,00**
④ **Klapowy zawór zwrotny**	klapa z tworzywa, śruba opróżniania	Rp 1½	96005309	**75,16**
⑤ **Zasuwa odcinająca**	mosiądz	Rp 1½	96489973	**52,42**
⑩ **Kolano 90°**	nakrętno-wkrętne, ocynk	R 1½ / Rp 1½	96001979	**18,57**
⑪ **Złącze mocujące**	Storz, od strony pompy, aluminium	D-G 1½	96001977	**33,78**
⑫ **Wąż tłoczny**	10 m, złącze Storz	D 40, Ø40	96001986	**176,18**
⑬ **Kołnierz z gwintem**	ocynk	DN 40 / Rp 1½	96489959	**24,33**
		DN 50 / Rp 2	96004451	**33,88**
⑭ **Zestaw montażowy**	z uszczelkami i śrubami	M 16 x 65 mm 4 sztuki	96489970	**35,18**
⑮ **Nóżki podstawy**	3 oddzielne sztuki, do przymocowania do korpusu pompy, stal nierdzewna 1.4308.		96076196	**84,49**
⑯ **System z podłączeniem hakowym**	zaczep z uszczelką i kołnierzem, przyłącze kołnierzowe DN40	1½"	97713859	**332,62**
	zaczep prosty, przyłącze gwintowane wewn. 2"		96004442	**142,19**

12

Baza cen wg naszych „Warunków sprzedaży i dostaw" – do podanych cen dolicza się ustawowe stawki VAT.
Zmiany techniczne zastrzeżone.

OSPRZĘT DP10, EF30, SL1, SLV wraz z funkcją AUTO*ADAPT*

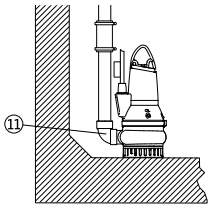

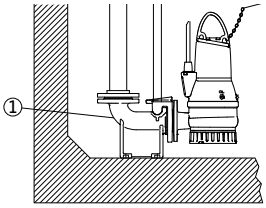

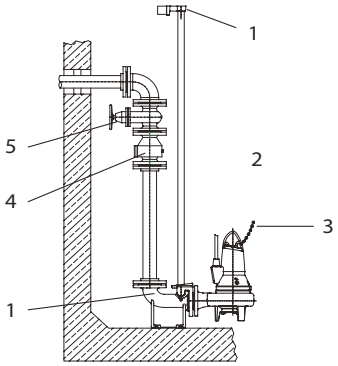

Grupa rabatowa P1

		Typoszereg pomp					Nr katalogowy	Cena
		DP10.50	DP10.65	EF30.50	SL1.50.65	SLV.65.65		EUR
① Autozłącze z górnym wspornikiem mocującym dla rur prowadzących	DN 65/DN 65		●		●	●	96090992	**315,19**
	DN 80/DN 65		○		○	●	96102238	**359,80**
	Rp 2/Rp 2	●		●			97644486	**200,52**
② Rura prowadząca	3 m		●		●	●	91070762	**73,36**
	6 m		●		●	●	91070765	**144,83**
③ Łańcuch manewrowy wraz z szeklą	3 m	○	●	○	●	●	98989664	**62,91**
	6 m	○	●	○	●	●	98989668	**96,80**
④ Kulowy zawór zwrotny	DN 65		●		●	●	96002008	**110,95**
	DN 80		○		○	●	96002009	**115,07**
⑤ Zasuwa odcinająca	DN 65		●		●	●	96002010	**135,43**
	DN 80		○		○	●	96002011	**166,64**
Złączka wkrętna podwójna	R/R 2	●		●			96001993	**11,19**
Złącze Storza od strony pompy	C-G2 IG	●		●			96001982	**37,58**
10 m węża tłocznego, ze złączami	C52, 50	●		●			96001987	**224,39**
Kołnierz gwintowany	DN 50, Rp 2	●		●			96004451	**33,88**
Zasuwa odcinająca, mosiądz	R/Rp 2	●		●			96002005	**52,04**
Kulowy zawór zwrotny, GG	Rp/Rp 2	●		●			96002002	**95,74**
⑪ Kolano ocynk 90°	Rp/Rp 2	●		●			96001990	**28,29**
Kolano ocynk 90° gwint wewnętrzny i zewnętrzny	R2/Rp 2	●		●			96001980	**20,48**

12

Baza cen wg naszych „Warunków sprzedaży i dostaw" – do podanych cen dolicza się ustawowe stawki VAT.
Zmiany techniczne zastrzeżone.

MULTILIFT MSS / OSPRZĘT

MULTILIFT MSS

Gotowy do montażu agregat podnoszący do ścieków zawierających fekalia, z mocno szczelnym zbiornikiem; wciskowa uszczelka dopływu DN100, króciec przyłączeniowy DN50 dla rury odpowietrzającej z elastyczną złączką i opaskami, uszczelka wciskowa DN50 do przyłącza ręcznej pompy membranowej, pompa w wbudowanym zabezpieczeniem ochronnym silnika, redukcja dla wyjścia tłocznego kołnierz/króciec DN80/Ø110 mm, precyzyjny piezorezystywny przetwornik ciśnienia, komfortowy sterownik mikroprocesorowy z wbudowanym urządzeniem alarmowym; kabel 4 m między pompą i sterownikiem, kabel zasilania sieciowego 0,8 m z wtyczką Schuko lub CEE. Wersje z lub bez zamontowanej klapy zwrotnej. Zakres dostawy obejmuje elastyczną złączkę do podłączenia rury tłocznej DN100 z opaskami i materiały do zabezpieczenia przed wyporem. wraz z opaskami zaciskowymi.

Grupa rabatowa W1

Typ	Moc elektryczna P1/P2 [kW]	Napięcie [V]	Prąd znam. I_N[A]	Obroty [min^{-1}]	Króciec tłoczny [PN 10]	Klapa zwrotna	Poj. zbiornika [l]	Pojemność włączająca 180[1)]	Pojemność włączająca 250[1)]	Masa [kg]	Nr katalogowy	Cena EUR
MSS.11.1.2	1,8 / 1,1	1 x 230 V	8	2760	80/100		44	20	28	28	97901037	**1 555,56**
MSS.11.3.2	1,8 / 1,1	3 x 400 V	3,2	2785	80/100		44	20	28	28	97901027	**1 555,56**

- Agregaty podnoszące z kablem zasilająco-sterującym 10 m (jak wyżej standard 4 m) na zapytanie

[1)] Wysokość osi przyłącza dopływowego (w mm)

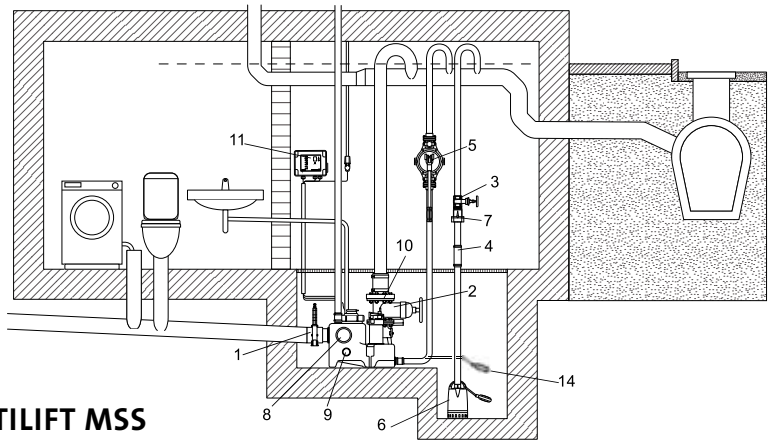

12

Osprzęt do MULTILIFT MSS

Grupa rabatowa P1

Urządzenie	Opis	Wymiary	Nr katalogowy	Cena EUR
① Zasuwa odcinająca na dopływie	DN100, PN 2,5 z PCV/stali nierdzewnej z króćcami przyłączeniowymi	Króciec przyłączeniowy Ø110 mm	96615831	**278,68**
① Zasuwa odcinająca	DN100, PN 10 z EN-GJL-250 z powłoką epoksydową (dla strony dopływowej)	Dł.: 190 mm	96002012	**232,27**
② Zasuwa odcinająca	DN80, PN 10 z EN-GJL-250 z powłoką epoksydową dla strony tłocznej)	Dł.: 180 mm	96002011	**166,64**
③ Zasuwa odcinająca mufowa	DN32, PN 16 z mosiądzu	Dł.:76 mm Przyłącze:Rp1¼gwintwewn.	00ID0918	**38,00**
③ Zasuwa odcinająca mufowa	DN40, PN 16 z PCV	Dł.:80 mm Przyłącze:Rp½gwintwewn.	96023846	**38,31**
④ Złączka elastyczna	DN32 wł. z opaskami zaciskowymi (stal ocynk.) do podłączenia pompy odwadniającej do piwnicy	Ø wewn.: 40 mm	91071645	**17,73**
⑤ Ręczna pompa membranowa	Do opróżniania awaryjnego	Przyłącze: Rp 1½ gwint wewn.	96003721	**212,28**
⑥ Pompa odwadniająca do piwnicy	UNILIFT CC lub KP	Wyjście tłoczne: R/Rp 1¼ gwint zewn./wewn.	n.z.	**n.z.**
⑦ Klapa zwrotna	DN32, PN 4 zgodna z DIN/EN 12056-4	Dł.:90 mm Przyłącze: Rp 1¼ gwint wewn.	96005308	**34,84**
⑩ Zestaw montażowy/ uszczelniający DN80	Do zasuwy odcinającej EN-GJL-250 po stronie tłocznej; składa się z 8 śrub stalowych ocynkowanych, nakrętek, podkładek i 1 uszczelki płaskiej	DN80	96001999	**38,64**
⑩ Zestaw montażowy/ uszczelniający DN80	Do zasuwy odcinającej EN-GJL-250 po stronie dopływu; składa się z 8 śrub stalowych ocynkowanych, nakrętek, podkładek i 1 uszczelki płaskiej	DN100	96003823	**44,44**

Dane techniczne - patrz katalog pomp
Baza cen wg naszych „Warunków sprzedaży i dostaw" – do podanych cen dolicza się ustawowe stawki VAT.
Zmiany techniczne zastrzeżone.

MULTILIFT M

Gotowy do montażu agregat podnoszący do ścieków zawierających fekalia, z mocno szczelnym zbiornikiem, zamontowaną pompą z wbudowanym zabezpieczeniem ochronnym silnika; obrotowe przyłącze dopływu z mufą przyłączeniową z uszczelką wciskową DN100, króciec przyłączeniowy DN70 dla rury odpowietrzającej z elastyczną złączką i opaskami, dodatkowymi mufami dopływu DN150 i DN100 oraz 3 mufami dopływowymi, włącznie z uszczelką wciskową do podłączania ręcznej pompy membranowej, klapa zwrotna DN80, redukcja dla wyjścia tłocznego kołnierz/króciec DN80/Ø 110 mm, elastyczna złączka do podłączenia rury tłocznej DN100 z opaskami, piezorezystywny przetwornikiem ciśnienia w sterowniku do pomiaru wszystkich potrzebnych poziomów, jak poziom normalny, wysoki i alarmowy, z milimetrową dokładnością. Komfortowy sterownik mikroprocesorowy z wbudowanym urządzeniem alarmowym; kabel 4 m między pompą i sterownikiem, kabel zasilania sieciowego 0,8 m z wtyczką Schuko lub CEE. Materiały mocujące dla zabezpieczenia przed wyporem.

Grupa rabatowa W1

Typ	Moc elektryczna P1/P2 [kW]	Napięcie [V]	Prąd znam. I_N[A]	Obroty [min^{-1}]	Króciec tłoczny [DN 10]	Poj. zbiornika [l]	Pojemność włączająca 180[1)]	-250[1)]	-315[1)]	Masa [kg]	Nr katalogowy	Cena EUR
M.12.1.4	1,9 / 1,4	1 x 230 V	9	1430	80/100	92	34	49	62	69	97901064	**2 500,02**
M.12.3.4	1,8 / 1,5	3 x 400 V	3,6	1430	80/100	92	34	49	62	69	97901065	**2 500,02**
M.15.1.4	2,2 / 1,6	1 x 230 V	10,1	1410	80/100	92	34	49	62	69	97901066	**2 740,77**
M.15.3.4	2,1 / 1,7	3 x 400 V	4	1410	80/100	92	34	49	62	69	97901067	**2 740,77**
M.22.3.4	3,0 / 2,5	3 x 400 V	5,5	1430	80/100	92	34	49	62	71	97901068	**2 925,95**
M.24.3.2	3,1 / 2,7	3 x 400 V	5,5	2920	80/100	92	34	49	62	72	97901070	**3 111,14**
M.32.3.2	4,0 / 3,4	3 x 400 V	6,7	2920	80/100	92	34	49	62	72	97901072	**3 425,93**
M.38.3.2	4,6 / 3,8	3 x 400 V	7,5	2880	80/100	92	34	49	62	72	97901074	**3 666,69**

- Agregaty podnoszące z kablem zasilająco-sterującym 10 m (jak wyżej standard 4 m) na zapytanie

[1)] Wysokość osi przyłącza dopływowego (w mm)

Dane techniczne - patrz Katalog pomp
Baza cen wg naszych „Warunków sprzedaży i dostaw" – do podanych cen dolicza się ustawowe stawki VAT.
Zmiany techniczne zastrzeżone.

OSPRZĘT DO MULTILIFT M

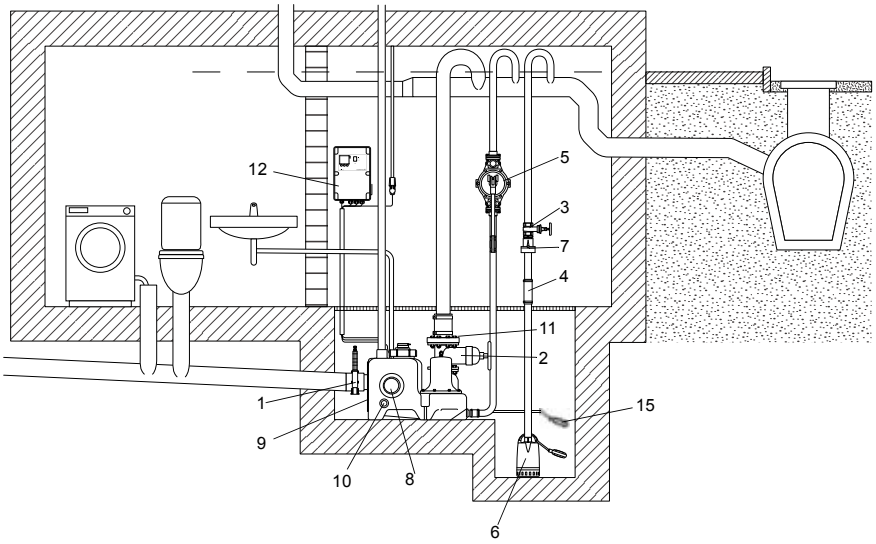

Osprzęt do MULTILIFT M

Grupa rabatowa P1

Urządzenie	Opis	Wymiary	Nr katalogowy	Cena EUR
① **Zasuwa odcinająca na dopływie**	DN100, PN 2,5 z PCV/stali nierdzewnej z króćcami przyłączeniowymi	Króciec przyłączeniowy Ø110 mm	96615831	**278,68**
① **Zasuwa odcinająca**	DN100, PN 10 z EN-GJL-250 z powłoką epoksydową (dla strony dopływowej)	Dł.: 190 mm	96002012	**232,27**
② **Zasuwa odcinająca**	DN80, PN 10 z EN-GJL-250 z powłoką epoksydową (dla strony tłocznej)	Dł.: 180 mm	96002011	**166,64**
③ **Zasuwa odcinająca mufowa**	DN32, PN 16 z mosiądzu	Dł.:76 mm Przyłącze: Rp 1¼ gwint wewn.	00ID0918	**38,00**
③ **Zasuwa odcinająca mufowa**	DN40, PN 16 z PCV	Dł.:80 mm Przyłącze:Rp½gwintwewn.	96023846	**38,31**
④ **Złączka elastyczna**	DN32 wł. z opaskami zaciskowymi (stal ocynk.) do podłączenia pompy odwadniającej do piwnicy	Ø wewn.: 40 mm	91071645	**17,73**
⑤ **Ręczna pompa membranowa**	Do opróżniania awaryjnego	Przyłącze: Rp 1½ gwint wewn.	96003721	**212,28**
⑥ **Pompa odwadniająca do piwnicy**	UNILIFT CC lub KP	Wyjście tłoczne: R/Rp 1¼ gwint zewn./wewn.	n.z.	**n.z.**
⑦ **Klapa zwrotna**	DN32, PN 4 zgodna z DIN/EN 12056-4	Dł.:90 mm Przyłącze: Rp 1¼ gwint wewn.	96005308	**34,84**
⑧ **Uszczelnienie dopływu**	Uszczelka wciskowa dla dodatkowego dopływu	DN100	97726942	**30,50**
⑨ **Zamienny kołnierz obrotowy**	Włącznie z uszczelką wciskową	DN150	98079681	**112,21**
⑩ **Uszczelnienie dopływu**	Uszczelka wciskowa dla dodatkowego dopływu	DN50	98079669	**32,83**
⑩ **Uszczelnienie dopływu**	Uszczelka wciskowa dla dodatkowego dopływu na górnej stronie zbiornika	DN150	96636544	**84,87**
⑪ **Zestaw montażowy/ uszczelniający DN80**	Do zasuwy odcinającej EN-GJL-250; składa się z 8 śrub stalowych ocynkowanych, nakrętek, podkładek i 1 uszczelki płaskiej (dla strony tłocznej)	DN80	96001999	**38,64**
⑪ **Zestaw montażowy / uszczelniający DN100**	Do zasuwy odcinającej EN-GJL-250; składa się z 8 śrub stalowych ocynkowanych, nakrętek, podkładek i 1 uszczelki płaskiej (dla strony dopływowej)	DN100	96003823	**44,44**

12

Dane techniczne - patrz katalog pomp
Baza cen wg naszych „Warunków sprzedaży i dostaw" – do podanych cen dolicza się ustawowe stawki VAT.
Zmiany techniczne zastrzeżone.

MULTILIFT MD

Gotowy do montażu agregat podnoszący do ścieków zawierających fekalia, z mocno szczelnym zbiornikiem, z 2 zamontowanymi pompami z wbudowanym zabezpieczeniem ochronnym silnika; obrotowe przyłącze dopływu z mufą przyłączeniową z uszczelką wciskową DN100, króciec przyłączeniowy DN70 dla rury odpowietrzającej z elastyczną złączką i opaskami, 2 dodatkowe mufy dopływu DN150 i DN100 oraz 4 mufy dopływowe DN50, uszczelka wciskowa do przyłącza ręcznej pompy membranowej, kompaktowa podwójna klapa zwrotna DN80, redukcja dla wyjścia tłocznego kołnierz/króciec DN80/Ø 110 mm, elastyczna złączka do podłączenia rury tłocznej DN100 z opaskami, piezorezystywny przetwornik ciśnienia w sterowniku do pomiaru wszystkich potrzebnych poziomów, jak poziom normalny, wysoki i alarmowy, z milimetrową dokładnością. Komfortowy sterownik mikroprocesorowy z wbudowanym urządzeniem alarmowym; kabel 4 m między pompą i sterownikiem, kabel zasilania sieciowego 0,8 m z wtyczką Schuko lub CEE. Materiały mocujące dla zabezpieczenia przed wyporem.

Grupa rabatowa W1

Typ	Moc elektryczna P1/P2 [kW]	Napięcie [V]	Prąd znam. I_N[A]	Obroty [min^{-1}]	Króciec tłoczny [DN 10]	Poj. zbiornika [l]	Pojemność włączająca 180[1)]	250[1)]	315[1)]	Masa [kg]	Nr katalogowy	Cena EUR
MD.12.1.4	1,9 / 1,4	1 x 230 V	9	1430	80/100	130	49	69	86	119	97901084	**4 370,38**
MD.12.3.4	1,8 / 1,5	3 x 400 V	3,6	1430	80/100	130	49	69	86	119	97901085	**4 277,80**
MD.15.1.4	2,2 / 1,6	1 x 230 V	10,1	1410	80/100	130	49	69	86	119	97901086	**4 611,13**
MD.15.3.4	2,1 / 1,7	3 x 400 V	4	1410	80/100	130	49	69	86	119	97901087	**4 518,53**
MD.22.3.4	3,0 / 2,5	3 x 400 V	5,5	1430	80/100	130	49	69	86	121	97901088	**4 907,42**
MD.24.3.2	3,1 / 2,7	3 x 400 V	5,5	2920	80/100	130	49	69	86	126	97901090	**5 148,18**
MD.32.3.2	4,0 / 3,4	3 x 400 V	6,7	2920	80/100	130	49	69	86	126	97901092	**5 370,38**
MD.38.3.2	4,6 / 3,8	3 x 400 V	7,5	2880	80/100	130	49	69	86	126	97901094	**6 111,12**

- Agregaty podnoszące z kablem zasilająco-sterującym 10 m (jak wyżej standard 4 m) na zapytanie

[1)] Wysokość osi przyłącza dopływowego (w mm)

Dane techniczne - patrz katalog pomp
Baza cen wg naszych „Warunków sprzedaży i dostaw" – do podanych cen dolicza się ustawowe stawki VAT.
Zmiany techniczne zastrzeżone.

OSPRZĘT DO MULTILIFT MD

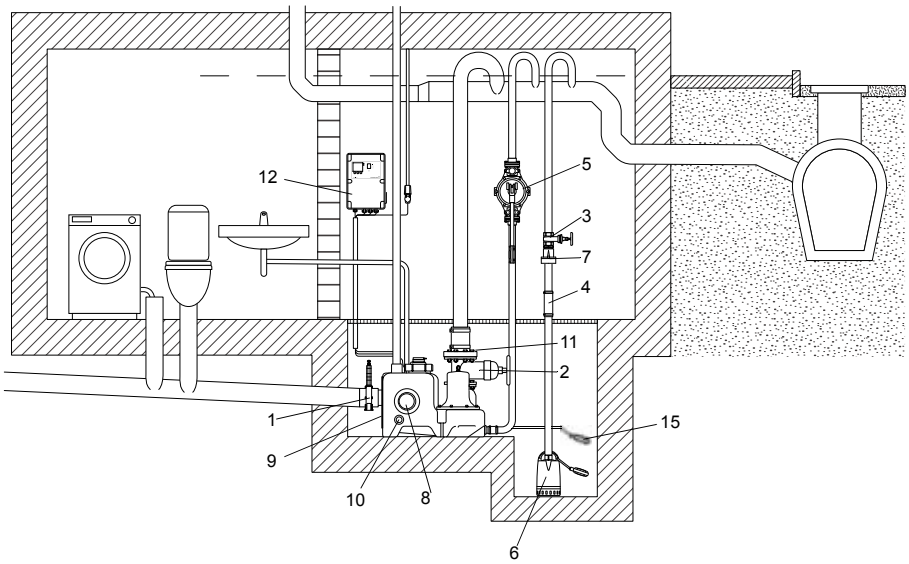

Osprzęt do MULTILIFT MD

Grupa rabatowa P1

Urządzenie	Opis	Wymiary	Nr katalogowy	Cena EUR
① **Zasuwa odcinająca na dopływie**	DN100, PN 2,5 z PCV/stali nierdzewnej z króćcami przyłączeniowymi	Króciec przyłączeniowy Ø110 mm	96615831	**278,68**
① **Zasuwa odcinająca**	DN100, PN 10 z EN-GJL-250 z powłoką epoksydową (dla strony dopływowej)	Dł.: 190 mm	96002012	**232,27**
② **Zasuwa odcinająca**	DN80, PN 10 z EN-GJL-250 z powłoką epoksydową (dla strony tłocznej)	Dł.: 180 mm	96002011	**166,64**
③ **Zasuwa odcinająca mufowa**	DN32, PN 16 z mosiądzu	Dł.:76 mm Przyłącze: Rp 1¼ gwint wewn.	00ID0918	**38,00**
③ **Zasuwa odcinająca mufowa**	DN40, PN 16 z PCV	Dł.:80 mm Przyłącze:Rp½gwintwewn.	96023846	**38,31**
④ **Złączka elastyczna**	DN32 wł. z opaskami zaciskowymi (stal ocynk.) do podłączenia pompy odwadniającej do piwnicy	Ø wewn.: 40 mm	91071645	**17,73**
⑤ **Ręczna pompa membranowa**	Do opróżniania awaryjnego	Przyłącze: Rp 1½ gwint wewn.	96003721	**212,28**
⑥ **Pompa odwadniająca do piwnicy**	UNILIFT CC lub KP	Wyjście tłoczne: R/Rp 1¼ gwint zewn./wewn.	n.z.	**n.z.**
⑦ **Klapa zwrotna**	DN32, PN 4 zgodna z DIN/EN 12056-4	Dł.:90 mm Przyłącze: Rp 1¼ gwint wewn.	96005308	**34,84**
⑧ **Uszczelnienie dopływu**	Uszczelka wciskowa dla dodatkowego dopływu	DN100	97726942	**30,50**
⑨ **Zamienny kołnierz obrotowy**	Włącznie z uszczelką wciskową	DN150	98079681	**112,21**
⑩ **Uszczelnienie dopływu**	Uszczelka wciskowa dla dodatkowego dopływu	DN50	98079669	**32,83**
⑩ **Uszczelnienie dopływu**	Uszczelka wciskowa dla dodatkowego dopływu na górnej stronie zbiornika	DN150	96636544	**84,87**
⑪ **Zestaw montażowy/ uszczelniający DN80**	Do zasuwy odcinającej EN-GJL-250; składa się z 8 śrub stalowych ocynkowanych, nakrętek, podkładek i 1 uszczelki płaskiej (dla strony tłocznej)	DN80	96001999	**38,64**
⑪ **Zestaw montażowy / uszczelniający DN100**	Do zasuwy odcinającej EN-GJL-250; składa się z 8 śrub stalowych ocynkowanych, nakrętek, podkładek i 1 uszczelki płaskiej (dla strony dopływowej)	DN100	96003823	**44,44**

Baza cen wg naszych „Warunków sprzedaży i dostaw" – do podanych cen dolicza się ustawowe stawki VAT.
Zmiany techniczne zastrzeżone.

MULTILIFT MLD

Gotowy do montażu agregat podnoszący do ścieków zawierających fekalia, z mocno szczelnym zbiornikiem i mufą dopływową DN150, z elastyczną uszczelką wciskową DN150, jako mufą dopływową; króciec przyłączeniowy DN70 dla rury odpowietrzającej z elastyczną złączką i opaskami, 2 dodatkowe króćce dopływu Ø 50, 2 zamontowane pompy z wbudowanym zabezpieczeniem silnika, kompaktowa podwójna klapa zwrotna DN80, redukcja dla wyjścia tłocznego kołnierz/króciec DN80/Ø 110 mm, elastyczna złączka do podłączenia rury tłocznej DN100 z opaskami, piezorezystywny przetwornik ciśnienia w sterowniku do pomiaru wszystkich potrzebnych poziomów, jak poziom normalny, wysoki i alarmowy, z milimetrową dokładnością, elektryczny układ przetwarzania sygnału. Komfortowy sterownik mikroprocesorowy z wbudowanym urządzeniem alarmowym; kabel 4 m między pompą i sterownikiem, kabel zasilania sieciowego 0,8 m z wtyczką Schuko lub CEE z przełącznikiem fazy. Materiały mocujące dla zabezpieczenia przed wyporem.

Grupa rabatowa W1

Typ	Moc elektryczna P1/P2 [kW]	Napięcie [V]	Prąd znam. I_N[A]	Obroty [min^{-1}]	Króciec tłoczny [DN 10]	Poj. zbiornika[1)] [l]	Poj. włączająca[1)]	Masa [kg]	Nr katalogowy	Cena EUR
MLD.12.1.4	1,9 / 1,4	1 x 230 V	9	1430	80/100	270	190	130	97901104	**6 759,27**
MLD.12.3.4	1,8 / 1,5	3 x 400 V	3,6	1430	80/100	270	190	130	97901105	**6 759,27**
MLD.15.1.4	2,2 / 1,6	1 x 230 V	10,1	1410	80/100	270	190	130	97901106	**7 129,64**
MLD.15.3.4	2,1 / 1,7	3 x 400 V	4	1410	80/100	270	190	130	97901107	**7 129,64**
MLD.22.3.4	3,0 / 2,5	3 x 400 V	5,5	1430	80/100	270	190	132	97901108	**7 314,83**
MLD.24.3.2	3,1 / 2,7	3 x 400 V	5,5	2920	80/100	270	190	136	97901110	**7 500,04**
MLD.32.3.2	4,0 / 3,4	3 x 400 V	6,7	2920	80/100	270	190	136	97901112	**7 685,22**
MLD.38.3.2	4,6 / 3,8	3 x 400 V	7,5	2880	80/100	270	190	136	97901114	**8 055,59**

- Agregaty podnoszące z kablem zasilająco-sterującym 10 m (jak wyżej standard 4 m) na zapytanie

[1)] Przy wysokości osi przyłącza dopływowego 560 mm

12

Baza cen wg naszych „Warunków sprzedaży i dostaw" – do podanych cen dolicza się ustawowe stawki VAT.
Zmiany techniczne zastrzeżone.

OSPRZĘT DO MULTILIFT MLD

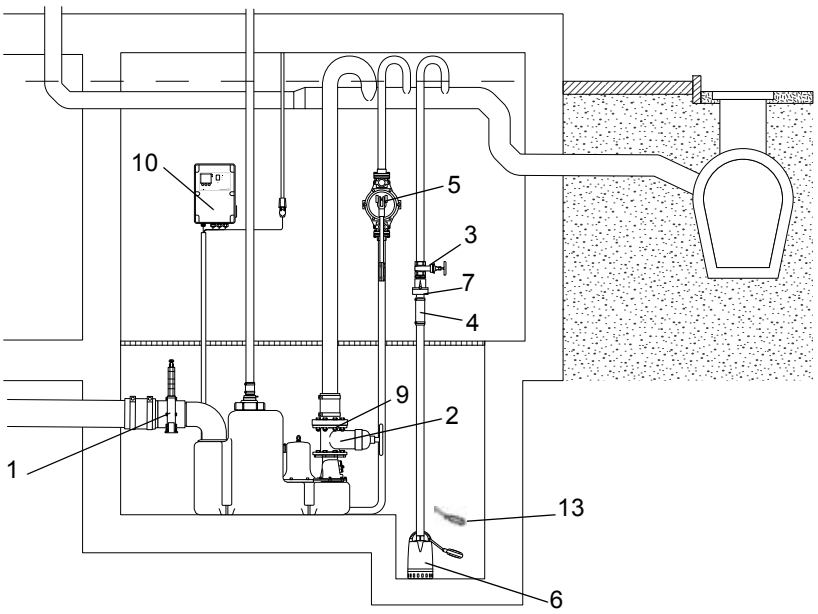

Osprzęt do MULTILIFT MLD

Grupa rabatowa P1

Urządzenie	Opis	Wymiary	Nr katalogowy	Cena EUR
① **Zasuwa odcinająca na dopływie**	DN150, PN 2,5 z PCV/stali nierdzewnej z króćcami przyłączeniowymi i pionowym drążkiem urucha-miającym	Dł.:227 mm, Wys.: 469 mm, Króciec przyłączeniowy ∅ 160 mm	96697920	**754,44**
① **Zasuwa odcinająca**	DN150, PN 10 z EN-GJL-250 z powłoką epoksydową (dla strony dopływowej)	Dł.:210 mm	96003427	**366,60**
② **Zasuwa odcinająca**	DN80, PN 10 z EN-GJL-250 z powłoką epoksydową (dla strony tłocznej)	Dł.: 180 mm	96002011	**166,64**
③ **Zasuwa odcinająca mufowa**	DN32, PN 16 z mosiądzu	Dł.:76 mm Przyłącze: Rp 1¼ gwint wewn.	00ID0918	**38,00**
③ **Zasuwa odcinająca mufowa**	DN40, PN 16 z PCV	Dł.:80 mm Przyłącze:Rp½gwintwewn.	96023846	**38,31**
④ **Złączka elastyczna**	DN32 wł. z opaskami zaciskowymi (stal ocynk.) do podłączenia pompy odwadniającej do piwnicy	∅ wewn.: 40 mm	91071645	**17,73**
⑤ **Ręczna pompa membranowa**	Do opróżniania awaryjnego	Przyłącze: Rp 1½ gwint wewn.	96003721	**212,28**
⑥ **Pompa odwadniająca do piwnicy**	UNILIFT CC lub KP	Wyjście tłoczne: R/Rp 1¼ gwint zewn./wewn.	n.z.	**n.z.**
⑦ **Klapa zwrotna**	DN32, PN 4 zgodna z DIN/EN 12056-4	Dł.:90 mm Przyłącze: Rp 1¼ gwint wewn.	96005308	**34,84**
⑧ **Uszczelnienie dopływu**	Uszczelka wciskowa dla dodatkowego dopływu	DN50	98079669	**32,83**
⑨ **Zestaw montażowy/ uszczelniający**	Do zasuwy; składa się z 8 śrub stalowych ocynko-wanych, nakrętek, podkładek i 1 uszczelki płaskiej (dla strony tłocznej)	DN80	96001999	**38,64**

MULTILIFT MD1 / MDV – z pompami SL i SE

MULTILIFT MD1/MDV – z pompami SL

Jeden do trzech odpornych na działanie ścieków, gazo- i wodoszczelnych zatapialnych zbiorników zbiorczych wraz z następującym wyposażeniem (w przypadku liczby zbiorników większej niż jeden – dla każdego kolejnego zbiornika: po 2 króćce przyłączeniowe, uszczelki wciskowe i po 1 zestawie opasek zaciskowych): uszczelka wciskowa po stronie dopływu DN 150, króciec przyłączeniowy DN 70 dla przewodu wentylacyjnego z elastycznym złączem Ø 75 mm i opaskami, króciec przyłączeniowy Ø 50 mm, 2 zestawy króćców kołnierzowych z elastycznymi złączami Ø 110 mm z opaskami do przyłączania pomp do zbiornika po stronie ssania, ciśnieniowy czujnik poziomu z oddzielnymi łącznikami dla poziomu normalnego, wysokiego i alarmowego, elektryczny układ przetwarzania sygnału, przewód sygnałowy 10 m do sterownika, komfortowy sterownik ze zintegrowaną instalacją alarmową, 2 gotowe do instalacji pompy typoszeregu SL (nadające się do pracy przerywanej w trybie S3 40%) z przewodem 10 m. Materiały mocujące do montażu pomp i zabezpieczenia zbiornika przed wyporem.

Grupa rabatowa W1

Typ	Moc elektryczna P_1/P_2 [kW]	Napięcie [V]	Prąd znam. I_N[A]	Obroty [min^{-1}]	Króciec tłoczny [DN]	Pojemność zbiornika [l]	Nr katalogowy	Cena EUR
MULTILIFTzwirnikiemoswobodnymprzepływie(Supervortex)								
MDV65.80.22.2 - SL	2,8 / 2,2	3 x 380-415 V	4,9	2895	80	450/900/1350	97577818	**8 325,34**
MDV65.80.30.2 - SL	3,8 / 3,0	3 x 380-415 V	6,8	2910	80	450/900/1350	97577833	**8 887,17**
MDV65.80.40.2 - SL	4,8 / 4,0	3 x 380-415 V	8,5	2925	80	450/900/1350	97577836	**11 855,46**
MDV80.80.60.2 - SL	7,1 / 6,0	3 x 380-415 V	12,5	2945	80	450/900/1350	97577838	**14 320,83**
MDV80.80.75.2 - SL	8,6 / 7,5	3 x 380-415 V	15,1	2940	80	450/900/1350	97577840	**15 216,65**
MDV80.80.92.2 - SL	10,5 / 9,2	3 x 380-415 V	18,0	2935	80	450/900/1350	97577853	**18 033,65**
MULTILIFTzwirnikiemtubowymS-tube								
MD1.80.80.15.4 - SL	2,1 / 1,5	3 x 380-415 V	3,9	1435	80	450/900/1350	97577857	**8 922,53**
MD1.80.80.22.4 - SL	2,9 / 2,2	3 x 380-415 V	5,3	1445	80	450/900/1350	97577859	**9 054,14**
MD1.80.80.30.4 - SL	6,5 / 5,5	3 x 380-415 V	7,2	1445	80	450/900/1350	97577861	**11 152,17**
MD1.80.80.40.4 - SL	4,9 / 4,0	3 x 380-415 V	9,7	1460	80	450/900/1350	97577863	**13 403,47**
MD1.80.80.55.4 - SL	6,5 / 5,5	3 x 380-415 V	11,8	1455	80	450/900/1350	97577865	**14 375,84**
MD1.80.80.75.4 - SL	9,0 / 7,5	3 x 380-415 V	15,2	1455	80	450/900/1350	97577867	**15 566,31**

MULTILIFT MD1/MDV – z pompami SE

Jeden do trzech odpornych na działanie ścieków, gazo- i wodoszczelnych zatapialnych zbiorników zbiorczych wraz z następującym wyposażeniem (w przypadku liczby zbiorników większej niż jeden – dla każdego kolejnego zbiornika: po 2 króćce przyłączeniowe, uszczelki wciskowe i po 1 zestawie opasek zaciskowych): uszczelka wciskowa po stronie dopływu DN 150, króciec przyłączeniowy DN 70 dla przewodu wentylacyjnego z elastycznym złączem Ø 75 mm i opaskami, króciec przyłączeniowy Ø 50 mm, 2 zestawy króćców kołnierzowych z elastycznymi złączkami Ø 110 mm z opaskami do przyłączania pomp do zbiornika po stronie ssania, ciśnieniowy czujnik poziomu z oddzielnymi łącznikami dla poziomu normalnego, wysokiego i alarmowego, elektryczny układ przetwarzania sygnału, przewód sygnałowy 10 m do sterownika, komfortowy sterownik ze zintegrowaną instalacją alarmową, 2 gotowe do instalacji pompy typoszeregu SE (nadające się do pracy ciągłej w trybie S1) z przewodem 10 m. Materiały mocujące do montażu pomp i zabezpieczenia zbiornika przed wyporem.

Grupa rabatowa W1

Typ	Moc elektryczna P_1/P_2 [kW]	Napięcie [V]	Prąd znam. I_N[A]	Obroty [min^{-1}]	Króciec tłoczny [DN]	Pojemność zbiornika [l]	Nr katalogowy	Cena EUR
MULTILIFTzwirnikiemoswobodnymprzepływie(Supervortex)								
MDV65.80.22.2 - SE	2,8 / 2,2	3 x 380-415 V	5,0	2895	80	450/900/1350	96102274	**9 250,17**
MDV65.80.30.2 - SE	3,8 / 3,0	3 x 380-415 V	6,6	2910	80	450/900/1350	96102276	**9 875,58**
MDV65.80.40.2 - SE	4,8 / 4,0	3 x 380-415 V	8,6	2925	80	450/900/1350	96102278	**13 172,79**
MDV80.80.60.2 - SE	7,1 / 6,0	3 x 380-415 V	13,9	2945	80	450/900/1350	96776520	**15 912,04**
MDV80.80.75.2 - SE	8,6 / 7,5	3 x 380-415 V	16,2	2940	80	450/900/1350	96741485	**16 907,20**
MDV80.80.92.2 - SE	10,5 / 9,2	3 x 380-415 V	18,0	2935	80	450/900/1350	96746285	**20 037,41**
MULTILIFTzwirnikiemtubowymS-tube								
MD1.80.80.15.4 - SE	2,1 / 1,5	3 x 380-415 V	4,2	1435	80	450/900/1350	96102280	**9 913,14**
MD1.80.80.22.4 - SE	2,9 / 2,2	3 x 380-415 V	5,9	1445	80	450/900/1350	96102282	**10 060,59**
MD1.80.80.30.4 - SE	6,5 / 5,5	3 x 380-415 V	7,8	1445	80	450/900/1350	96102284	**12 390,98**
MD1.80.80.40.4 - SE	4,9 / 4,0	3 x 380-415 V	10,0	1460	80	450/900/1350	96102286	**14 893,30**
MD1.80.80.55.4 - SE	6,5 / 5,5	3 x 380-415 V	13,4	1455	80	450/900/1350	96102288	**15 972,55**
MD1.80.80.75.4 - SE	9,0 / 7,5	3 x 380-415 V	17,3	1455	80	450/900/1350	96102290	**17 294,82**

OSPRZĘT MULTILIFT MD1 / MDV / SL

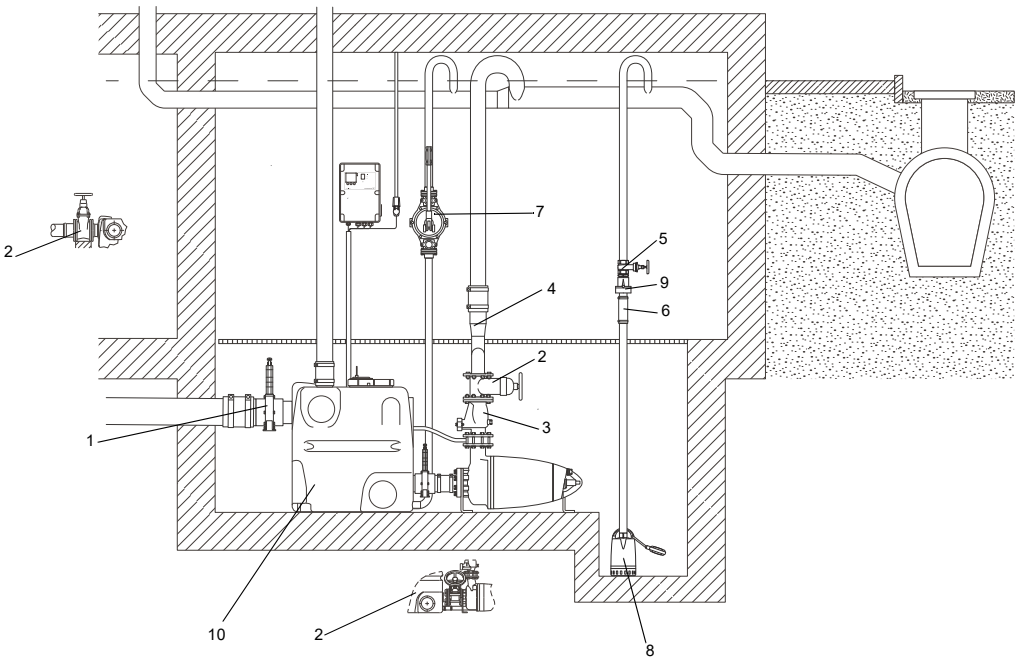

Osprzęt do MULTILIIFT MD1/MDV/SL

Grupa rabatowa P1

Urządzenie	Opis		Nr katalogowy	Cena EUR
① Zasuwa odcinająca na dopływie	DN100, PN 2,5 z PCV/stali nierdzewnej z króćcami przyłączeniowymi	Króciec przyłączeniowy Ø110 mm	96615831	278,68
① Zasuwa odcinająca na dopływie	DN150, PN 2,5 z PCV/stali nierdzewnej z króćcami przyłączeniowymi i pionowym drążkiem uruchamiającym	Dł.:227 mm, Wys.: 469 mm, Króciec przyłączeniowy Ø 160 mm	96697920	754,44
② Zasuwa odcinająca	DN100, PN 10 z EN-GJL-250 z powłoką epoksydową (dla strony dopływowej)	Dł.: 190 mm	96002012	232,27
② Zasuwa odcinająca	DN80, PN 10 z EN-GJL-250 z powłoką epoksydową (dla strony tłocznej)	Dł.: 180 mm	96002011	166,64
② Zasuwa odcinająca	DN150, PN 10 z EN-GJL-250 z powłoką epoksydową (dla strony dopływowej)	Dł.:210 mm	96003427	366,60
③ Klapa zwrotna	DN80 do wyjścia tłocznego, zgodna z DIN/EN 12056-4, z żeliwa	Dł.:260 mm	96003826	319,95
③ Klapa zwrotna	DN100 do wyjścia tłocznego, przyłącze: kołnierz PN 10	Dł.:300 mm Szerokość: 260 mm	96003827	420,66
④ Rura połączeniowa do 2 pomp	DN80/80		96003704	617,00
④ Rura połączeniowa do 2 pomp	DN 100/150		96003707	1 122,63
⑤ Zasuwa odcinająca mufowa	DN32, PN 16 z mosiądzu	Dł.:76 mm Przyłącze: Rp 1¼ gwint wewn.	00ID0918	38,00
⑥ Złączka elastyczna	DN32 wł. z opaskami zaciskowymi (stal ocynk.) do podłączenia pompy odwadniającej do piwnicy	Ø wewn.: 40 mm	91071645	17,73
⑦ Ręczna pompa membranowa	Do opróżniania awaryjnego	Przyłącze: Rp 1½ gwint wewn.	96003721	212,28

Dane techniczne - patrz katalog pomp
Baza cen wg naszych „Warunków sprzedaży i dostaw” – do podanych cen dolicza się ustawowe stawki VAT.
Zmiany techniczne zastrzeżone.

OSPRZĘT MULTILIFT MD1 / MDV / SL

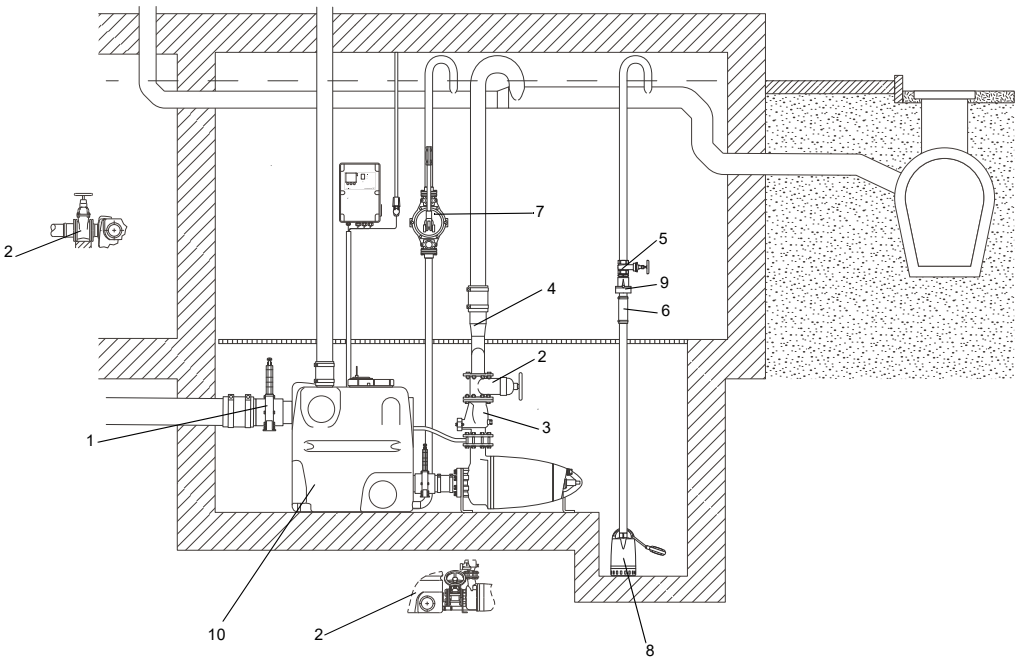

c.d. Osprzęt do MULTILIIFT MD1/MDV/SL

Grupa rabatowa P1

Urządzenie	Opis		Nr katalogowy	Cena EUR
⑧ Pompa odwadniająca do pownicy	UNILIFT CC lub KP			**n.z.**
⑨ Klapa zwrotna	DN32, PN 4 zgodna z DIN/EN 12056-4	Dł.:90 mm Przyłącze: Rp 1¼ gwint wewn.	96005308	**34,84**
⑩ Dodatkowy zbiornik 450 l			96982790	**1 577,70**
bez rys. **Zestaw montażowy/ uszczelniający**	8 śrub ze stali ocynk., nakrętki, podkładki U, 1 uszczelka płaska	DN80	96001999	**38,64**
bez rys. **Zestaw montażowy/ uszczelniający**	8 śrub ze stali ocynk., nakrętki, podkładki U, 1 uszczelka płaska	DN100	96003823	**44,44**
bez rys. **Akumulator podtrzymujący**	Do niezależnego od zasilania sieciowego alarmowania potrzebny jest typowy, dostępny w sprzedaży akumulator 9,6 V (akumulator nie jest objęty zakresem dostawy agregatu)	Konieczna jest wymiana akumulatora co rok	n.z.	**n.z.**
bez rys. **Wyrzynarka do otworów**	Nasadka do wiertarki do czystego wykonania otworu dla dodatkowego dopływu	DN150	91713755	**140,29**

MULTILIFT MOG

Gotowy do montażu agregat podnoszący do ścieków zawierających fekalia, z mocno szczelnym zbiornikiem, zamontowaną pompą z wbudowanym zabezpieczeniem silnika, z obrotowym przyłączem dopływu z mufą dopływową i uszczelką wciskową DN100; króciec przyłączeniowy DN70 dla rury odpowietrzającej i elastyczna złączka z opaskami, dodatkowe mufy dopływowe DN150 i DN100 oraz 3 mufy dopływowe DN50, włącznie z uszczelką mufową do przyłączania ręcznej pompy membranowej. Wyjście tłoczne, jako łącznik DN32 z gwintem wewnętrznym Rp 1 ¼", piezorezystywny przetwornik ciśnienia w sterowniku do pomiaru wszystkich potrzebnych poziomów, jak poziom normalny, wysoki i alarmowy, z milimetrową dokładnością. Komfortowy sterownik mikroprocesorowy z wbudowanym urządzeniem alarmowym; kabel 10 m między pompą i sterownikiem, kabel zasilania sieciowego 0,8 m z wtyczką Schuko lub CEE. Materiały mocujące dla zabezpieczenia przed wyporem.

Grupa rabatowa W1

Typ	Moc elektryczna P1/P2 [kW]	Napięcie [V]	Prąd znam. I_N[A]	Obroty [min^{-1}]	Króciec tłoczny [DN/Rp][2)]	Poj. zbiornika [l]	Pojemność włączająca 180[1)]	250[1)]	315[1)]	Masa [kg]	Nr katalogowy	Cena EUR
MOG.09.1.2	1,4 / 0,9	1 x 230 V	6,3	2890	DN32/ Rp 1¼	93	23	37	50	62	97901124	**3 796,32**
MOG.09.3.2	1,4 / 0,9	3 x 400 V	2,6	2860	DN32/ Rp 1¼	93	23	37	50	62	97901125	**3 333,35**
MOG.12.1.2	1,8 / 1,2	1 x 230 V	8,2	2820	DN32/ Rp 1¼	93	23	37	50	62	97901126	**4 166,69**
MOG.12.3.2	1,8 / 1,2	3 x 400 V	3,1	2750	DN32/ Rp 1¼	93	23	37	50	62	97901127	**3 611,12**
MOG.15.3.2	2,3 / 1,5	3 x 400 V	3,8	2700	DN32/ Rp 1¼	93	23	37	50	64	97901128	**3 796,32**
MOG.26.3.2	3,7 / 2,6	3 x 400 V	5,3	2870	DN32/ Rp 1¼	93	23	37	50	85	97901130	**4 444,45**
MOG.31.3.2	3,9 / 3,1	3 x 400 V	6,3	2900	DN32/ Rp 1¼	93	23	37	50	93	97901132	**4 722,23**
MOG.40.3.2	5,2 / 4,0	3 x 400 V	8,2	2830	DN32/ Rp 1¼	93	23	37	50	93	97901134	**5 000,02**

- Agregaty podnoszące z kablem zasilająco-sterującym 10 m (jak wyżej standard 4 m) na zapytanie

1) Wysokość osi przyłącza dopływowego (w mm)
2) Gwint wewnętrzny

Dane techniczne - patrz katalog pomp
Baza cen wg naszych „Warunków sprzedaży i dostaw" – do podanych cen dolicza się ustawowe stawki VAT.
Zmiany techniczne zastrzeżone.

OSPRZĘT MULTILIFT MOG

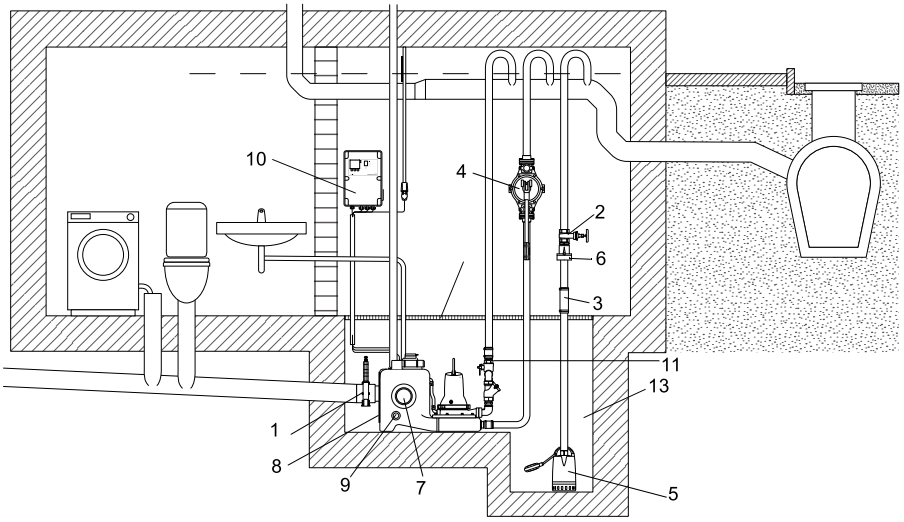

Osprzęt do MULTILIFT MOG

Grupa rabatowa P1

Urządzenie	Opis	Wymiary	Nr katalogowy	Cena EUR
① **Zasuwa odcinająca**	**DN100, PN 2,5 z PCV/stali nierdzewnej z króćcami przyłączeniowymi**	**Króciec przyłączeniowy Ø 110 mm**	96615831	**278,68**
① **Zasuwa odcinająca**	**DN100, PN 10 z EN-GJL-250 z powłoką epoksydową (dla strony dopływowej)**	**Dł.:190 mm**	96002012	**232,27**
② **Zasuwa odcinająca mufowa**	**DN32, PN 16 z mosiądzu czerwonego**	**Dł.:76 mm Przyłącze: Rp 1¼ gwint wewn.**	00ID0918	**38,00**
② **Zasuwa odcinająca mufowa**	**DN40, PN 16 z PCV**		96023846	**38,31**
③ **Złączka elastyczna**	**DN32 wł.z opaskami zaciskowymi (stal ocynk.) do przyłączania pompy odwadniającej w piwnicy**	**Ø wewn.: 40 mm**	91071645	**17,73**
④ **Ręczna pompa membranowa**	**Do opróżniania awaryjnego**	**Przyłącze: Rp 1½ gwint wewn.**	96003721	**212,28**
⑤ **Pompa odwadniająca do piwnicy**	**UNILIFT CC lub KP**	**Wyjście tłoczne: R/Rp 1¼ gwint zewn./wewn.**	n.z.	**n.z.**
⑥ **Klapa zwrotna**	**DN32, PN 4 zgodna z DIN/EN z tworzywa sztucznego ze śrubą odwadniającą**	**Dł.:90 mm Przyłącze: Rp 1¼ gwint wewn.**	96005308	**34,84**
⑦ **Uszczelnienie dopływu**	**Uszczelka wciskowa dla dodatkowego dopływu**	**DN100**	97726942	**30,50**
⑧ **Zamienny kołnierz obrotowy**	**Włącznie z uszczelką DN150**	**DN150**	98079681	**112,21**
⑨ **Uszczelnienie dopływu**	**Uszczelka wciskowa dla dodatkowego dopływu**	**DN50**	98079669	**32,83**
⑨ **Uszczelnienie dopływu**	**Uszczelka wciskowa dla dodatkowego dopływu na górnej stronie zbiornika**	**DN150**	96636544	**84,87**
⑩ **Akumulator podtrzymujący**	**Do niezależnego od zasilania sieciowego alarmowania potrzebny jest typowy, dostępny w sprzedaży akumulator 9,6 V (akumulator nie jest objęty zakresem dostawy agregatu)**	**Konieczna jest wymiana akumulatora co rok**	n.z.	**n.z.**
⑪ **Przewód tłoczny 1 1/2" zamontowany**	**1 x złączka elast. z 2 opaskami DN40, 1 x końcówka do przyłączania węża Rp 1½ / DN40, 1 x zawór zwrotny kulowy R 1½, 1 x zawór odcinający R 1½, 2 x złączka dwustronna Rp 1 /1/2, 1 x kolanko 90° Rp 1½ x R 1½ (montaż rurociągu przez klienta także możliwy, średnice nominalne 1¼ "/ DN32)**	**1 ½ "**	98085356	**566,33**
bez rys. Zawór zwrotny kulowy	**Zgodny z DIN/ EN, PN 10, żeliwny (GG)**	**Dł.:140mm Przyłącze: Rp 1½ gwint wewn.**	91076761	**139,87**

MULTILIFT MDG

Gotowy do montażu agregat podnoszący do ścieków zawierających fekalia, z mocno szczelnym zbiornikiem, zamontowaną pompą z wbudowanym zabezpieczeniem silnika, z obrotowym przyłączem dopływu z mufą dopływową i uszczelką wciskową DN100; króciec przyłączeniowy DN70 dla rury odpowietrzającej i elastyczna złączka z opaskami, dodatkowe mufy dopływowe DN150 i DN100 oraz 3 mufy dopływowe DN50, włącznie z uszczelką mufową do przyłączania ręcznej pompy membranowej. Wyjście tłoczne, jako łącznik DN32 z gwintem wewnętrznym Rp 1 ¼", piezorezystywny przetwornik ciśnienia w sterowniku do pomiaru wszystkich potrzebnych poziomów, jak poziom normalny, wysoki i alarmowy, z milimetrową dokładnością. Komfortowy sterownik mikroprocesorowy z wbudowanym urządzeniem alarmowym; kabel 10 m między pompą i sterownikiem, kabel zasilania sieciowego 0,8 m z wtyczką Schuko lub CEE. Materiały mocujące dla zabezpieczenia przed wyporem.

Grupa rabatowa W1

Typ	Moc elektryczna P1/P2 [kW]	Napięcie [V]	Prąd znam. I_N[A]	Obroty [min^{-1}]	Króciec tłoczny [DN/Rp][2]	Poj. zbiornika [l]	Objętość efektywna [l] dla poziomu dopływu 180 mm	250 mm	315 mm	Masa [kg]	Nr katalogowy	Cena EUR
MDG.09.3.2	1,4 / 0,9	3 x 400 V	2,6	2860	DN32/ Rp 1¼	93	23	37	50	106	97901137	**6 666,68**
MDG.12.3.2	1,8 / 1,2	3 x 400 V	3,1	2750	DN32/ Rp 1¼	93	23	37	50	106	97901139	**6 851,87**
MDG.15.3.2	2,3 / 1,5	3 x 400 V	3,8	2700	DN32/ Rp 1¼	93	23	37	50	106	97901140	**6 944,46**
MDG.26.3.2	3,7 / 2,6	3 x 400 V	5,3	2870	DN32/ Rp 1¼	93	23	37	50	106	97901142	**7 685,22**
MDG.31.3.2	3,9 / 3,1	3 x 400 V	6,3	2900	DN32/ Rp 1¼	93	23	37	50	106	97901144	**8 240,76**
MDG.40.3.2	5,2 / 4,0	3 x 400 V	8,2	2830	DN32/ Rp 1¼	93	23	37	50	106	97901146	**8 796,32**

[1] Wysokość osi przyłącza dopływowego (w mm)
[2] Gwint wewnętrzny

Dane techniczne - patrz katalog pomp
Baza cen wg naszych „Warunków sprzedaży i dostaw" – do podanych cen dolicza się ustawowe stawki VAT.
Zmiany techniczne zastrzeżone.

OSPRZĘT MULTILIFT MDG

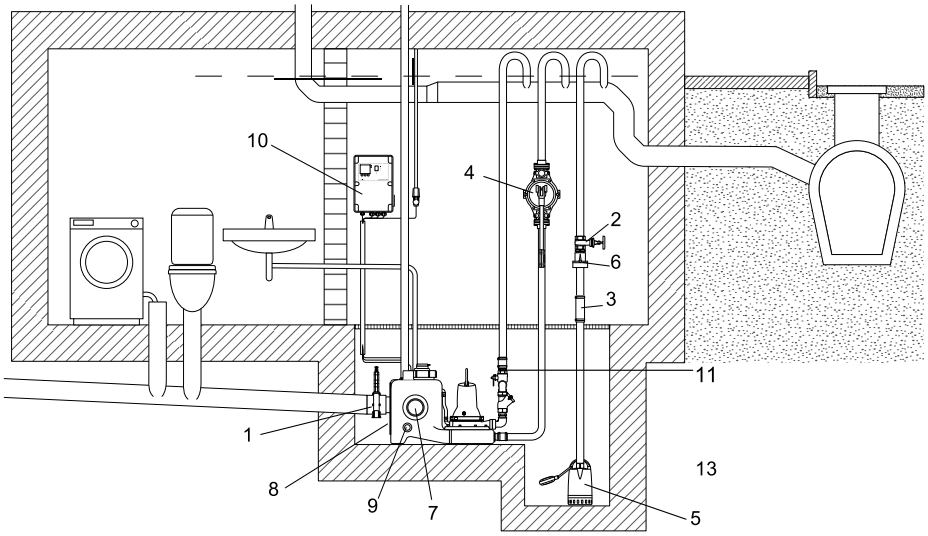

Osprzęt do MULTILIFT MDG

Grupa rabatowa P1

Urządzenie	Opis	Wymiary	Nr katalogowy	Cena EUR
① **Zasuwa odcinająca**	DN100, PN 2,5 z PCV/stali nierdzewnej z króćcami przyłączeniowymi	Króciec przyłączeniowy Ø 110 mm	96615831	**278,68**
① **Zasuwa odcinająca**	DN100, PN 10 z EN-GJL-250 z powłoką epoksydową (dla strony dopływowej)	Dł.:190 mm	96002012	**232,27**
② **Zasuwa odcinająca mufowa**	DN32, PN 16 z mosiądzu czerwonego	Dł.:76 mm Przyłącze: Rp 1¼ gwint wewn.	00ID0918	**38,00**
② **Zasuwa odcinająca mufowa**	DN40, PN 16 z PCV		96023846	**38,31**
③ **Złączka elastyczna**	DN32 wł.z opaskami zaciskowymi (stal ocynk.) do przyłączania pompy odwadniającej w piwnicy	Ø wewn.: 40 mm	91071645	**17,73**
④ **Ręczna pompa membranowa**	Do opróżniania awaryjnego	Przyłącze: Rp 1½ gwint wewn.	96003721	**212,28**
⑤ **Pompa odwadniająca do piwnicy**	UNILIFT CC lub KP	Wyjście tłoczne: R/Rp 1¼ gwint zewn./wewn.	n.z.	**n.z.**
⑥ **Klapa zwrotna**	DN32, PN 4 zgodna z DIN/EN z tworzywa sztucznego ze śrubą odwadniającą	Dł.:90 mm Przyłącze: Rp 1¼ gwint wewn.	96005308	**34,84**
⑦ **Uszczelnienie dopływu**	Uszczelka wciskowa dla dodatkowego dopływu	DN100	97726942	**30,50**
⑧ **Wymienne przyłącze obrotowe**	Włącznie z uszczelką DN150	DN150	98079681	**112,21**
⑨ **Uszczelnienie dopływu**	Uszczelka wciskowa dla dodatkowego dopływu	DN50	98079669	**32,83**
⑨ **Uszczelnienie dopływu**	Uszczelka wciskowa dla dodatkowego dopływu na górnej stronie zbiornika	DN150	96636544	**84,87**
⑪ **Przewód tłoczny 1 1/2“ zamontowany**	1 x złączka elast. z 2 opaskami DN40, 1 x końcówka do przyłączania węża Rp ½ / DN40, 1 x zawór odcinający R 1 ½, 2 x złączka długa R 1 ½, , 1 pokrywa zamykająca do przyłącza spłukującego, 1 x trójnik symetryczny Rp 1 ½, 2 x kolanko 90° Rp 1 ½ x R 1 ½, 2 x zawór zwrotny kulowy R 1 ½, 2 x złączka dwustronna Rp 1 ½, 2 x kolanko 90° Rp 1 ½ / R 1 ¼, (montaż rurociągu przez klienta także możliwy, średnice nominalne 1 1/4”/ DN3	DN100	98085358	**1 021,51**
bez rys. Zawór zwrotny kulowy	Zgodny z DIN/ EN, PN 10, żeliwny (GG)	Dł.: 140 mm Przyłącze: Rp 1½ gwint wewn.	91076761	**139,87**

Pionowe pompy wirowe

CR | CRN | CRE | CRNE

GRUNDFOS iSOLUTIONS

be
think
innovate

GRUNDFOS

GRUNDFOS CR 95 - CR 215

DLA INŻYNIERÓW, KTÓRZY CHCĄ WYZNACZAĆ GRANICE

Nowa generacja pomp CR firmy Grundfos wprowadza światowej klasy poziom sprawności oraz szereg nowych funkcji, które jeszcze bardziej poprawią niezawodność tego typu pomp.

Bardziej niezawodne
Dzięki zastosowaniu najnowocześniejszej technologii w projektowaniu i symulacjach, materiałach oraz podczas testowania i produkcji nowa generacja dużych pomp CR jest jeszcze bardziej wytrzymała niż poprzednie modele. Dodatkowy system monitoringu predykcyjnego zapewni, że nowe pompy CR firmy Grundfos będą praktycznie nie do zatrzymania.

Bardziej opłacalne
Dzięki optymalizacji konstrukcji hydraulicznej – wirników i kierownic, króćców ssawnego i tłocznego, płaszcza zewnętrznego i dyfuzora – nowa generacja pomp CR firmy Grundfos oferuje światowej klasy efektywność energetyczną. Montaż pomp jest o wiele łatwiejszy i tańszy dzięki małej powierzchni montażowej w porównaniu do innych konstrukcji pomp.

Więcej opcji
Nowa generacja dodaje jeszcze więcej opcji do szerokiego już zakresu dostępnych wykonań pomp wielostopniowych CR– w tym wyższe ciśnienie, obniżone NPSH i zastosowanie standardowych silników. Oczywiście nowe pompy CR są również dostępne w układach z dedykowaną przetwornicą częstotliwości CUE, a także jako zestawy podnoszenia ciśnienia.

GRUNDFOS

Pionowe pompy wielostopniowe, przyłącza w jednej osi (in-line), z dwutorowym kołnierzem owalnym Rp 1 lub Rp 1¼", z kołnierzem DN 25/DN 32, PN 25 DIN 2534 dla wody zimnej i ciepłej z silnikiem IEC ze zintegrowaną przetwornicą częstotliwości, regulatorem PI i przetwornikiem ciśnienia.

CRE 1, uszczelnienie wału HQQE

Stopka i głowica pompy z żeliwa szarego.

Grupa rabatowa G2

Typ 2900 min^{-1}	Moc silnika P_2 [kW]	Oval-kołnierz 1x200-240 V (do 1,1 kW) 3x380-500 V (od 1,5 kW) Nr katalogowy	Cena EUR	DIN-kołnierz 1x200-240 V (do 1,1 kW) 3x380-500 V (od 1,5 kW) Nr katalogowy	Cena EUR
CRE 1- 4	0,37	98389310	1 360,61	98389315	1 396,12
CRE 1- 6	0,55	98389311	1 451,49	98389316	1 486,98
CRE 1- 9	0,75	98389312	1 589,09	98389317	1 624,59
CRE 1-13	1,1	98389313	1 842,63	98389318	1 878,14
CRE 1-17	1,5	98389334	2 424,82	98389340	2 460,26
CRE 1-25	2,2	–	–	98389342	2 935,06

CRE 3, uszczelnienie wału HQQE

Stopka i głowica pompy z żeliwa szarego.

Grupa rabatowa G2

Typ 2900 min^{-1}	Moc silnika P_2 [kW]	Oval-kołnierz 1x200-240 V (do 1,1 kW) 3x380-500 V (od 1,5 kW) Nr katalogowy	Cena EUR	DIN-kołnierz 1x200-240 V (do 1,1 kW) 3x380-500 V (od 1,5 kW) Nr katalogowy	Cena EUR
CRE 3- 2	0,37	98389705	1 306,25	98389710	1 341,76
CRE 3- 4	0,55	98389706	1 392,51	98389711	1 428,01
CRE 3- 5	0,75	98389707	1 514,06	98389712	1 549,57
CRE 3- 8	1,1	98389708	1 692,79	98389713	1 728,29
CRE 3-11	1,5	98389719	2 192,06	98389725	2 227,57
CRE 3-17	2,2			98389720	2 720,42
CRE 3-23	3,0			99072144	3 100,34
CRE 3-25	4,0			99072145	3 683,26

CRE 5, uszczelnienie wału HQQE

Stopka i głowica pompy z żeliwa szarego.

Grupa rabatowa G2

Typ 2900 min^{-1}	Moc silnika P_2 [kW]	Oval-kołnierz 1x200-240 V (do 1,1 kW) 3x380-500 V (od 1,5 kW) Nr katalogowy	Cena EUR	DIN-kołnierz 1x200-240 V (do 1,1 kW) 3x380-500 V (od 1,5 kW) Nr katalogowy	Cena EUR
CRE 5- 2	0,55	98390032	1 371,84	98390036	1 407,35
CRE 5- 4	1,1	98390033	1 564,61	98390037	1 600,12
CRE 5- 5	1,5	98390041	2 039,73	98390045	2 075,32
CRE 5- 9	2,2	98390042	2 498,18	98390046	2 533,67
CRE 5-12	3,0	99072201	2 854,55	99072203	2 890,12
CRE 5-16	4,0			99072204	3 418,27
CRE 5-22	5,5			99072205	4 098,48
CRE 5-24	7,5			99075978	4 817,39

Dane techniczne - patrz Katalog pomp

Osprzęt: patrz str. 128

CRE 10/15/20

Pionowe pompy wielostopniowe, przyłącza w jednej osi (in-line), z dwutorowym kołnierzem owalnym Rp 1½" lub Rp 2", z kołnierzem DN 40 lub DN 50, PN 25 DIN 2534 dla wody zimnej i ciepłej z silnikiem IEC ze zintegrowaną przetwornicą częstotliwości, regulatorem PI i przetwornikiem ciśnienia.

CRE 10, uszczelnienie wału HQQE

Stopka i głowica pompy z żeliwa szarego.

Grupa rabatowa G2

Typ 2900 min^{-1}	Moc silnika P_2 [kW]	Oval-kołnierz 1x200-240 V (do 1,1 kW) 3x380-500 V (od 1,5 kW) Nr katalogowy	Cena EUR	DIN-kołnierz 1x200-240 V (do 1,1 kW) 3x380-500 V (od 1,5 kW) Nr katalogowy	Cena EUR
CRE 10- 1	0,75	98390268	1 509,05	98390270	1 545,96
CRE 10- 2	1,5	98390273	1 984,85	98390276	2 021,79
CRE 10- 3	2,2	98390274	2 531,66	98390277	2 568,57
CRE 10- 5	3,0	99071457	2 886,51	99071459	2 923,42
CRE 10- 6	4,0	99071458	3 480,06	99071461	3 516,98
CRE 10- 9	5,5	99071788	4 218,24	99071789	4 255,15
CRE 10-12	7,5			99071790	5 181,28
CRE 10-16	11,0			99071791	6 674,69

CRE 15, uszczelnienie wału HQQE

Stopka i głowica pompy z żeliwa szarego.

Grupa rabatowa G2

Typ 2900 min^{-1}	Moc silnika P_2 [kW]	Oval-kołnierz 1x200-240 V (do 1,1 kW) 3x380-500 V (od 1,5 kW) Nr katalogowy	Cena EUR	DIN-kołnierz 1x200-240 V (do 1,1 kW) 3x380-500 V (od 1,5 kW) Nr katalogowy	Cena EUR
CRE 15- 1	1,5	98390719	2 067,50	98390720	2 104,40
CRE 15- 2	3,0	99071526	2 841,98	99071529	2 878,89
CRE 15- 3	4,0	99071527	3 428,90	99071530	3 465,82
CRE 15- 4	5,5	99071873	4 097,68	99071875	4 134,59
CRE 15- 5	7,5	99071874	4 857,53	99071876	4 894,43
CRE 15- 8	11,0			99071877	6 316,63

CRE 20, uszczelnienie wału HQQE

Stopka i głowica pompy z żeliwa szarego.

Grupa rabatowa G2

Typ 2900 min^{-1}	Moc silnika P_2 [kW]	Oval-kołnierz 1x200-240 V (do 1,1 kW) 3x380-500 V (od 1,5 kW) Nr katalogowy	Cena EUR	DIN-kołnierz 1x200-240 V (do 1,1 kW) 3x380-500 V (od 1,5 kW) Nr katalogowy	Cena EUR
CRE 20-1	2,2	98390768	2 496,16	98390769	2 533,07
CRE 20-2	4,0	99071664	3 428,90	99071668	3 465,82
CRE 20-3	5,5	99071665	4 097,68	99071669	4 134,59
CRE 20-4	7,5	99071666	4 857,53	99071670	4 894,43
CRE 20-6	11,0			99071671	6 316,63

Dane techniczne - patrz Katalog pomp
Pompy z silnikami powyżej 11,0 kW na zapytanie.

Osprzęt: patrz str. 128

Baza cen wg naszych „Warunków sprzedaży i dostaw" – do podanych cen dolicza się ustawowe stawki VAT.
Zmiany techniczne zastrzeżone.

CRNE 1/3/5

Pionowe pompy wielostopniowe, przyłącza w jednej osi (in-line), z kołnierzem DN 25/DN 32, PN 25 DIN 2534 lub złączem PJE(P) = 1 lub 1¼", dla wody zimnej i ciepłej z silnikiem IEC ze zintegrowaną przetwornicą częstotliwości, regulatorem PI i **przetwornikiem ciśnienia.**

CRNE 1, uszczelnienie wału HQQE

Wszystkie części stykające się z cieczą tłoczoną wykonane są ze stali chromoniklowej.

Grupa rabatowa G2

Typ 2900 min^{-1}	Moc silnika P_2 [kW]	PJE(P) 1¼" 1x200-240 V (do 1,1 kW) 3x380-500 V (od 1,5 kW) Nr katalogowy	Cena EUR	DIN-kołnierz 1x200-240 V (do 1,1 kW) 3x380-500 V (od 1,5 kW) Nr katalogowy	Cena EUR
CRNE 1- 4	0,37	98389527	**1 515,74**	98389538	**1 577,24**
CRNE 1- 6	0,55	98389529	**1 631,43**	98389539	**1 693,00**
CRNE 1- 9	0,75	98389530	**1 791,67**	98389542	**1 853,26**
CRNE 1-13	1,1	98389531	**2 092,94**	98389545	**2 154,56**
CRNE 1-17	1,5	98389574	**2 731,47**	98389589	**2 793,01**
CRNE 1-25	2,2	98389575	**3 260,64**	98389591	**3 322,19**
CRNE 1-27	3,0	–		99072135	**3 880,81**

CRNE 3, uszczelnienie wału HQQE

Wszystkie części stykające się z cieczą tłoczoną wykonane są ze stali chromoniklowej.

Grupa rabatowa G2

Typ 2900 min^{-1}	Moc silnika P_2 [kW]	PJE(P) 1¼" 1x200-240 V (do 1,1 kW) 3x380-500 V (od 1,5 kW) Nr katalogowy	Cena EUR	DIN-kołnierz 1x200-240 V (do 1,1 kW) 3x380-500 V (od 1,5 kW) Nr katalogowy	Cena EUR
CRNE 3- 2	0,37	98389914	**1 460,95**	98389924	**1 522,49**
CRNE 3- 4	0,55	98389915	**1 558,60**	98389925	**1 620,13**
CRNE 3- 5	0,75	98389916	**1 698,04**	98389926	**1 759,58**
CRNE 3- 8	1,1	98389917	**1 911,06**	98389927	**1 972,60**
CRNE 3-11	1,5	98389954	**2 447,41**	98389976	**2 509,05**
CRNE 3-17	2,2	98389955	**2 998,64**	98389977	**3 060,19**
CRNE 3-23	3,0	99072176	**3 428,28**	99072180	**3 489,92**
CRNE 3-25	4,0	99072177	**4 070,19**	99072181	**4 131,83**

CRNE 5, uszczelnienie wału HQQE

Wszystkie części stykające się z cieczą tłoczoną wykonane są ze stali chromoniklowej.

Grupa rabatowa G2

Typ 2900 min^{-1}	Moc silnika P_2 [kW]	PJE(P) 1¼" 1x200-240 V (do 1,1 kW) 3x380-500 V (od 1,5 kW) Nr katalogowy	Cena EUR	DIN-kołnierz 1x200-240 V (do 1,1 kW) 3x380-500 V (od 1,5 kW) Nr katalogowy	Cena EUR
CRNE 5- 2	0,55	98390164	**1 538,33**	98390170	**1 599,98**
CRNE 5- 4	1,1	98390165	**1 765,17**	98390171	**1 826,72**
CRNE 5- 5	1,5	98390186	**2 271,96**	98390194	**2 333,51**
CRNE 5- 9	2,2	98390187	**2 780,02**	98390195	**2 841,57**
CRNE 5-12	3,0	99072259	**3 173,45**	99072265	**3 234,89**
CRNE 5-16	4,0	99072260	**3 753,61**	99072266	**3 815,25**
CRNE 5-22	5,5	–		99072267	**4 571,91**
CRNE 5-24	7,5	–		99075995	**5 375,01**

Dane techniczne - patrz Katalog pomp

Osprzęt: patrz str. 128

Baza cen wg naszych „Warunków sprzedaży i dostaw" – do podanych cen dolicza się ustawowe stawki VAT.
Zmiany techniczne zastrzeżone.

CRNE 10/15/20

Pionowe pompy wielostopniowe, przyłącza w jednej osi (in-line), z kołnierzem DN 40 lub DN 50, PN16 lub PN25 DIN 2534 lub złączem PJE(P) = 2", dla wody zimnej i ciepłej z silnikiem IEC ze zintegrowaną przetwornicą częstotliwości, regulatorem PI **i przetwornikiem ciśnienia.**

CRNE 10, uszczelnienie wału HQQE

Wszystkie części stykające się z cieczą tłoczoną wykonane są ze stali chromoniklowej.

Grupa rabatowa G2

Typ 2900 min^{-1}	Moc silnika P_2 [kW]	PJE(P) 2" 1x200-240 V (do 1,1 kW) 3x380-500 V (od 1,5 kW) Nr katalogowy	Cena EUR	DIN-kołnierz 1x200-240 V (do 1,1 kW) 3x380-500 V (od 1,5 kW) Nr katalogowy	Cena EUR
CRNE 10- 1	0,75	98390331	**1 727,60**	98390335	**1 798,85**
CRNE 10- 2	1,5	98390343	**2 358,11**	98390347	**2 429,36**
CRNE 10- 3	2,2	98390344	**2 821,30**	98390348	**2 892,55**
CRNE 10- 5	3,0	99071499	**3 212,08**	99071504	**3 283,34**
CRNE 10- 6	4,0	99071500	**3 870,04**	99071506	**3 941,30**
CRNE 10- 9	5,5	99071841	**4 703,86**	99071850	**4 775,11**
CRNE 10-12	7,5	99071843	**5 750,17**	99071851	**5 821,42**
CRNE 10-17	11,0	99071844	**7 411,58**	99071852	**7 482,83**

CRNE 15, uszczelnienie wału HQQE

Wszystkie części stykające się z cieczą tłoczoną wykonane są ze stali chromoniklowej.

Grupa rabatowa G2

Typ 2900 min^{-1}	Moc silnika P_2 [kW]	PJE(P) 2" 1x200-240 V (do 1,1 kW) 3x380-500 V (od 1,5 kW) Nr katalogowy	Cena EUR	DIN-kołnierz 1x200-240 V (do 1,1 kW) 3x380-500 V (od 1,5 kW) Nr katalogowy	Cena EUR
CRNE 15- 1	1,5	98390756	**2 337,94**	98390758	**2 425,56**
CRNE 15- 2	3,0	99071626	**3 161,00**	99071636	**3 248,61**
CRNE 15- 3	4,0	99071627	**3 808,18**	99071637	**3 895,90**
CRNE 15- 4	5,5	99071628	**4 560,30**	99071638	**4 647,92**
CRNE 15- 5	7,5	99071629	**5 405,20**	99071640	**5 492,81**
CRNE 15- 8	11,0	99071630	**6 982,58**	99071641	**7 070,20**

CRNE 20, uszczelnienie wału HQQE

Wszystkie części stykające się z cieczą tłoczoną wykonane są ze stali chromoniklowej.

Grupa rabatowa G2

Typ 2900 min^{-1}	Moc silnika P_2 [kW]	PJE(P) 2" 1x200-240 V (do 1,1 kW) 3x380-500 V (od 1,5 kW) Nr katalogowy	Cena EUR	DIN-kołnierz 1x200-240 V (do 1,1 kW) 3x380-500 V (od 1,5 kW) Nr katalogowy	Cena EUR
CRNE 20- 1	2,2	98390796	**2 775,80**	98390798	**2 863,42**
CRNE 20- 2	4,0	99071746	**3 808,18**	99071765	**3 895,90**
CRNE 20- 3	5,5	99071747	**4 560,30**	99071766	**4 647,92**
CRNE 20- 4	7,5	99071748	**5 405,20**	99071767	**5 492,81**
CRNE 20- 6	11,0	99071749	**6 982,58**	99071768	**7 070,20**

Dane techniczne - patrz Katalog pomp
Pompy z silnikami powyżej 11,0 kW na zapytanie.

Osprzęt: patrz str. 128

Baza cen wg naszych „Warunków sprzedaży i dostaw" – do podanych cen dolicza się ustawowe stawki VAT.
Zmiany techniczne zastrzeżone.

Pionowe pompy wielostopniowe, przyłącza w jednej osi (in-line), z dwutorowym kołnierzem owalnym Rp 1", lub z kołnierzem DN 25/DN 32, PN 25, DIN 2534, do wody zimnej i ciepłej, z silnikiem elektrycznym 3 x 220-240/380-415 V (do 1,5 kW) lub 3 x 380-415 V (od 2,2 kW), 50 Hz, 2900 min-1, IP 55, od 3 kW z termistorami PTC, odmiana V 18. Klasa sprawności silnika IE3. Stopka i głowica pompy z żeliwa szarego.

CR 1, uszczelnienie wału HQQE

Grupa rabatowa G2

Typ	Moc silnika P_2 [kW]	Oval-kołnierz 3x220-240/ 380-415 V Nr katalogowy	Cena EUR	DIN-kołnierz 3x220-240/ 380-415 V lub 3x380-415 V Nr katalogowy	Cena EUR
CR 1- 2	0,37	96516169	530,17	96516239	566,73
CR 1- 3	0,37	96516170	550,43	96516240	586,99
CR 1- 4	0,37	96516172	571,08	96516241	607,63
CR 1- 5	0,37	96516173	591,55	96516242	628,11
CR 1- 6	0,37	96516174	612,20	96516243	648,76
CR 1- 7	0,37	96516176	632,67	96516244	669,23
CR 1- 8	0,55	96516177	648,72	96516245	685,28
CR 1- 9	0,55	96516178	662,15	96478872	698,71
CR 1-10	0,55	96516180	694,04	96516246	730,60
CR 1-11	0,55	96516181	725,74	96516247	762,30
CR 1-12	0,75	96516183	757,63	96516248	794,19
CR 1-13	0,75	96516185	787,13	96516249	823,68
CR 1-15	0,75	96516186	850,90	96516250	887,46
CR 1-17	1,1	96516188	908,07	96516251	944,62
CR 1-19	1,1	96516190	971,46	96516252	1 008,03
CR 1-21	1,1	96516192	1 035,25	96516253	1 071,80
CR 1-23	1,1	96516193	1 101,44	96516254	1 138,00
CR 1-25	1,5			96516255	1 258,51
CR 1-27	1,5			96516256	1 321,89
CR 1-30	1,5			96516257	1 420,00
CR 1-33	2,2			96513309	1 592,88
CR 1-36	2,2			96513340	1 690,99

CR 3, uszczelnienie wału HQQE

Grupa rabatowa G2

Typ	Moc silnika P_2 [kW]	Oval-kołnierz 3x220-240/ 380-415 V lub 3x380-415 V Nr katalogowy	Cena EUR	DIN-kołnierz 3x220-240/ 380-415 V lub 3x380-415 V Nr katalogowy	Cena EUR
CR 3- 2	0,37	96516590	525,74	96516649	562,31
CR 3- 3	0,37	96516591*	555,25	96516650	591,80
CR 3- 4	0,37	96516592	587,34	96516651	623,91
CR 3- 5	0,37	96509508*	616,62	96516652	653,18
CR 3- 6	0,55	96516593	632,67	96516653	669,23
CR 3- 7	0,55	96516594*	664,15	96516654	700,72
CR 3- 8	0,75	96516595	705,28	96516655	741,83
CR 3- 9	0,75	96516596	736,98	96516656	773,53
CR 3-10	0,75	96516597*	769,46	96516657	806,02
CR 3-11	1,1	96516598	814,80	96516658	851,35
CR 3-12	1,1	96516599	846,50	96516659	883,05
CR 3-13	1,1	96516600	878,20	96516660	914,75
CR 3-15	1,1	96516601*	944,39	96516661	980,95
CR 3-17	1,5	96516602	1 076,38	96516662	1 112,92
CR 3-19	1,5	96516603*	1 142,37	96516663	1 178,92
CR 3-21	2,2	96513343*	1 171,84	96513345	1 208,41
CR 3-23	2,2	96513344	1 238,04	96513346	1 274,60
CR 3-25	2,2			96513347	1 333,33
CR 3-27	2,2			96513348	1 397,12
CR 3-29	2,2			96513349	1 463,52
CR 3-31	3,0			96513350	1 536,14
CR 3-33	3,0			96513351	1 599,90
CR 3-36	3,0			96513352	1 697,39

Pompy z silnikami 1-fazowymi na zapytanie **Dane techniczne - patrz Katalog pomp** *** Pompy objęte usługą Grundfos Ekspres CR**

Osprzęt: patrz str. 128

Baza cen wg naszych „Warunków sprzedaży i dostaw" – do podanych cen dolicza się ustawowe stawki VAT.
Zmiany techniczne zastrzeżone.

CR 5/10

Pionowe pompy wielostopniowe, przyłącza w jednej osi (in-line), z dwutorowym kołnierzem owalnym Rp 1¼" lub Rp 1½", kołnierzem DN 25/DN 32/ DN 40 PN16 lub PN25, DIN 2534, do wody zimnej i ciepłej, z silnikiem elektrycznym 3 x 220-240/380-415 V (do 1,5kW), lub 3 x 380-415 V (od 2,2 kW), 50Hz, 2900 min -1 , IP 55, od 3 kW z termistorami PTC, odmiana V 18. Klasa sprawności silnika IE3. Stopka i głowica pompy z żeliwa szarego.

CR 5, uszczelnienie wału HQQE

Grupa rabatowa G2

Typ	Moc silnika P_2 [kW]	Oval-kołnierz 3x220-240/ 380-415 V lub 3x380-415 V Nr katalogowy	Cena EUR	DIN-kołnierz 3x220-240/ 380-415 V lub 3x380-415 V Nr katalogowy	Cena EUR
CR 5- 2	0,37	96516975	612,20	96517037	648,76
CR 5- 3	0,55	96516976	641,70	96517038	678,26
CR 5- 4	0,55	96516977*	691,84	96517039	728,41
CR 5- 5	0,75	96516978*	744,20	96517040	780,75
CR 5- 6	1,1	96516979	769,46	96517041	806,02
CR 5- 7	1,1	96516990	801,16	96517042	837,72
CR 5- 8	1,1	96516991*	830,45	96511750	867,01
CR 5- 9	1,5	96516992	953,42	96517043	989,98
CR 5-10	1,5	96516993*	985,30	96517044	1 021,85
CR 5-11	2,2	96482164	1 073,97	96513382	1 110,53
CR 5-12	2,2	96513363	1 106,07	96513383	1 142,63
CR 5-13	2,2	96513364	1 137,75	96513384	1 174,31
CR 5-14	2,2	96513365	1 171,84	96513385	1 208,41
CR 5-15	2,2	96513367	1 203,95	96513386	1 240,50
CR 5-16	2,2	96513368*	1 235,84	96513387	1 272,40
CR 5-18	3,0	96513369	1 376,67	96513388	1 413,22
CR 5-20	3,0	96513380*	1 440,64	96513389	1 477,20
CR 5-22	4,0			96513381	1 515,47
CR 5-24	4,0			96513390*	1 579,26
CR 5-26	4,0			96513391	1 645,25
CR 5-29	4,0			96513392*	1 740,94
CR 5-32	5,5			96513393	1 980,04
CR 5-36	5,5			96513394	2 107,21

CR 10, uszczelnienie wału HQQE

Grupa rabatowa G2

Typ	Moc silnika P_2 [kW]	Oval-kołnierz 3x220-240/ 380-415 V lub 3x380-415 V Nr katalogowy	Cena EUR	DIN-kołnierz 3x220-240/ 380-415 V lub 3x380-415 V Nr katalogowy	Cena EUR
CR 10- 1	0,37	96500979	765,76	96500963	803,78
CR 10- 2	0,75	96500980*	846,38	96500964*	884,40
CR 10- 3	1,1	96500981*	1 005,75	96500965*	1 043,76
CR 10- 4	1,5	96500982*	1 135,19	96500966*	1 173,20
CR 10- 5	2,2	96501227	1 236,57	96501214	1 274,58
CR 10- 6	2,2	96501228*	1 305,55	96501215*	1 343,57
CR 10- 7	3,0	96501229	1 441,94	96501216	1 479,95
CR 10- 8	3,0	96501230*	1 511,34	96501217*	1 549,36
CR 10- 9	3,0	96501231	1 582,97	96501218	1 621,00
CR 10-10	4,0	96501232*	1 813,79	96501219*	1 851,81
CR 10-12	4,0	96501233*	1 956,90	96501220*	1 994,91
CR 10-14	5,5	96501234	2 287,23	96501221*	2 325,24
CR 10-16	5,5	96501235	2 430,31	96501222	2 468,34
CR 10-18	7,5			96501223	2 683,10
CR 10-20	7,5			96501224	2 823,93
CR 10-22	7,5			96501225	2 967,03

Pompy z silnikami 1-fazowymi na zapytanie
Dane techniczne - patrz Katalog pomp
*** Pompy objęte usługą Grundfos Ekspres CR**

Osprzęt: patrz str. 128

Baza cen wg naszych „Warunków sprzedaży i dostaw" – do podanych cen dolicza się ustawowe stawki VAT.
Zmiany techniczne zastrzeżone.

CR 15/20

Pionowe pompy wielostopniowe, przyłącza w jednej osi (in-line), z dwutorowym kołnierzem owalnym Rp 2" lub Rp 2½" lub kołnierzem DN 50, PN16 lub PN25, DIN 2534 do wody zimnej i ciepłej, z silnikiem elektrycznym 3 x 220-240/380-415 V (do 1,5 kW), lub 3 x 380-415 V (od 2.2 kW), 50Hz, 2900 min -1, IP 55, od3 kW z termistorami PTC, odmiana V 18. Klasa sprawności silnika IE3. Stopka i głowica pompy z żeliwa szarego.

CR 15, uszczelnienie wału HQQE

Grupa rabatowa G2

Typ	Moc silnika P_2 [kW]	Oval-kołnierz 3x220-240/ 380-415 V lub 3x380-415 V Nr katalogowy	Cena EUR	DIN-kołnierz 3x220-240/ 380-415 V lub 3x380-415 V Nr katalogowy	Cena EUR
CR 15- 1	1,1	96501710	**1 052,55**	96501697	**1 090,58**
CR 15- 2	2,2	96501905	**1 336,30**	96501893*	**1 374,31**
CR 15- 3	3,0	96501906	**1 550,76**	96501894*	**1 588,64**
CR 15- 4	4,0	96501907	**1 807,09**	96501895	**1 845,11**
CR 15- 5	4,0	96501908	**1 898,48**	96501896*	**1 936,50**
CR 15- 6	5,5	96501909	**2 266,26**	96501897	**2 304,28**
CR 15- 7	5,5	96501910	**2 357,46**	96501898*	**2 395,47**
CR 15- 8	7,5			96501899	**2 787,49**
CR 15- 9	7,5			96501900*	**2 881,12**
CR 15-10	11,0			96501901	**3 384,90**
CR 15-12	11,0			96501902	**3 567,06**
CR 15-14	11,0			96501903	**3 752,50**
CR 15-17	15,0			96501904	**4 798,28**

CR 20, uszczelnienie wału HQQE

Grupa rabatowa G2

Typ	Moc silnika P_2 [kW]	Oval-kołnierz 3x220-240/ 380-415 V lub 3x380-415 V Nr katalogowy	Cena EUR	DIN-kołnierz 3x220-240/ 380-415 V lub 3x380-415 V Nr katalogowy	Cena EUR
CR 20- 1	1,1	96500338	**1 054,14**	96500326	**1 091,63**
CR 20- 2	2,2	96500519	**1 338,16**	96500508	**1 375,64**
CR 20- 3	4,0	96500520	**1 900,87**	96500509*	**1 938,36**
CR 20- 4	5,5	96500521	**2 296,80**	96500510*	**2 291,23**
CR 20- 5	5,5	96500522	**2 360,30**	96500511*	**2 397,79**
CR 20- 6	7,5	96500523	**2 738,04**	96500512	**2 775,52**
CR 20- 7	7,5	96500524	**2 846,43**	96500513*	**2 883,91**
CR 20- 8	11,0			96500514	**3 540,76**
CR 20-10	11,0			96500515*	**3 756,11**
CR 20-12	15,0			96500516	**4 587,77**
CR 20-14	15,0			96500517	**4 802,92**
CR 20-17	18,5			96500518	**5 726,68**

Pompy z silnikami 1-fazowymi na zapytanie
Dane techniczne - patrz Katalog pomp
*** Pompy objęte usługą Grundfos Ekspres CR**

Osprzęt: patrz str. 128

Baza cen wg naszych „Warunków sprzedaży i dostaw" – do podanych cen dolicza się ustawowe stawki VAT.
Zmiany techniczne zastrzeżone.

CR 32/45/64/90

Pionowe pompy wielostopniowe, przyłącza w jednej osi (in-line), DN 65/ DN 80/ DN 100, DIN 2534, do wody zimnej i ciepłej, z silnikiem elektrycznym 3 x 220-240/380-415 V lub 3 x 380-415 V, 50 Hz, 2900 min -1, IP 55, od 3,0 kW z termistorami PTC, odmiana V 18/V 1. Klasa sprawności silnika IE3. Stopa i głowica pompy z żeliwa szarego.

CR 32, uszczelnienie wału HQQE — Grupa rabatowa G2

Typ	Moc silnika P_2 [kW]	Przyłącza kołnierzowe	3x220-240/ 380-415 V lub 3x380-415 V Nr katalogowy	Cena EUR
CR 32-1-1	1,5	PN 16	96121950	**1 571,63**
CR 32-1	2,2	PN 16	96122007	**1 679,20**
CR 32-2-2	3,0	PN 16	96122008	**1 939,79**
CR 32-2	4,0	PN 16	96122009	**2 272,09**
CR 32-3-2	5,5	PN 16	96122010	**2 857,63**
CR 32-3	5,5	PN 16	96122011	**2 857,63**
CR 32-4-2	7,5	PN 16	96122012	**3 545,04**
CR 32-4	7,5	PN 16	96122013	**3 545,04**
CR 32-5-2	11,0	PN 16	96122014	**4 457,38**
CR 32-5	11,0	PN 16	96122015	**4 457,38**
CR 32-6-2	11,0	PN 16	96122016	**4 702,67**
CR 32-6	11,0	PN 16	96122017	**4 702,67**
CR 32-7-2	15,0	PN 16	96122018	**5 641,02**
CR 32-7	15,0	PN 16	96122019	**5 535,76**
CR 32-8-2	15,0	PN 25	96122020	**5 888,52**
CR 32-8	15,0	PN 25	96122021	**5 888,52**
CR 32-9-2	18,5	PN 25	96122022	**6 558,13**
CR 32-9	18,5	PN 25	96122023	**6 558,13**
CR 32-10-2	18,5	PN 25	96122024	**6 800,78**
CR 32-10	18,5	PN 25	96122025	**6 930,10**
CR 32-11-2	22,0	PN 25	96122026	**7 768,84**
CR 32-11	22,0	PN 25	96122027	**7 623,87**
CR 32-12-2	22,0	PN 25	96122028	**8 026,69**
CR 32-12	22,0	PN 25	96122029	**8 026,69**
CR 32-13-2	30,0	PN 40	96122030	**9 042,34**
CR 32-13	30,0	PN 40	96122031	**9 042,34**
CR 32-14-2	30,0	PN 40	96122032	**9 289,60**
CR 32-14	30,0	PN 40	96122033	**9 289,60**

CR 45, uszczelnienie wału HQQE — Grupa rabatowa G2

Typ	Moc silnika P_2 [kW]	Przyłącza kołnierzowe	3x380-415 V Nr katalogowy	Cena EUR
CR 45-1-1	3,0	PN 16	96122796	**1 853,00**
CR 45-1	4,0	PN 16	96122797	**2 223,60**
CR 45-2-2	5,5	PN 16	96122798	**2 811,18**
CR 45-2	7,5	PN 16	96122799	**3 552,58**
CR 45-3-2	11,0	PN 16	96122800	**4 492,83**
CR 45-3	11,0	PN 16	96122801	**4 492,83**
CR 45-4-2	15,0	PN 16	96122802	**5 579,36**
CR 45-4	15,0	PN 16	96122803	**5 579,36**
CR 45-5-2	18,5	PN 16	96122804	**6 763,81**
CR 45-5	18,5	PN 16	96122805	**6 637,58**
CR 45-6-2	22,0	PN 25	96122806	**7 675,02**
CR 45-6	22,0	PN 25	96122807	**7 675,02**
CR 45-7-2	30,0	PN 25	96122808	**8 367,61**
CR 45-7	30,0	PN 25	96122809	**8 367,61**
CR 45-8-2	30,0	PN 25	96122810	**8 641,03**
CR 45-8	30,0	PN 25	96122811	**8 479,79**
CR 45-9-2	30,0	PN 25	96122812	**8 914,45**
CR 45-9	37,0	PN 25	96122813	**9 525,15**
CR 45-10-2	37,0	PN 40	96122814	**9 958,75**
CR 45-10	37,0	PN 40	96122815	**9 958,75**
CR 45-11-2	45,0	PN 40	96122816	**12 701,84**
CR 45-11	45,0	PN 40	96122817	**12 943,37**
CR 45-12-2	45,0	PN 40	96122818	**13 240,25**
CR 45-12	45,0	PN 40	96122819	**12 993,19**
CR 45-13-2	45,0	PN 40	96122820	**13 537,15**

CR 64, uszczelnienie wału HQQE — Grupa rabatowa G2

Typ	Moc silnika P_2 [kW]	Przyłącza kołnierzowe	3x380-415 V Nr katalogowy	Cena EUR
CR 64-1-1	4,0	PN 16	96123526	**2 197,93**
CR 64-1	5,5	PN 16	96123527	**2 867,61**
CR 64-2-2	7,5	PN 16	96123528	**3 475,77**
CR 64-2-1	11,0	PN 16	96123529	**4 043,38**
CR 64-2	11,0	PN 16	96123530	**4 043,38**
CR 64-3-2	15,0	PN 16	96123531	**5 379,70**
CR 64-3-1	15,0	PN 16	96123532	**5 379,70**
CR 64-3	18,5	PN 16	96123533	**6 182,62**
CR 64-4-2	18,5	PN 16	96123534	**6 476,01**
CR 64-4-1	22,0	PN 16	96123535	**7 326,24**
CR 64-4	22,0	PN 16	96123536	**7 189,50**
CR 64-5-2	30,0	PN 16	96123537	**7 815,56**
CR 64-5-1	30,0	PN 16	96123538	**7 815,56**
CR 64-5	30,0	PN 16	96123539	**7 815,56**
CR 64-6-2	30,0	PN 25	96123540	**7 961,06**
CR 64-6-1	37,0	PN 25	96123541	**9 557,83**
CR 64-6	37,0	PN 25	96123542	**9 379,48**
CR 64-7-2	37,0	PN 25	96123543	**9 854,51**
CR 64-7-1	37,0	PN 25	96123544	**9 854,51**
CR 64-7	45,0	PN 25	96123545	**13 005,86**
CR 64-8-2	45,0	PN 25	96123546	**13 300,04**
CR 64-8-1	45,0	PN 25	96123547	**13 300,04**

CR 95, uszczelnienie wału HQQE — Grupa rabatowa G2

Typ	Moc silnika P_2 [kW]	Przyłącza kołnierzowe	3x380-415 V Nr katalogowy	Cena EUR
CR 95-1-1	5,5	PN 16	99141735	**2 737,64**
CR 95-1	7,5	PN 16	99141736	**3 419,49**
CR 95-2-2	11,0	PN 16	99141737	**4 477,91**
CR 95-2	15,0	PN 16	99141738	**5 577,03**
CR 95-3-2	18,5	PN 16	99141739	**6 533,68**
CR 95-3	22,0	PN 16	99141740	**7 307,13**
CR 95-4	30,0	PN 16	99141741	**7 836,34**
CR 95-5	37,0	PN 16	99141742	**9 566,44**
CR 95-6	45,0	PN 25	99141743	**12 110,71**
CR 95-7	55,0	PN 25	99141744	**14 532,85**
CR 95-8-2	55,0	PN 25	99141745	**14 858,52**

Dane techniczne - patrz Katalog pomp

Osprzęt: patrz str. 128

Baza cen wg naszych „Warunków sprzedaży i dostaw" – do podanych cen dolicza się ustawowe stawki VAT.
Zmiany techniczne zastrzeżone.

CR 125/155/185/215

Pionowe pompy wielostopniowe, przyłącza w jednej osi (in-line), DN 125, DIN 2534, do wody zimnej i ciepłej, z silnikiem elektrycznym 3 x 400/690 V, 50 Hz, 2900 min -1, IP 55, od 3,0 kW z termistorami PTC, odmiana V 18/V 1.
Klasa sprawności silnika IE3. Stopa i głowica pompy z żeliwa szarego.

CR 125, uszczelnienie wału HQQE — Grupa rabatowa G2

Typ	Moc silnika P_2 [kW]	Przyłącza kołnierzowe	3x400/690 V 50 Hz Nr katalogowy	Cena EUR
CR 125-1	11,0	PN 16	99142431	**4 477,91**
CR 125-2-2	15,0	PN 16	99142432	**5 577,03**
CR 125-2-1	18,5	PN 16	99142573	**6 533,68**
CR 125-2	22,0	PN 16	99142574	**7 307,13**
CR 125-3-1	30,0	PN 16	99142575	**7 836,34**
CR 125-3	37,0	PN 16	99142576	**9 159,35**
CR 125-4-2	37,0	PN 16	99142578	**9 566,44**
CR 125-4	45,0	PN 16	99142579	**12 110,71**
CR 125-5	55,0	PN 16	99142580	**14 858,52**

CR 155, uszczelnienie wału HQQE — Grupa rabatowa G2

Typ	Moc silnika P_2 [kW]	Przyłącza kołnierzowe	3x400/690 V 50 Hz Nr katalogowy	Cena EUR
CR 155-1-1	11,0	PN 40	99143254	**4 477,91**
CR 155-1	15,0	PN 40	99143255	**5 577,03**
CR 155-2-2	22,0	PN 40	99143257	**7 307,13**
CR 155-2	30,0	PN 40	99143258	**7 836,34**
CR 155-3-2	37,0	PN 40	99143259	**9 566,44**
CR 155-3	45,0	PN 40	99143260	**12 110,71**
CR 155-4-1	55,0	PN 40	99143261	**14 858,52**

CR 185, uszczelnienie wału HQQE — Grupa rabatowa G2

Typ	Moc silnika P_2 [kW]	Przyłącza kołnierzowe	3x400D/690Y 50 Hz Nr katalogowy	Cena EUR
CR 185-1-1	18,5	PN 16	99143711	**7 839,94**
CR 185-1	22,5	PN 16	99143712	**8 605,58**
CR 185-2-2	37	PN 16	99143713	**10 936,22**
CR 185-2	45	PN 16	99143714	**13 577,62**
CR 185-3-3	55	PN 16	99143715	**16 436,16**
CR 185-3	75	PN 16	99143716	**19 644,77**
CR 185-4-3	75	PN 25	99143717	**20 140,85**
CR 185-4	90	PN 25	99143718	**23 439,31**
CR 185-5-3	110	PN 25	99143719	**2 6301,6**
CR 185-5	110	PN 25	99143720	**2 6301,6**
CR 185-6-3	132	PN 40	99143721	**29 834,06**
CR 185-6	132	PN 40	99143722	**29 834,06**
CR 185-7-3	160	PN 40	99886968	**35 974,43**
CR 185-7	160	PN 40	99886984	**35 974,43**
CR 185-8-3	200	PN 40	99886986	**42 447,81**
CR 185-8	200	PN 40	99921026	**42 447,81**

CR 215, uszczelnienie wału HQQE — Grupa rabatowa G2

Typ	Moc silnika P_2 [kW]	Przyłącza kołnierzowe	3x400D/690Y 50 Hz Nr katalogowy	Cena EUR
CR 215-1-1	22	PN 16	99144179	**n.z.**
CR 215-1	37	PN 16	99144180	**n.z.**
CR 215-2-2	45	PN 16	99144181	**n.z.**
CR 215-2-1	55	PN 16	99144182	**n.z.**
CR 215-2	75	PN 16	99144193	**n.z.**
CR 215-3-2	75	PN 16	99144194	**n.z.**
CR 215-3	90	PN 16	99144195	**n.z.**
CR 215-4-2	110	PN 25	99144196	**n.z.**
CR 215-4	132	PN 25	99144197	**n.z.**
CR 215-5-2	132	PN 25	99144198	**n.z.**
CR 215-5	160	PN 25	99144199	**n.z.**
CR 215-6-3	160	PN 40	99144200	**n.z.**
CR 215-6	200	PN 40	99144201	**n.z.**

Inne wykonania - na zapytanie

15

Dane techniczne - patrz Katalog pomp

Osprzęt: patrz str. 130

Baza cen wg naszych „Warunków sprzedaży i dostaw" – do podanych cen dolicza się ustawowe stawki VAT.
Zmiany techniczne zastrzeżone.

CRN 1/3

Pionowe pompy wielostopniowe, przyłącza w jednej osi (in-line), złącze PJE = 1¼", kołnierz DN 25/ DN 32 PN 25 DIN 2434, do wody zimnej i ciepłej, z silnikiem elektrycznym 3 x 220-240/380-415 V (do 1,5 kW) lub 3 x 380-415 V (od 2,2 kW), 50 Hz, 2900 min -1, IP 55, od 3 kW z termistorami PTC. Klasa sprawności silnika IE3. Wszystkie elementy stykające się z cieczą tłoczoną wykonane są ze stali nierdzewnej 1.4401. Przyłącza - patrz "Osprzęt" str. 128, zamawiać odrębnie.

CRN 1, uszczelnienie wału HQQE

Grupa rabatowa G2

Typ	Moc silnika P_2 [kW]	PJE 3x220-230 / 380-415 V lub 3x380-415 V Nr katalogowy	Cena EUR	DIN-kołnierz 3x220-230 / 380-415 V lub 3x380-415 V Nr katalogowy	Cena EUR
CRN 1- 2	0,37	96516477	675,39	96516398	738,81
CRN 1- 3	0,37	96516478	701,06	96516399	764,48
CRN 1- 4	0,37	96516480	725,74	96516400	789,16
CRN 1- 5	0,37	96516481	751,02	96516401	814,43
CRN 1- 6	0,37	96516483	775,67	96516402	839,09
CRN 1- 7	0,37	96516485	801,16	96516403	864,59
CRN 1- 8	0,55	96516486	816,81	96516404	880,22
CRN 1- 9	0,55	96516488	837,27	96516405	900,69
CRN 1-10	0,55	96516489	876,19	96516406	939,61
CRN 1-11	0,55	96516490	912,30	96516407	975,72
CRN 1-12	0,75	96516492	948,79	96516408	1 012,21
CRN 1-13	0,75	96516493	985,30	96516409	1 048,72
CRN 1-15	0,75	96516495	1 060,32	96516410	1 123,75
CRN 1-17	1,1	96516497	1 139,76	96516411	1 203,18
CRN 1-19	1,1	96516498	1 212,76	96516412	1 276,19
CRN 1-21	1,1	96516500	1 288,20	96516413	1 351,62
CRN 1-23	1,1	96516501	1 361,02	96516414	1 424,44
CRN 1-25	1,5	96516503	1 520,08	96516415	1 583,51
CRN 1-27	1,5	96516504	1 592,88	96516416	1 656,31
CRN 1-30	1,5	96516505	1 702,22	96516417	1 765,64
CRN 1-33	2,2	96513510	1 918,65	96514116	1 982,08
CRN 1-36	2,2	96513511	2 027,38	96514117	2 090,80

CRN 3, uszczelnienie wału HQQE

Grupa rabatowa G2

Typ	Moc silnika P_2 [kW]	PJE 3x220-230 / 380-415 V lub 3x380-415 V Nr katalogowy	Cena EUR	DIN-kołnierz 3x220-230 / 380-415 V lub 3x380-415 V Nr kat alogowy	Cena EUR
CRN 3- 2	0,37	96516897	694,04	96516819	757,46
CRN 3- 3	0,37	96484041	730,55	96516830	793,97
CRN 3- 4	0,37	96516898	764,65	96516831	828,07
CRN 3- 5	0,37	96516899	801,16	96499985	864,65
CRN 3- 6	0,55	96516900	836,26	96515406	899,68
CRN 3- 7	0,55	96493543	868,76	96489124	932,18
CRN 3- 8	0,75	96516901	889,63	96516832	953,05
CRN 3- 9	0,75	96516902	926,34	96516833	989,76
CRN 3-10	0,75	96499188	962,64	96516834	1 026,06
CRN 3-11	1,1	96516903	1 024,02	96516835	1 087,43
CRN 3-12	1,1	96516904	1 060,32	96516836	1 123,75
CRN 3-13	1,1	96516905	1 096,62	96516837	1 160,05
CRN 3-15	1,1	96516906	1 171,84	96516838	1 235,27
CRN 3-17	1,5	96505111	1 335,55	96516839	1 398,97
CRN 3-19	1,5	96516907	1 408,56	96516840	1 471,97
CRN 3-21	2,2	96513456	1 460,70	96514145	1 524,12
CRN 3-23	2,2	96513457	1 534,14	96514146	1 597,55
CRN 3-25	2,2	96513458	1 608,74	96514147	1 672,16
CRN 3-27	2,2	96513459	1 681,76	96514148	1 745,18
CRN 3-29	2,2	96513460	1 754,56	96514149	1 817,98
CRN 3-31	3,0	96513461	1 852,07	96514150	1 915,49
CRN 3-33	3,0	96513462	1 924,87	96514151	1 988,29
CRN 3-36	3,0	96513463	2 036,61	96514152	2 100,03

Pompy z silnikami 1-fazowymi na zapytanie

Dane techniczne - patrz Katalog pomp

Pompy z przyłączem CLAMP na zapytanie

Baza cen wg naszych „Warunków sprzedaży i dostaw" – do podanych cen dolicza się ustawowe stawki VAT.

Zmiany techniczne zastrzeżone.

CRN 5/10

Pionowe pompy wielostopniowe, przyłącza w jednej osi (in-line), złącze PJE = 1¼" lub 2", kołnierz DN 25/ DN 32 lub DN 40,PN 16 lub PN 25 DIN 2434, do wody zimnej ciepłej, z silnikiem elektrycznym 3 x 220-240/380-415 V (do 1,5 kW) lub 3 x 380-415 V (od 2,2 kW), 50 Hz, 2900 min -1, IP 55, od 3 kW z termistorami PTC. Klasa sprawności silnika IE3. Wszystkie elementy stykające się z cieczą tłoczoną wykonane są ze stali nierdzewnej 1.4401. Przyłącza - patrz "Osprzęt" str. 128, zamawiać odrębnie.

CRN 5, uszczelnienie wału HQQE

Grupa rabatowa G2

Typ	Moc silnika P_2 [kW]	PJE 3x220-230 / 380-415 V lub 3x380-415 V Nr katalogowy	Cena EUR	DIN-kołnierz 3x220-230 / 380-415 V lub 3x380-415 V Nr katalogowy	Cena EUR
CRN 5- 2	0,37	96517239	762,44	96485023	825,87
CRN 5- 3	0,55	96517240	796,35	96517182	859,77
CRN 5- 4	0,55	96517241	855,72	96517183	919,14
CRN 5- 5	0,75	96517242	928,53	96517184	991,97
CRN 5- 6	1,1	96517243	944,39	96517185	1 007,81
CRN 5- 7	1,1	96517244	983,09	96517186	1 046,52
CRN 5- 8	1,1	96517245	1 019,62	96517187	1 083,04
CRN 5- 9	1,5	96517246	1 187,90	96517188	1 251,32
CRN 5-10	1,5	96492985	1 224,41	96517189	1 287,83
CRN 5-11	2,2	96513482	1 344,57	96514198	1 407,99
CRN 5-12	2,2	96513483	1 381,28	96514199	1 444,70
CRN 5-13	2,2	96513484	1 417,57	96514200	1 480,99
CRN 5-14	2,2	96513485	1 454,09	96514201	1 517,51
CRN 5-15	2,2	96513486	1 490,59	96514202	1 554,01
CRN 5-16	2,2	96513487	1 526,90	96514203	1 590,32
CRN 5-18	3,0	96513488	1 700,02	96514205	1 763,43
CRN 5-20	3,0	96513489	1 773,02	96514206	1 836,46
CRN 5-22	4,0	96513490	1 834,41	96514207	1 897,83
CRN 5-24	4,0	96513491	1 907,22	96514208	1 970,65
CRN 5-26	4,0	96513492	1 980,04	96514209	2 043,45
CRN 5-29	4,0	96513493	2 091,37	96514220	2 154,79
CRN 5-32	5,5	96513494	2 382,64	96514221	2 446,06
CRN 5-36	5,5	96513495	2 530,26	96514222	2 593,69

CRN 10, uszczelnienie wału HQQE

Grupa rabatowa G2

Typ	Moc silnika P_2 [kW]	PJE 3x220-230 / 380-415 V lub 3x380-415 V Nr katalogowy	Cena EUR	DIN-kołnierz 3x220-230 / 380-415 V lub 3x380-415 V Nr katalogowy	Cena EUR
CRN 10- 1	0,37	96501040	1 062,07	96501056	1 135,42
CRN 10- 2	0,75	96501041	1 135,76	96501057	1 209,11
CRN 10- 3	1,1	96501042	1 297,78	96501058	1 371,14
CRN 10- 4	1,5	96501043	1 399,56	96501059	1 472,91
CRN 10- 5	2,2	96501276	1 528,39	96501289	1 601,75
CRN 10- 6	2,2	96501277	1 630,16	96501290	1 703,52
CRN 10- 7	3,0	96501278	1 752,29	96501291	1 825,64
CRN 10- 8	3,0	96501279	1 844,90	96501292	1 918,25
CRN 10- 9	3,0	96501280	1 946,87	96501293	2 020,23
CRN 10-10	4,0	96501281	2 202,93	96501294	2 276,29
CRN 10-12	4,0	96501282	2 376,34	96501295	2 449,69
CRN 10-14	5,5	96501283	2 770,60	96501296	2 843,95
CRN 10-16	5,5	96501284	2 941,99	96501297	3 015,34
CRN 10-18	7,5	96501285	3 198,03	96501298	3 271,39
CRN 10-20	7,5	96501286	3 373,50	96501299	3 446,85
CRN 10-22	7,5	96501287	3 542,03	96501300	3 615,38

Pompy z silnikami 1-fazowymi na zapytanie
Pompy z przyłączem CLAMP na zapytanie
Dane techniczne - patrz Katalog pomp

Baza cen wg naszych „Warunków sprzedaży i dostaw" – do podanych cen dolicza się ustawowe stawki VAT.
Zmiany techniczne zastrzeżone.

CRN 15/20

Pionowe pompy wielostopniowe, przyłącza w jednej osi (in-line), złącze PJE = 2", kołnierz DN 50, PN 16 lub PN 25 DIN 2434, do wody zimnej i ciepłej, z silnikiem elektrycznym 3 x 220-240/380-415 V (do 1,5 kW) lub 3 x 380-415 V (od 2,2 kW), 50 Hz, 2900 min -1, IP 55, od 3 kW z termistorami PTC. Klasa sprawności silnika IE3. Wszystkie elementy stykające się z cieczą tłoczoną cieczą są ze ze stali nierdzewnej 1.4401. Przyłącza - patrz "Osprzęt" str. 128, zamawiać odrębnie.

CRN 15, uszczelnienie wału HQQE

Grupa rabatowa G2

Typ	Moc silnika P_2 [kW]	PJE 3x220-230 / 380-415 V lub 3x380-415 V Nr katalogowy	Cena EUR	DIN-kołnierz 3x220-230 / 380-415 V lub 3x380-415 V Nr katalogowy	Cena EUR
CRN 15- 1	1,1	96501756	1 364,33	96501769	1 454,63
CRN 15- 2	2,2	96501947	1 633,02	96501959	1 723,30
CRN 15- 3	3,0	96501948	1 872,58	96501960	1 962,86
CRN 15- 4	4,0	96501949	2 168,52	96501961	2 258,82
CRN 15- 5	4,0	96501950	2 289,03	96501962	2 379,31
CRN 15- 6	5,5	96501951	2 718,51	96501963	2 808,79
CRN 15- 7	5,5	96501952	2 842,05	96501964	2 932,33
CRN 15- 8	7,5	96501953	3 298,18	96501965	3 388,47
CRN 15- 9	7,5	96501954	3 421,54	96501966	3 511,82
CRN 15-10	11,0	96501955	3 976,60	96501967	4 066,88
CRN 15-12	11,0	96501956	4 223,08	96501968	4 313,36
CRN 15-14	11,0	96501957	4 465,28	96501969	4 555,56
CRN 15-17	15,0	96501958	5 715,85	96501970	5 806,13

CRN 20, uszczelnienie wału HQQE

Grupa rabatowa G2

Typ	Moc silnika P_2 [kW]	PJE 3x220-230 / 380-415 V lub 3x380-415 V Nr katalogowy	Cena EUR	DIN-kołnierz 3x220-230 / 380-415 V lub 3x380-415 V Nr katalogowy	Cena EUR
CRN 20- 1	1,1	96500381	1 391,62	96500393	1 481,92
CRN 20- 2	2,2	96500558	1 665,67	96500569	1 723,62
CRN 20- 3	4,0	96500559	2 334,81	96500570	2 380,27
CRN 20- 4	5,5	96500560	2 772,86	96500571	2 810,15
CRN 20- 5	5,5	96500561	2 844,78	96500572	2 933,83
CRN 20- 6	7,5	96500562	3 301,37	96500573	3 390,41
CRN 20- 7	7,5	96500563	3 489,96	96500574	3 513,87
CRN 20- 8	11,0	96500564	4 307,54	96500575	4 397,83
CRN 20-10	11,0	96500565	4 469,60	96500576	4 644,89
CRN 20-12	15,0	96500566	5 479,32	96500577	5 568,37
CRN 20-14	15,0	96500567	5 830,16	96500578	5 810,41
CRN 20-17	18,5	96500568	6 922,42	96500579	7 012,70

Pompy z silnikami 1-fazowymi na zapytanie
Pompy z przyłączem CLAMP na zapytanie
Dane techniczne - patrz Katalog pomp

Baza cen wg naszych „Warunków sprzedaży i dostaw" – do podanych cen dolicza się ustawowe stawki VAT.
Zmiany techniczne zastrzeżone.

CR(N) OSPRZĘT

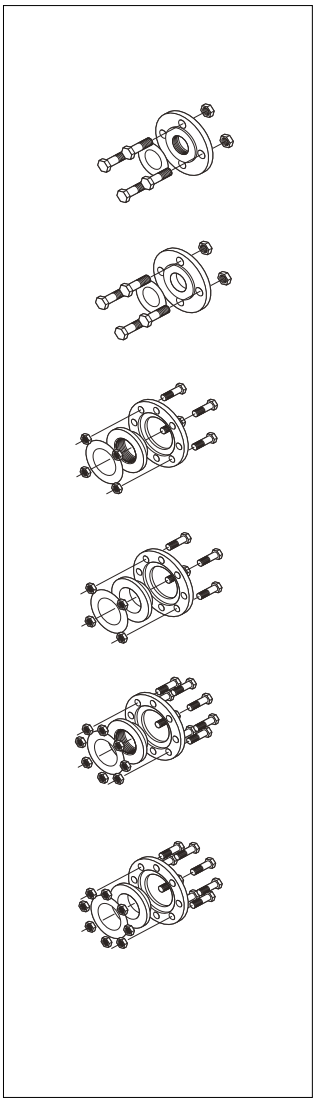

Kołnierze DIN

Grupa rabatowa P1

Wielkość konstrukcyjna	Przyłącze	Średnica nominalna	Ciśnienie nominalne [bar]	Nr katalogowy	Cena EUR szt.
CR(E) 1/3/5	gwint wewnętrzny	Rp 1	16	00409901	25,59
	spawane	DN 25	25	00409902	24,58
CR(E) 1/3/5	gwint wewnętrzny	Rp 1¼	16	00419901	32,88
	spawane	DN 32	25	00419902	32,88
CR(E) 10	gwint wewnętrzny	Rp 1½	16	00429902	40,16
	gwint wewnętrzny	Rp 2	16	00429904	40,16
	spawane	DN 40	25	00429901	43,83
	spawane	DN 50	40	00429903	n.z.
CR(E) 15/20	gwint wewnętrzny	Rp 2	16	00339903	47,47
	gwint wewnętrzny	Rp 2½	16	00339904	31,89
	spawane	DN 50	25	00339901	58,40
CR(E) 32	gwint wewnętrzny	Rp 2½	16	00349902	32,88
	gwint wewnętrzny	Rp 3	16	00349901	31,47
	spawane	DN 65	16	00349904	32,88
	spawane	DN 65	40	00349905	69,38
CR(E) 45	gwint wewnętrzny	Rp 3	16	00350540	40,16
	spawane	DN 80	16	00350541	40,16
	spawane	DN 80	40	00350542	69,38
CR(E) 64	gwint wewnętrzny	Rp 4	16	00369901	47,47
	spawane	DN 100	16	00369902	84,49
	spawane	DN 100	25	00369905	54,79
CR(E) 95	spawane	DN 100	25/40	n.z.	n.z.
CR(E) 125/155	spawane	DN 150	16/25/40	n.z.	n.z.

Podane ceny dotyczą zawsze jednego złącza – dla pompy potrzebne są dwie sztuki.

Kołnierze DIN ze stali nierdzewnej

Grupa rabatowa P1

Wielkość konstrukcyjna	Przyłącze	Średnica nominalna	Ciśnienie nominalne [bar]	Nr katalogowy	Cena EUR szt.
CRN(E) 1/3/5	gwint wewnętrzny	Rp 1	16	00405284	127,82
	spawane	DN 25	25	00405285	127,82
CRN(E) 10	gwint wewnętrzny	Rp 1¼	16	00415304	127,88
	spawane	DN 32	25	00415305	164,37
CR(E) 10	gwint wewnętrzny	Rp 1½	16	00425245	127,82
	spawane	DN 40	25	00425246	146,05
CRN(E) 15/20	gwint wewnętrzny	RP 2	16	00335254	146,05
	spawane	DN 50	25	00335255	146,05

Podane ceny dotyczą zawsze jednego złącza – dla pompy potrzebne są dwie sztuki.

15

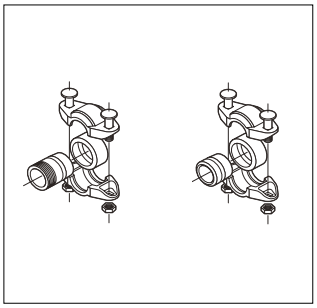

Złącza PJE Victualic

Grupa rabatowa P1

Wielkość konstrukcyjna	Przyłącze	Średnica nominalna	Ciśnienie nominalne [bar]	Materiał uszczelnień	Nr katalogowy	Cena EUR szt.
CRN(E) 1/3/5	gwint zewnętrzny	R 1¼	80	EPDM	00419911	36,54
				VITON	00419905	91,31
	spawane	DN 32	80	EPDM	00419912	36,54
				VITON	00419904	91,31
CRN(E) 10/15/20	gwint zewnętrzny	Rp 2	70	EPDM	00339911	36,54
				VITON	00339918	91,31
	spawane	DN 50	70	EPDM	00339910	36,54
				VITON	00339917	91,31

Podane ceny dotyczą zawsze jednego złącza – dla pompy potrzebne są dwie sztuki.

Baza cen wg naszych „Warunków sprzedaży i dostaw” – do podanych cen dolicza się ustawowe stawki VAT.
Zmiany techniczne zastrzeżone.

Poziome pompy wirowe

CM | CME

be
think
innovate

GRUNDFOS

Poziome pompy wielostopniowe z wlotem osiowym. Uszczelnienie wału AQQE/AQQV. Wykonanie materiałowe
CM A - żeliwo szare/ stal nierdzewna 1.4301
CM I - stal nierdzewna 1.4301
CM G - stal nierdzewna 1.4401

CM A 1 x 220 – 240 V (Napięcie zasilania C)

CM A (Żeliwo szare) 3 x 220–240 / 380–415 V (Napięcie zasilania F)

Grupa rabatowa G1

Typ	Moc silnika P_2 [kW]	Nr katalogowy AQQE	Cena EUR	Nr katalogowy AQQV	Cena EUR	Moc silnika P_2 [kW]	Nr katalogowy AQQE	Cena EUR	Nr katalogowy AQQV	Cena EUR
CM 1-2	0,30	97516557	**241,32**	97516586	**245,51**	0,45	97516558	**232,74**	97516587	**236,93**
CM 1-3	0,30	96807016	**262,49**	97516588	**266,68**	0,45	97516559	**253,90**	97516589	**258,09**
CM 1-4	0,50	97516560	**287,62**	97516590	**291,81**	0,45	97514257	**274,85**	96989472	**279,04**
CM 1-5	0,50	96807018	**303,75**	97516591	**307,94**	0,45	97516561	**290,97**	97516592	**295,16**
CM 1-6	0,50	97516562	**322,39**	97516593	**326,58**	0,45	97516563	**309,62**	96806800	**313,81**
CM 1-7	0,50	96807020	**361,98**	97516594	**366,17**	0,65	97516564	**349,21**	97516595	**353,40**
CM 1-8	0,67	96807021	**387,55**	97516596	**391,74**	0,65	96967504	**370,36**	96806801	**374,56**
CM 3-2	0,30	96807022	**248,02**	97516597	**252,21**	0,45	96974693	**239,44**	97516598	**243,63**
CM 3-3	0,50	96807023	**273,37**	96976836	**277,57**	0,45	96974692	**260,59**	97516599	**264,78**
CM 3-4	0,50	97516565	**294,32**	97516600	**298,51**	0,45	96807026	**281,55**	97516601	**285,74**
CM 3-5	0,50	96807024	**313,18**	96976835	**317,37**	0,65	97516566	**300,40**	97516602	**304,60**
CM 3-6	0,67	96807025	**350,04**	97516603	**354,23**	0,65	96807027	**332,87**	97516604	**337,06**
CM 3-7	0,90	97516567	**433,21**	97516605	**437,40**	1,1	98853766	**407,65**	99033706	**411,89**
CM 3-8	0,90	97516569	**508,00**	97516607	**512,19**	1,1	98979430	**482,45**	98673577	**486,64**
CM 5-2	0,50	96807029	**268,77**	97516609	**272,96**	0,45	96807031	**256,00**	97516610	**260,18**
CM 5-3	0,50	96807030	**287,62**	97516611	**291,81**	0,65	96807032	**274,88**	97516612	**279,04**
CM 5-4	0,67	97516570	**312,76**	97516613	**316,94**	1,1	98811698	**295,58**	98915193	**299,79**
CM 5-5	0,90	97516571	**431,12**	97513042	**435,31**	1,20	98909907	**409,47**	98848073	**409,75**
CM 5-6	1,30	97516572	**593,05**	97516616	**597,24**	1,5	98608252	**424,21**	98613354	**428,40**
CM 5-7	1,30	97516573	**688,37**	97516618	**692,56**	1,5	98677672	**519,52**	99063446	**523,71**
CM 5-8	1,30	97516575	**721,25**	97516620	**725,44**	2,2	98816609	**552,41**	99203871	**556,60**
CM 10-1	0,67	97516576	**400,54**	97516621	**409,12**	0,65	97516577	**383,35**	97516622	**391,94**
CM 10-2	1,30	96943344	**587,18**	97516623	**595,77**	1,5	98771564	**418,33**	98914638	**426,93**
CM 10-3	1,70	97516578	**802,74**	96943355	**811,34**	2,20	98803414	**619,03**	98856951	**627,62**
CM 10-4						3,00	98730017	**815,32**	98896771	**823,90**
CM 10-5						3,00	98861527	**960,07**	99002024	**968,65**
CM 15-1	1,30	97516579	**970,33**	97516625	**978,92**	1,1	99087493	**801,49**	99107683	**810,08**
CM 15-2	1,70	97516581	**1 106,49**	97516627	**1 115,09**	2,20	99080200	**922,77**	99163276	**931,36**
CM 15-3						4,00	98715276	**1 067,32**	99203897	**1 086,32**
CM 15-4						5,5	98777058	**1 121,15**	98704821	**1 129,74**
CM 25-1	1,70	97516583	**1 045,74**	97516631	**1 054,33**	2,20	98667853	**862,02**	99203899	**n.z.**
CM 25-2						4,00	98979368	**1 090,78**	99029196	**1 099,37**
CM 25-3						5,50	98667851	**1 345,51**	99194455	**1 367,11**
CM 25-4						7,50	99205259	**1 637,33**	99205262	**1 645,91**

Dane techniczne i inne uszczelnienia wału patrz katalog pomp

Baza cen wg naszych „Warunków sprzedaży i dostaw" – do podanych cen dolicza się ustawowe stawki VAT.
Zmiany techniczne zastrzeżone.

Poziome pompy wielostopniowe z wlotem osiowym. Uszczelnienie wału AQQE/AQQV. Wykonanie materiałowe
CM A - żeliwo szare/ stal nierdzewna 1.4301
CM I - stal nierdzewna 1.4301
CM G - stal nierdzewna 1.4401

CM I (1.4301) 1 x 220 –240 V (Napięcie zasilania C)						CM I (1.4301) 3 x 220–240 / 380–415 V (Napięcie zasilania F) Grupa rabatowa G1				
Typ	Moc silnika P_2 [kW]	Nr katalogowy AQQE	Cena EUR	Nr katalogowy AQQV	Cena EUR	Moc silnika P_2 [kW]	Nr katalogowy AQQE	Cena EUR	Nr katalogowy AQQV	Cena EUR
CM 1-2	0,30	97514162	**373,09**	97516381	**383,77**	0,45	97514413	**364,50**	97516382	**375,18**
CM 1-3	0,30	97514439	**408,28**	97516383	**418,96**	0,45	97515109	**399,69**	97516384	**410,37**
CM 1-4	0,50	97514999	**440,97**	97516385	**451,65**	0,45	97515121	**428,18**	97516386	**438,87**
CM 1-5	0,50	97515000	**471,55**	97516387	**482,23**	0,45	96807014	**458,78**	97516388	**469,46**
CM 1-6	0,50	97515021	**478,67**	97516389	**489,35**	0,45	97515122	**465,89**	97516390	**476,57**
CM 1-7	0,50	97515023	**539,84**	97516391	**550,52**	0,65	97515123	**527,06**	97516392	**537,74**
CM 1-8	0,67	97515024	**555,97**	97516393	**566,65**	0,65	96976902	**538,79**	97516394	**549,47**
CM 1-9	0,67	97644331	**565,40**	97644682	**576,09**	0,65	97644332	**548,22**	97644683	**558,90**
CM 1-10	0,67	97644334	**579,43**	97644684	**590,12**	1,10	98662772	**562,26**	99079528	**572,94**
CM 1-11	0,90	97644335	**630,34**	97644686	**641,02**	1,10	98694631	**604,78**	99079529	**615,47**
CM 1-12	0,90	97644336	**675,16**	97644689	**685,86**	1,10	98694632	**649,60**	99203904	**660,29**
CM 1-13	0,90	97577832	**705,96**	97644722	**716,64**	1,10	98694633	**680,41**	99203905	**691,09**
CM 1-14	1,70	97644337	**962,37**	97644725	**973,06**	1,10	98694634	**793,53**	99203907	**804,21**
CM 3-2	0,30	96961011	**386,92**	96961124	**397,60**	0,45	96961023	**378,33**	96961024	**389,01**
CM 3-3	0,50	96961025	**417,50**	96961030	**428,18**	0,45	96961026	**404,73**	96961031	**415,41**
CM 3-4	0,50	96961045	**445,57**	96961048	**456,25**	0,45	96961047	**432,80**	96961049	**443,48**
CM 3-5	0,50	96961051	**478,67**	96961053	**489,35**	0,65	96961052	**465,89**	96984043	**476,57**
CM 3-6	0,67	97515032	**534,81**	97516395	**545,49**	0,65	97515126	**517,64**	97506734	**528,32**
CM 3-7	0,90	97515033	**578,39**	97516396	**589,07**	1,10	98662725	**552,83**	98892922	**563,51**
CM 3-8	0,90	97515034	**616,30**	97516398	**626,98**	1,1	98725225	**590,74**	98803409	**601,43**
CM 3-9	1,30	97569313	**795,00**	97644727	**805,68**	1,1	99080201	**626,15**	99203910	**636,83**
CM 3-10	1,30	97644339	**841,91**	97644741	**852,60**	1,5	99059802	**673,07**	98981308	**683,76**
CM 3-11	1,30	97620738	**929,26**	97644743	**939,96**	1,1	98694635	**760,43**	98803410	**771,11**
CM 3-12	1,30	97644340	**955,46**	97644744	**966,14**	1,1	99080202	**786,61**	99203914	**797,30**
CM 3-13	1,30	97621172	**969,28**	97644745	**979,97**	2,2	98694637	**800,44**	99148153	**811,13**
CM 3-14	1,70	97644352	**1 000,71**	97644746	**1 011,39**	2,20	98694638	**816,99**	99111464	**827,67**
CM 5-2	0,50	97515042	**384,20**	97516399	**394,88**	0,45	96961054	**371,42**	96961056	**382,10**
CM 5-3	0,50	97515044	**445,57**	96961063	**456,25**	0,65	96961057	**432,80**	96961064	**443,48**
CM 5-4	0,67	96961065	**534,81**	96961095	**545,49**	1,10	98798510	**517,64**	98963984	**528,33**
CM 5-5	0,90	96961097	**590,12**	96961101	**600,80**	1,10	98725313	**564,55**	98803644	**575,23**
CM 5-6	1,30	97507749	**778,23**	97505180	**788,91**	1,50	98664188	**609,39**	99020061	**620,07**
CM 5-7	1,30	97515047	**858,68**	97516400	**869,36**	1,50	98725228	**689,83**	98803648	**700,51**
CM 5-8	1,30	97515048	**877,32**	97516402	**888,00**	2,20	98717944	**708,48**	98803442	**719,16**
CM 5-9	1,70	97644353	**986,46**	97644756	**997,14**	2,20	98896343	**802,74**	98907798	**813,43**
CM 5-10	1,70	97621173	**1 014,95**	97644758	**1 025,63**	2,20	99059803	**831,23**	99094275	**841,91**
CM 5-11	1,70	97620739	**1 071,51**	97644760	**1 082,19**	2,20	99080204	**887,80**	99097487	**898,48**
CM 5-12						3,00	98694640	**1 059,99**	98909356	**1 070,67**
CM 5-13						3,00	98694641	**1 095,40**	99077341	**1 106,08**
CM 10-1	0,67	97515062	**564,55**	97516403	**585,93**	0,65	97515133	**547,38**	97516404	**568,74**
CM 10-2	1,30	96946004	**755,82**	96945999	**777,18**	1,50	98719394	**586,98**	98874927	**608,34**
CM 10-3	1,70	96946005	**924,24**	96946000	**945,61**	2,20	98693606	**740,52**	98797832	**761,89**
CM 10-4						3,00	98777053	**1 011,60**	99020055	**1 032,97**
CM 10-5						5,50	98979299	**1 094,34**	99200240	**1 004,82**
CM 10-6						4,00	99057080	**1 115,09**	98909357	**1 136,45**
CM 10-7						5,50	98694642	**1 204,94**	99111471	**1 226,33**
CM 10-8						5,50	98694643	**1 436,01**	99111486	**1 457,38**
CM 15-1	1,30	97515064	**1 067,32**	97516405	**1 088,68**	1,10	99087495	**898,48**	99203919	**946,52**
CM 15-2	1,70	97515063	**1 212,07**	97516407	**1 233,44**	2,20	99080205	**1 028,35**	99111488	**1 049,72**
CM 15-3						4,00	98669726	**1 184,00**	99020075	**1 205,37**
CM 15-4						5,50	98958451	**1 327,50**	98958472	**1 348,87**
CM 25-1	1,70	97515065	**1 169,55**	97516411	**1 190,91**	2,20	98979367	**985,84**	99020076	**1 007,20**
CM 25-2						4,00	98693604	**1 374,63**	98670751	**1 396,00**
CM 25-3						5,50	98935349	**1 700,17**	99024780	**1 721,53**
CM 25-4						7,40	99205260	**n.z.**	99205273	**2 050,43**

Dane techniczne i inne uszczelnienia wału patrz katalog pomp
Baza cen wg naszych „Warunków sprzedaży i dostaw" – do podanych cen dolicza się ustawowe stawki VAT.
Zmiany techniczne zastrzeżone.

Poziome pompy wielostopniowe z wlotem osiowym. Uszczelnienie wału AQQE/AQQV. Wykonanie materiałowe
CM A - żeliwo szare/ stal nierdzewna 1.4301
CM I - stal nierdzewna 1.4301
CM G - stal nierdzewna 1.4401

CM G (1.4401) 1 x 220 – 240 V (Napięcie zasilania C)						CM G (1.4401) 3 x 220-240 / 380–415 V (Napięcie zasilania F)				
Typ	Moc silnika P_2 [kW]	Nr katalogowy AQQE	Cena EUR	Nr katalogowy AQQV	Cena EUR	Moc silnika P_2 [kW]	Nr katalogowy AQQE	Cena EUR	Nr katalogowy AQQV	Cena EUR
CM 1-2	0,30	97516635	**468,61**	97516670	**479,29**	0,45	97509582	**460,03**	97516671	**470,71**
CM 1-3	0,30	97516636	**519,11**	97516672	**529,79**	0,45	97516637	**510,50**	97516673	**521,20**
CM 1-4	0,50	97516638	**554,30**	97516674	**564,98**	0,45	97516639	**541,51**	97516675	**552,20**
CM 1-5	0,50	97516640	**588,03**	97516676	**598,71**	0,45	97516641	**575,23**	97516677	**585,93**
CM 1-6	0,50	97516642	**602,68**	97516678	**613,37**	0,45	97516643	**589,91**	97516679	**600,59**
CM 1-7	0,50	97516644	**652,76**	97516680	**663,44**	0,65	97516645	**639,96**	97516681	**650,67**
CM 1-8	0,67	97516646	**700,51**	97516682	**711,20**	0,65	97516647	**683,33**	97516683	**694,01**
CM 1-9	0,67	97515025	**712,67**	97516684	**723,35**	0,65	97515124	**695,48**	96806782	**706,16**
CM 1-10	0,67	97515026	**731,73**	97516686	**742,41**	1,10	98979314	**714,54**	99183070	**725,23**
CM 1-11	0,90	96935421	**793,10**	97516688	**803,78**	1,10	98979315	**767,55**	99203896	**778,23**
CM 1-12	0,90	96935423	**850,92**	97516690	**861,60**	1,10	98979317	**825,38**	99139609	**836,05**
CM 1-13	0,90	96935425	**889,26**	97516691	**899,94**	1,10	98680017	**863,70**	98962058	**874,38**
CM 1-14	1,70	96935427	**1 176,67**	97516693	**1 187,35**	1,10	98979319	**1 007,82**	99203900	**1 018,50**
CM 3-2	0,30	96806880	**487,88**	96806842	**498,57**	0,45	96806870	**479,29**	96806821	**489,98**
CM 3-3	0,50	96806865	**525,80**	96806879	**536,48**	0,45	96806871	**513,02**	96806823	**523,71**
CM 3-4	0,50	96806889	**561,62**	96806864	**572,31**	0,45	96806884	**548,85**	96806822	**559,53**
CM 3-5	0,50	96806882	**604,99**	96806843	**615,67**	0,65	96806868	**592,22**	96806828	**602,90**
CM 3-6	0,67	97516648	**659,66**	97516694	**670,35**	0,65	97516649	**642,49**	96806845	**653,17**
CM 3-7	0,90	97516650	**696,95**	97516695	**707,64**	1,10	98979427	**671,39**	99203902	**682,07**
CM 3-8	0,90	97516652	**761,68**	97516697	**772,38**	1,10	98979442	**736,12**	99203906	**746,80**
CM 3-9	1,30	97515035	**962,79**	96806844	**973,47**	1,10	99131400	**793,95**	99203908	**804,63**
CM 3-10	1,30	97515036	**1 022,91**	97516700	**1 033,59**	1,50	98979406	**854,07**	99203909	**864,75**
CM 3-11	1,30	96935447	**1 133,30**	97516702	**1 144,00**	1,50	98979407	**964,45**	99203913	**975,15**
CM 3-12	1,30	96935449	**1 167,24**	97516704	**1 177,92**	1,50	99093825	**998,40**	99203917	**1 009,08**
CM 3-13	1,30	96935451	**1 186,31**	97516705	**1 196,99**	2,20	98979411	**1 017,46**	99203918	**1 028,14**
CM 3-14	1,70	96935453	**1 220,24**	97516707	**1 230,92**	2,20	98979419	**1 036,60**	99111465	**1 047,21**
CM 5-2	0,50	97516654	**499,20**	97516709	**509,89**	0,45	96806874	**486,42**	96806827	**497,10**
CM 5-3	0,50	97516655	**588,03**	96806886	**598,71**	0,65	96806873	**575,23**	96806824	**585,93**
CM 5-4	0,67	96806893	**631,18**	96806849	**641,86**	1,10	98976437	**614,00**	98668041	**624,69**
CM 5-5	0,90	96806881	**735,50**	96806854	**746,18**	1,20	98960734	**709,95**	99051318	**720,63**
CM 5-6	1,30	97516656	**941,21**	97516711	**951,90**	1,20	98945987	**772,38**	98802030	**783,06**
CM 5-7	1,30	97516657	**1 044,48**	97516712	**1 055,16**	1,50	98668861	**875,64**	98870318	**886,32**
CM 5-8	1,30	97516658	**1 068,37**	96806855	**1 079,05**	2,20	98979485	**899,52**	98870319	**910,21**
CM 5-9	1,70	97515050	**1 203,69**	97516714	**1 214,38**	2,20	98979488	**1 019,97**	99203921	**1 030,66**
CM 5-10	1,70	97515061	**1 239,51**	97516716	**1 250,20**	2,20	98979445	**1 055,80**	99203923	**1 066,48**
CM 5-11	1,70	96935475	**1 311,99**	97516718	**1 322,68**	2,20	99131402	**1 128,28**	99111467	**1 138,96**
CM 5-12						3,00	98979448	**1 346,35**	99203924	**1 357,03**
CM 5-13						3,00	98979449	**1 392,23**	99111468	**1 402,92**
CM 10-1	0,67	97516660	**675,38**	97516720	**696,74**	0,65	96943183	**658,20**	96806982	**679,57**
CM 10-2	1,30	96943217	**927,80**	96943232	**949,18**	1,50	98665164	**758,95**	98794886	**780,33**
CM 10-3	1,70	96943250	**1 134,98**	96806981	**1 156,34**	2,20	98664185	**951,27**	98847193	**972,63**
CM 10-4						3,00	98946033	**1 350,91**	98666397	**1 272,82**
CM 10-5						3,00	98917310	**1 318,91**	99203927	**n.z.**
CM 10-6						4,00	98979300	**1 414,85**	99203928	**n.z.**
CM 10-7						5,50	98979312	**1 530,07**	99111485	**1 551,44**
CM 10-8						5,50	98761008	**1 823,35**	98947235	**1 844,71**
CM 15-1	1,20	97516661	**1 264,44**	97516723	**1 285,81**	1,10	99131455	**1 095,60**	99203929	**n.z.**
CM 15-2	1,70	97516662	**1 437,48**	97516725	**1 458,85**	2,20	99131456	**1 253,76**	99111492	**1 275,13**
CM 15-3						4,00	98979347	**1 448,57**	98847194	**1 469,95**
CM 15-4						5,50	98979361	**1 654,93**	98847195	**1 676,29**
CM 25-1	1,70	97516666	**1 355,99**	97516728	**1 377,36**	2,20	98687477	**1 172,28**	99203931	**n.z.**
CM 25-2						4,00	98880198	**1 638,19**	99203932	**1 707,65**
CM 25-3						5,80	98838915	**2 027,59**	99203944	**n.z.**
CM 25-4						7,40	99205261	**2 490,27**	99205274	**2 404,96**

Grupa rabatowa G1

Dane techniczne i inne uszczelnienia wału patrz katalog pomp
Baza cen wg naszych „Warunków sprzedaży i dostaw" – do podanych cen dolicza się ustawowe stawki VAT.
Zmiany techniczne zastrzeżone.

Poziome pompy wielostopniowe z wlotem osiowym i silnikami ze zintegrowaną przetwornicą częstotliwości.
Uszczelnienie wału AQQE/AQQV. Wykonanie materiałowe
CM A - żeliwo szare/ stal nierdzewna 1.4301
CM I - stal nierdzewna 1.4301
CM G - stal nierdzewna 1.4401

CME A (Żeliwo szare) 1 x 200– 240 V 50/60 Hz (Napięcie zasilania U)						CME A (Żeliwo szare) 3x380-500 (lub 480) V 50/60 Hz (Napięcie zasilania S lub L)				
										Grupa rabatowa G1
Typ	Moc silnika P_2 [kW]	Nr katalogowy AQQE	Cena EUR	Nr katalogowy AQQV	Cena EUR	Moc silnika P_2 [kW]	Nr katalogowy AQQE	Cena EUR	Nr katalogowy AQQV	Cena EUR
CME 1-2	0,55	98394755	**842,82**	98394756	**846,85**					
CME 1-3	0,55	98394764	**865,29**	98394766	**869,34**					
CME 1-4	0,55	98394774	**915,30**	98394775	**919,35**					
CME 1-5	1,10	98394940	**972,82**	98394952	**976,86**					
CME 3-2	0,55	98394784	**849,30**	98394785	**853,34**					
CME 3-3	1,10	98394976	**925,63**	98394977	**929,68**					
CME 3-4	1,10	98394985	**957,02**	98394987	**961,07**					
CME 3-5	1,10	98394997	**1 060,90**	98394998	**1 064,95**					
CME 5-2	1,10	98395006	**900,92**	98395007	**904,98**					
CME 5-3	1,10	98395019	**945,88**	98395020	**949,94**					
CME 5-4						1,50	98395370	**1 396,04**	98395371	**1 400,10**
CME 5-5						2,20	98396716	**1 752,85**	98396717	**1 756,90**
CME 10-1	1,10	98394928	**1 039,64**	98394925	**1 047,95**					
CME 10-2						2,20	98396235	**1 657,07**	98396156	**1 665,36**
CME 10-3						4,00	99077758	**2 338,48**	99157606	**2 346,79**
CME 15-1						2,20	98396533	**1 977,82**	98396379	**1 986,13**
CME 15-2						4,00	99077761	**2 519,12**	99157611	**2 527,41**
CME 15-3						7,50	99077763	**3 318,59**	99157631	**3 326,89**
CME 25-1						3,00	99077765	**2 381,61**	99157633	**2 389,92**
CME 25-2						7,50	99077767	**3 431,38**	99157635	**3 439,69**

Dane techniczne i inne uszczelnienia wału patrz katalog pomp

Baza cen wg naszych „Warunków sprzedaży i dostaw" – do podanych cen dolicza się ustawowe stawki VAT.
Zmiany techniczne zastrzeżone.

Poziome pompy wielostopniowe z wlotem osiowym i silnikami ze zintegrowaną przetwornicą częstotliwości.
Uszczelnienie wału AQQE/AQQV. Wykonanie materiałowe
CM A - żeliwo szare/ stal nierdzewna 1.4301
CM I - stal nierdzewna 1.4301
CM G - stal nierdzewna 1.4401

CME I (1.4301) 1 x 200 – 240 V 50/60 Hz (Napięcie zasilania U)						CME I (1.4301) 3x380-500 (lub 480) V 50/60 Hz (Napięcie zasilania S lub L) Grupa rabatowa G1				
Typ	Moc silnika P_2 [kW]	Nr katalogowy AQQE	Cena EUR	Nr katalogowy AQQV	Cena EUR	Moc silnika P_2 [kW]	Nr katalogowy AQQE	Cena EUR	Nr katalogowy AQQV	Cena EUR
CME 1-2	0,55	98394750	**970,41**	98394751	**980,66**					
CME 1-3	0,55	98394760	**995,54**	98394761	**1 005,88**					
CME 1-4	0,55	98394770	**1 029,74**	98394771	**1 039,98**					
CME 1-5	1,10	98394937	**1 082,97**	98394938	**1 093,31**					
CME 1-6	1,10	98394957	**1 128,74**	98394958	**1 139,07**					
CME 1-7	1,10	98394963	**1 163,17**	98394964	**1 173,49**					
CME 1-8	1,10	98394967	**1 215,61**	98394968	**1 225,94**					
CME 1-9						1,50	98395354	**1 580,55**	98428159	**n.z.**
CME 3-2	0,55	98394780	**970,38**	98394781	**980,72**					
CME 3-3	1,10	98394972	**1 044,71**	98394973	**1 055,03**					
CME 3-4	1,10	98394981	**1 078,73**	98394982	**1 089,06**					
CME 3-5	1,10	98394993	**1 137,66**	98394994	**1 147,97**					
CME 3-6						1,50	98395359	**1 500,74**	98395360	**1 511,06**
CME 3-7						1,50	98395366	**1 575,86**	98395367	**1 586,19**
CME 3-8						2,20	98396708	**1 856,59**	98396707	**1 866,83**
CME 3-9						2,20	98396713	**1 883,93**	98396711	**1 894,28**
CME 5-2	1,10	98395001	**1 030,93**	98395002	**1 041,27**					
CME 5-3	1,10	98395013	**1 076,49**	98395014	**1 086,82**					
CME 5-4						1,50	98395373	**1 548,73**	98395374	**1 559,05**
CME 5-5						2,20	98396719	**1 842,96**	98396720	**1 853,29**
CME 5-6						2,20	98396729	**1 888,53**	98396730	**1 898,85**
CME 5-7						3,00	99077754	**2 112,29**	99158451	**2 122,61**
CME 5-8						3,00	99073792	**2 276,52**	99158494	**2 286,85**
CME 10-1	1,10	98394930	**1 217,54**	98394931	**1 239,52**					
CME 10-2						2,20	98396267	**1 841,94**	98396198	**1 862,61**
CME 10-3						4,00	99077759	**2 534,91**	99158496	**2 555,56**
CME 10-4						5,50	99077760	**2 890,91**	99158497	**2 911,55**
CME 10-5						5,50	99073816	**2 970,69**	99158499	**2 991,35**
CME 15-1						2,20	98396593	**2 076,65**	98396640	**2 097,31**
CME 15-2						4,00	99077762	**2 769,41**	99158500	**2 790,06**
CME 15-3						7,50	99077764	**3 525,13**	99158503	**3 545,80**
CME 25-1						3,00	99077766	**2 596,67**	99158506	**2 617,33**
CME 25-2						7,50	99077768	**3 803,17**	99158508	**3 823,83**

Dane techniczne i inne uszczelnienia wału patrz katalog pomp

Baza cen wg naszych „Warunków sprzedaży i dostaw" – do podanych cen dolicza się ustawowe stawki VAT.
Zmiany techniczne zastrzeżone.

CM, CME

Poziome pompy wielostopniowe z wlotem osiowym i silnikami ze zintegrowaną przetwornicą częstotliwości.
Uszczelnienie wału AQQE/AQQV. Wykonanie materiałowe
CM A - żeliwo szare/ stal nierdzewna 1.4301
CM I - stal nierdzewna 1.4301
CM G - stal nierdzewna 1.4401

CME G (1.4401) 1 x 200 – 240 V 50/60 Hz (Napięcie zasilania U)

CME G (1.4401) 3x380-500 (lub 480) V 50/60 Hz (Napięcie zasilania S lub L)

Grupa rabatowa G1

Typ	Moc silnika P_2 [kW]	Nr katalogowy	Cena EUR	Nr katalogowy	Cena EUR	Moc silnika P_2 [kW]	Nr katalogowy	Cena EUR	Nr katalogowy	Cena EUR
CME 1-2	0,55	98394748	**1 062,92**	98394749	**1 073,26**					
CME 1-3	0,55	98394758	**1 114,16**	98394759	**1 124,49**					
CME 1-4	0,55	98394768	**1 160,54**	98394769	**1 170,86**					
CME 1-5	1,10	98394935	**1 214,80**	98394936	**1 225,13**					
CME 1-6	1,10	98394954	**1 238,09**	98394955	**1 248,42**					
CME 1-7	1,10	98394960	**1 280,49**	98394961	**1 291,47**					
CME 1-8	1,10	98394965	**1 359,83**	98394966	**1 370,82**					
CME 1-9						1,50	98395352	**1 722,06**	98395353	**1 732,40**
CME 3-2	0,55	98394777	**1 081,76**	98394779	**1 092,09**					
CME 3-3	1,10	98394970	**1 154,25**	98394971	**1 164,58**					
CME 3-4	1,10	98394979	**1 189,09**	98394980	**1 199,41**					
CME 3-5	1,10	98394989	**1 253,89**	98394990	**1 264,10**					
CME 3-6						1,50	98395356	**1 620,21**	98395357	**1 630,54**
CME 3-7						1,50	98395362	**1 745,76**	98395364	**1 756,08**
CME 3-8						2,20	98396705	**2 043,44**	98396706	**2 053,76**
CME 3-9						2,20	98396709	**2 078,46**	98396710	**2 088,80**
CME 5-2	1,10	98395003	**1 154,25**	98394999	**1 164,58**					
CME 5-3	1,10	98395009	**1 212,16**	98395008	**1 222,50**					
CME 5-4						1,50	98395375	**1 678,13**	98395372	**1 688,45**
CME 5-5						2,20	98396721	**2 001,93**	98396718	**2 012,24**
CME 5-6						2,20	98396725	**2 083,13**	98396726	**2 093,46**
CME 5-7						3,00	99176057	**n.z.**	99180760	**2 335,04**
CME 5-8						3,00	99176058	**n.z.**	99180865	**2 544,02**
CME 10-1	1,10	98394932	**1 366,09**	98394929	**1 388,08**					
CME 10-2						2,20	98396306	**2 009,82**	98396024	**2 030,48**
CME 10-3						4,00	99176091	**2 737,77**	99180977	**2 774,46**
CME 10-4						5,50	99176092	**n.z.**	99181061	**3 186,14**
CME 10-5						5,50	99176105	**3 295,90**	99181075	**3 327,70**
CME 15-1						2,20	98396678	**2 268,01**	98396414	**2 288,67**
CME 15-2						4,00	99176124	**2 914,39**	99182149	**2 935,06**
CME 15-3						7,50	99176125	**3 695,66**	99182159	**3 758,42**
CME 25-1						3,00	99176126	**3 026,30**	99182207	**2 960,03**
CME 25-2						7,50	99176127	**4 019,67**	99182244	**4 062,78**

Dane techniczne i inne uszczelnienia wału patrz katalog pomp

Baza cen wg naszych „Warunków sprzedaży i dostaw" – do podanych cen dolicza się ustawowe stawki VAT.
Zmiany techniczne zastrzeżone.

Zestawy kołnierzy do pomp CM(E) (DIN/ANSI/JIS) (Stal nierdzewna EN 1.4408)

Grupa rabatowa P1

Typ	Gwint pompy	Przyłącze rurowe	Nr katalogowy	Cena EUR
CM(E) 1 i 3	Rp	DN 32	96904693	90,67
	NPT		96904705	90,67
CM(E) 5	Rp	DN 32	96904696	94,31
	NPT		96904708	90,67
CM(E) 10	Rp	DN 40	96904699	137,82
	NPT		96904711	137,82
CM(E) 15 i 25	Rp	DN 40	96904702	184,97
	NPT		96904714	184,97

Podane ceny dotyczą dwóch kołnierzy.

Przeciwkołnierze do pomp CM(E) -A (Żeliwo szare EN-GJL-200)

Grupa rabatowa P1

Typ	Opis	Przyłącze	Ciśnienie nom. [bar]	Nr katalogowy	Cena EUR
CM(E)-A 1, 3 i 5	Gwintowane	Rp 1¼	16 wg EN 1092-2	00419901	32,88
	Do wspawania	32 mm	25 wg EN 1092-2	00419902	32,88
CM(E)-A 10	Gwintowane	Rp 1½	16 wg EN 1092-2	00429902	40,16
	Gwintowane	Rp 2	16 wg EN 1092-2	00429904	40,16
	Do wspawania	40 mm	25 wg EN 1092-2	00429901	43,83
	Do wspawania	50 mm	40, kołnierz specjalny	00429903	n.z.
CM(E)-A 15 i 25	Gwintowane	Rp 2	16 wg EN 1092-2	00339903	47,47
	Gwintowane	Rp 2½	16 Sonderflansch	00339904	31,89
	Do wspawania	50 mm	25 wg EN 1092-2	00339901	58,40
	Do wspawania	65 mm	40, kołnierz specjalny	00339902	n.z.

Podane ceny dotyczą jednego kołnierza – do pompy potrzebne są dwie sztuki.

Przeciwkołnierze do pomp CM(E) -I/G (Stal nierdzewna EN 1.4571)

Grupa rabatowa P1

Typ	Opis	Przyłącze rurowe	Ciśnienie nom. [bar]	Nr katalogowy	Cena EUR
CM(E)-I/G 1, 3 i 5	Gwintowane	Rp 1¼	16 wg EN 1092-2	00415304	127,88
	Do wspawania	32 mm	25 wg EN 1092-2	00415305	164,37
CM(E)-I/G 10	Gwintowane	Rp 1½	16 wg EN 1092-2	00425245	127,82
	Do wspawania	40 mm	25 wg EN 1092-2	00425246	146,05
CM(E)-I/G 15 i 25	Gwintowane	Rp 2	16 wg EN 1092-2	00335254	146,05
	Do wspawania	50 mm	25 wg EN 1092-2	00335255	146,05

Podane ceny dotyczą jednego kołnierza – do pompy potrzebne są dwie sztuki.

Złącza do pomp CM(E) (Stal nierdzewna EN 1.4408)

Grupa rabatowa P1

Typ	Opis	Przyłącze	Nr katalogowy Tri-Clamp	Cena EUR	Nr katalogowy PJE	Cena EUR
CM(E) 1 i 3i 5	Rp	DN 32	96904695	47,14	96904694	47,14
	NPT		96904707	47,14	96904706	47,14
CM(E) 5	Rp	DN 32	96904698	47,14	96904697	50,77
	NPT		96904710	47,14	96904709	50,77
CM(E) 10 25	Rp	DN 40	96904701	68,92	96904700	72,54
	NPT		96904713	68,92	96904712	72,54
CM(E) 15 i 25	Rp	DN 50	96904704	83,42	96904703	90,67
	NPT		96904716	83,42	96904715	90,67

Podane ceny dotyczą dwóch złączy.

Baza cen wg naszych „Warunków sprzedaży i dostaw” – do podanych cen dolicza się ustawowe stawki VAT.
Zmiany techniczne zastrzeżone.

Zestawy podnoszenia ciśnienia - jedno i wielopompowe

Ceny na zapytanie

GRUNDFOS
iSOLUTIONS

be
think
innovate

GRUNDFOS

SZYBKA WYSYŁKA WYBRANYCH ZESTAWÓW

Nieustannie staramy się zwiększać poziom zadowolenia klienta

We współpracy handlowej często czynnikiem warunkującym sukces handlowy jest szybkość realizacji zamówienia. Wprowadzając specjalny program ekspresowej realizacji wybranych pomp CR, zestawów podnoszenia ciśnienia Hydro MPC i Multi-E zadbaliśmy o to, aby nikt nie marnował czasu z powodu długiego terminu dostawy. Dzięki temu, każda inwestycja, kontrakt, zamówienie może być zrealizowana w naprawdę rekordowym czasie.

GRUNDFOS HYDRO EKSPRES
To specjalna usługa polegająca na szybkiej wysyłce wybranych modeli zestawów hydroforowych typu Hydro Multi-E oraz Hydro MPC i Hydro Solo-E

Grundfos opracował program logistyczny, który zapewnia utrzymywanie stanu magazynowego określonych modeli pomp i typowielkości tak, aby po złożeniu zamówienia dostawa mogła być zrealizowana bez zbędnej zwłoki.

Wykaz urządzeń objętych programem HYDRO EKSPRES znajduje się na stronie produktowej / grundfos.pl

Twoja korzyść i zadowolenie to nasz priorytet!

GRUNDFOS HYDRO EKSPRES

GRUNDFOS HYDRO EKSPRES
EKSPRESOWA REALIZACJA ZAMÓWIENIA

Program szybkich dostaw zestawów podnoszenia ciśnienia, Grundfos Hydro Ekspres, umożliwia realizację zamówień zestawów objętych tym programem w ekspresowym tempie
Program obejmuje najczęściej do tej pory zamawiane zestawy - od prostego zestawu CMBE do najbardziej zaawansowanego HYDRO MPC-E.
Numery katalogowe zestawów objętę programem szybkich dostaw - patrz następna strona.

Specyfikacja zestawów objętych programem szybkich dostaw

CMBE - jednopompowe zestawy podnoszenia ciśnienia
Ustawienie wartości zadanej z panelu pompy lub pilota Grundfos GO; Pompa: pozioma wielostopniowa CME (płaszcz, wał, wirnik/komora): 1.4301; Silnik: z magnesami trwałymi o zmiennej prędkości (zintegrow. przetwornica częstotliwości), klasa IE5; Elementy: złączka 5-drogowa (1.4301) z zaworem zwrotym; przeponowe naczynie wzbiorcze; manometr, przetwornik ciśnienia 0-10 bar. Zabezpieczenie przed suchobiegiem: z próbą rozruchu po suchobiegu (wersja D) lub z łącznikiem ciśnienia po stronie ssawnej (wersja B); Zasilanie: 1 x 200-240 V, 50/60 Hz z przewodem 1,5 m i wtyczką Schuko. Cechy: stałe ciśnienie, kompaktowa budowa, łatwy montaż, niski poziom hałasu.

CMBE TWIN - dwupompowe zestawy podnoszenia ciśnienia
Ustawienie wartości zadanej z panelu pompy lub z aplikacji Grundfos GO; Pompa: wielostopniowa CME (płaszcz, wał, wirnik/komora): 1.4301); Silnik: z magnesami trwałymi o zmiennej prędkości (zintegrow. przetwornica częstotliwości), klasa IE5; Elementy zestawu: złączki 5-drog. (1.4301) z zaworem zwrotym; 2 x przeponowe naczynie wzbiorcze; 2x manometr, 2x przetwornik ciśnienia 0-10 bar. Zabezpieczenie przed suchobiegiem: z próbą rozruchu po suchobiegu; Zasilanie: 1 x 200-240 V, 50/60 Hz z wtyczką Schuko lub skrzynką bezpiecznikową. Cechy: utrzymanie stałego ciśnienia, praca kaskadowa, automatyczna zamiana pomp, funkcja Multi- Master, łatwy montaż. Akcesoria: Zestaw kolektorów (tłoczny i ssawny) ułatwia podłączenie pomp do instalacji.

HYDRO SOLO-E OPTIMUM - jednopompowe zestawy podnoszenia ciśnienia
Wbudowany graficzny wyświetlacz, ustawienie wartości zadanej z panelu pompy; Pompa: wielostopniowa pionowa CRIE (płaszcz, wał, wirnik/komora): EN 1.4301; Silnik: z magnesami trwałymi o zmiennej prędkości (zintegrow. przetwornica częstotliwości), klasa IE5; Elementy: rama podstawy (st.nierdz.), 4x nóżki antywibracyjne, kolektor ssawy i tłoczny (st.nierdz.), zawór zwrotny po stronie ssawnej, przeponowe naczynie wzbiorcze, manometr, przetwornik ciśnienia, zabezp. przed suchob.: Wstępnie zaprogramowane funkcje: szacowanie przepływu, zabepieczenie przed kawitacją.

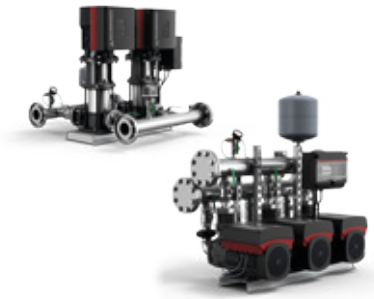

HYDRO MULTI-E (CME/CRIE) - wielopompowe zestawy podnoszenia ciśnienia
Ustawienie wartości zadanej z panelu pompy lub pilota Grundfos GO; Pompy: wielostopniowe poziome CME-I lub pionowe CRIE (płaszcz, wał, wirnik/komora): 1.4301; Silnik: z magnesami trwałymi o zmiennej prędkości (zintegrow. przetwornica częstotliwości), klasa IE5; Elementy: rama podstawy (st.nierdz.), kolektor ssawny i tłoczny w wykonaniu higienicznym (st.nierdz. 1.4571), zawory zwrotne, membranowy zbiornik ciśnieniowy, manometr (str. tłoczna), 2 x przetwornik ciśnienia (1 zapasowy), zabezp. przed suchob. (łącznik ciśnienia po stronie ssawnej), skrzynka bezpiecznikowa z wyłącznikiem głównym. Zasilanie: 3 x 380-415, PE, 50/60 Hz. Cechy: utrzymanie stałego ciśnienia, praca kaskadowa, automatyczna zamiana pomp, funkcja Multi-Master (rezerwowy przetworniki ciśnienia: jeśli pompa główna ulegnie awarii, druga pompa przejmuje sterowanie); sterowanie kaskadowe, praca naprzemienna pomp; funkcja STOP - wykrywanie małego przepływu, łagodny wzrost ciśnienia.

HYDRO MPC-E (CRIE) - wielopompowe zestawy podnoszenia ciśnienia
Jednostka sterująca CU352 z: dużym kolorowym ekranem do ustawień i wyświetlania parametrów pracy, różne funkcje oszczędzania energii. Pompy: wielostopniowe pionowe CRIE (płaszcz, wał, wirnik/komora): EN 1.4301/AISI 304); Silnik: z magnesami trwałymi o zmiennej prędkości (klasa IE5); Elementy: rama podstawy (st. nierdz.), kolektor ssawy i tłoczny w wykonaniu higienicznym (st.nierdz. 1.4571), zawory zwrotne, membranowy zbiornik ciśnieniowy, manometr (str. tłoczna), rezerwowy przetwornik ciśnienia, zabezp. przed suchob. (łącznik ciśnienia po stronie ssawnej). Zasilanie: 3 x 380-415, N, PE, 50/60 Hz. Hydro MPC-E to wielofunkcyjny i najinteligentniejszy zestaw podnoszenia ciśnienia w ofercie Grundfos.

CMBE - jednopompowy zestaw podnoszenia ciśnienia

Typ	Nr katalogowy	Liczba pomp	Typ pompy	[kW]	Zbiornik	Łącznik ciśnienia (str. ssawna)
CMBE 1-44 IUCCDA 1x200-240V	98374697	1	CME 1-3	0,55	2l	-
CMBE 1-44 IUCCGA 1x220-240V	98563698	1	CME 1-3	0,55	2l	Tak
CMBE 1-75 IUCCDA 1x200-240V	98374698	1	CME 1-5	1,1	2l	-
CMBE 1-75 IUCCGA 1x220-240V	98563702	1	CME 1-5	1,1	2l	Tak
CMBE 3-30 IUCCDA 1x200-240V	98374700	1	CME 3-2	1,1	2l	-
CMBE 3-30 IUCCGA 1x200-240V	98563707	1	CME 3-2	1,1	2l	Tak
CMBE 3-62 IUCCDA 1x200-240V	98374701	1	CME 3-4	1,1	2l	-
CMBE 3-62 IUCCGA 1x200-240V	98563709	1	CME 3-4	1,1	2l	Tak
CMBE 3-93 IUCCDA 1x200-240V	98374702	1	CME 3-6	1,5	2l	-
CMBE 5-31 IUCCDB 1x200-240V	98374703	1	CME 5-2	1,5	2l	-
CMBE 5-31 IUCCGA 1x200-240V	98563725	1	CME 5-2	1,5	2l	Tak
CMBE 5-62 IUCCDB 1x200-240V	98374704	1	CME 5-4	1,5	2l	-
CMBE 5-62 IUCCGA 1x220-240V	98563727	1	CME 5-4	1,5	2l	Tak
CMBE 10-54 IUCCDC 1x200-240V	98382202	1	CME 10-2	2,2	2l	-

CMBE TWIN - dwupompowy zestaw podnoszenia ciśnienia

Typ	Nr katalogowy	Liczba pomp	Typ pompy	[kW]	Zbiornik	Podłączenie elektryczne
CMBE Twin 3-30 1x230 50/60 Hz Schuko	99219419	2	CME 3-2	1,1	2 x 2l	Wtyczka Schuko
CMBE TWIN 3-62 1x230 50/60 Hz Schuko	99219420	2	CME 3-4	1,1	2 x 2l	Wtyczka Schuko
CMBE TWIN 3-62 1x230 50/60 Hz	99220844	2	CME 3-4	1,1	2 x 2l	Skrzynk. bezpieczn.
CMBE TWIN 3-93 1x230 50/60 Hz Schuko	99219421	2	CME 3-4	1,1	2 x 2l	Wtyczka Schuko
CMBE TWIN 3-93 1x230 50/60 Hz	99220845	2	CME 3-6	1,5	2 x 2l	Skrzynk. bezpieczn.
CMBE TWIN 5-62 1x230 50/60 Hz Schuko	99219423	2	CME 5-4	1,5	2 x 2l	Wtyczka Schuko
CMBE TWIN 5-62 1x230 50/60 Hz	99220847	2	CME 5-4	1,5	2 x 2l	Skrzynk. bezpieczn.

HYDRO SOLO-E OPTIMUM - jednopompowy zestaw podnoszenia ciśnienia

Typ	Nr katalogowy	Liczba pomp	Typ pompy	[kW]	Zbiornik	Zasilanie
Hydro Solo E CRIE 3-7 U8 X-A-BD-A	99432874	1	CRIE 3-7	0,75	18l	1 x 200-240
Hydro Solo E CRIE 5-5 U8 X-A-BD-A	99432875	1	CRIE 5-5	1,1	18l	1 x 200-240
Hydro Solo E CRIE 5-9 U2 X-A-BD-A	99432877	1	CRIE 5-9	2,2	18l	3 x 380-500
Hydro Solo E CRIE 10-3 U8 X-A-BD-A	99432878	1	CRIE 10-3	1,5	18l	1 x 200-240
Hydro Solo E CRIE 10-3 U2 X-A-BD-A	99432879	1	CRIE 10-3	2,2	18l	3 x 380-500
Hydro Solo E CRIE 15-2 U2 X-A-BD-A	99432880	1	CRIE 15-2	3	18l	3 x 380-500

HYDRO MULT-E (CME/CRIE) - wielopompowe zestawy podnoszenia ciśnienia

Typ	Nr katalogowy	Liczba pomp	Typ pompy	[kW]	Zbiornik	Podłączenie elektryczne
Hydro Multi-E 2 CME 3-5 U1 A-A-A-A	98486648	2	CME 3-5	1.1	8l	3x 380-415V, N, PE
Hydro Multi-E 2 CME 5-3 U1 A-A-A-A	98486650	2	CME 5-3	1.1	18l	3 x 380-415V, PE
Hydro Multi-E 2 CME 5-4 U2 A-A-A-A	98486695	2	CME 5-4	1.5	18l	3 x 380-415V, PE
Hydro Multi-E 2 CME 5-5 U2 A-A-A-A	98486749	2	CME 5-5	2.2	18l	3 x 380-415V, PE
Hydro Multi-E 2 CME 10-2 U2 A-A-A-A	98486751	2	CME 10-2	2.2	25l	3 x 380-415V, PE
Hydro Multi-E 2 CME 10-3 U2 A-A-A-A	99133611	2	CME 10-3	4,0	25l	3 x 380-415V, PE
Hydro Multi-E 2 CRIE 3-4 U1 A-A-A-A	98486569	2	CRIE 3-4	0.55	8l	3 x 380-415V, N, PE
Hydro Multi-E 3 CRIE 3-4 U1 A-A-A-A	98486585	3	CRIE 3-4	0.55	8l	3 x 380-415V, N, PE
Hydro Multi-E 2 CRIE 3-5 U1 A-A-A-A	98486615	2	CRIE 3-5	0.75	8l	3 x 380-415V, N, PE
Hydro Multi-E 3 CRIE 3-5 U1 A-A-A-A	98486631	3	CRIE 3-5	0.75	8l	3 x 380-415V, N, PE
Hydro Multi-E 2 CRIE 3-8 U1 A-A-A-A	98486672	2	CRIE 3-8	1.1	8l	3 x 380-415V, N, PE
Hydro Multi-E 3 CRIE 3-8 U1 A-A-A-A	98486676	3	CRIE 3-8	1.1	8l	3 x 380-415V, N, PE
Hydro Multi-E 2 CRIE 5-4 U1 A-A-A-A	98486674	2	CRIE 5-4	1.1	18l	3 x 380-415V, N, PE
Hydro Multi-E 3 CRIE 5-4 U1 A-A-A-A	98486678	3	CRIE 5-4	1.1	18l	3 x 380-415V, N, PE
Hydro Multi-E 2 CRIE 5-5 U2 A-A-A-A	98486723	2	CRIE 5-5	1.5	18l	3 x 380-415V, PE
Hydro Multi-E 3 CRIE 5-5 U2 A-A-A-A	98486731	3	CRIE 5-5	1.5	18l	3 x 380-415V, PE
Hydro Multi-E 2 CRIE 5-9 U2 A-A-A-A	98486772	2	CRIE 5-9	2.2	12l	3 x 380-415V, PE
Hydro Multi-E 3 CRIE 5-9 U2 A-A-A-A	98486777	3	CRIE 5-9	2.2	12l	3 x 380-415V, PE
Hydro Multi-E 2 CRIE 10-3 U2 A-A-A-A	98486773	2	CRIE 10-3	2.2	25l	3 x 380-415V, PE
Hydro Multi-E 3 CRIE 10-3 U2 A-A-A-A	98486778	3	CRIE 10-3	2.2	25l	3 x 380-415V, PE
Hydro Multi-E 2 CRIE 10-5 U2 A-A-A-A	99133117	2	CRIE 10-5	3,0	25l	3 x 380-415V, PE
Hydro Multi-E 3 CRIE 10-5 U2 A-A-A-A	99133119	3	CRIE 10-5	3,0	25l	3 x 380-415V, PE

HYDRO MPC-E (CRIE) - wielopompowe zestawy podnoszenia ciśnienia

Typ	Nr katalogowy	Liczba pomp	Typ pompy	[kW]	Zbiornik	Podłączenie elektryczne
Hydro MPC-E 2 CRIE 5-4-A-GHJ	98658783	2	CRIE 5-4	1,1	18l	3 x 380-415V, N, PE
Hydro MPC-E 3 CRIE 5-4 U1 A-A-A-GHJ	98659401	3	CRIE 5-4	1,1	18l	3 x 380-415V, N, PE
Hydro MPC-E 2 CRIE 5-5 U2 A-A-A-GHJ	99173786	2	CRIE 5-5	1,5	18l	3 x 380-415V, N, PE
Hydro MPC-E 3 CRIE 5-5 U2 A-A-A-GHJ	99173787	3	CRIE 5-5	1,5	18l	3 x 380-415V, N, PE
Hydro MPC-E 2 CRIE 5-9 U2 A-A-A-GHJ	98659378	2	CRIE 5-9	2,2	12l	3 x 380-415V, N, PE
Hydro MPC-E 3 CRIE 5-9 U2 A-A-A-GHJ	98659403	3	CRIE 5-9	2,2	12l	3 x 380-415V, N, PE
Hydro MPC-E 2 CRIE 10-3 U2 A-A-A-GHJ	98659407	2	CRIE 10-3	2,2	25l	3 x 380-415V, N, PE
Hydro MPC-E 3 CRIE 10-3 U2 A-A-A-GHJ	98659550	3	CRIE 10-3	2,2	25l	3 x 380-415V, N, PE
Hydro MPC-E 2 CRIE 10-5 U2 A-A-A-GHJ	99173790	2	CRIE 10-5	3	18l	3 x 380-415V, N, PE
Hydro MPC-E 3 CRIE 10-5 U2 A-A-A-GHJ	99173795	3	CRIE 10-5	3	18l	3 x 380-415V, N, PE
Hydro MPC-E 2 CRIE 15-3 U2 A-A-A-GHJ	99173797	2	CRIE 15-3	4	18l	3 x 380-415V, N, PE
Hydro MPC-E 3 CRIE 15-3 U2 A-A-A-GHJ	99173798	3	CRIE 15-3	4	18l	3 x 380-415V, N, PE
Hydro MPC-E 2 CRIE 15-4 U2 A-A-A-GHJ	99173802	2	CRIE 15-4	5,5	18l	3 x 380-415V, N, PE
Hydro MPC-E 3 CRIE 15-4 U2 A-A-A-GHJ	99173805	3	CRIE 15-4	5,5	18l	3 x 380-415V, N, PE

Pompy dozujące
Systemy dozowania

DDE | DDC | DDA | DME | DMX| DMH |
OXIPERM PRO

GRUNDFOS
iSOLUTIONS

be
think
innovate

GRUNDFOS

DDE, DDC, DDA

Cyfrowa membranowa pompa dozująca z silnikiem krokowym; nastawianie dawkowania (0,1 – 100 %) pokrętłem na stronie czołowej; wysoka trwałość dzięki membranie wykonanej całkowicie z teflonu; różne możliwości montażu (montaż na posadzce/montaż naścienny) dzięki uniwersalnej płycie montażowej.

Wariant sterowania DDE-B: praca ciągła z ręcznym nastawianiem dawkowania
Funkcje dodatkowe: brak
Wejścia: brak
Wyjścia: brak

Zakres nastaw: 1:1000 (np. 0,006 l/h do 6,0 l/h)
Powtarzalność: ± 5 %
Temperatura medium: -10 do +45°C
Napięcie zasilania: 1 x 110 – 240 VAC, 50 – 60 Hz, IP65, przewód 1,5 m z wtykiem EU z zestykiem ochronnym (Schuko)
Maks. wysokość ssania (praca): 6 m
Maks. lepkość bez zaworów sprężynowych: 50 mPas; maks. lepkość z zaworami sprężynowymi: DDE 6-10: 600 mPas; DDE 15-4: 500 mPas
Zestaw przyłączowy w zakresie dostawy (PP/PVC/PVDF): wąż 4/6 mm, 6/9 mm, 6/12 mm, 9/12 mm
Adapter przyłączowy (PP/PVC/PVDF): 91 83 56 91 (do rury PVC śr. zewn. 12 mm); 91 83 57 06 (do rury PVDV śr. zewn. 16 mm)
Zestaw przyłączowy (stal stopowa) w zakresie dostawy: gwint wewn. Rp ¼”
Zawory sprężynowe na zapytanie

Grupa rabatowa D1

Pokrętło do nastawiania dawkowania (0,1 – 100 %): przód

Wydajność Min. Q (l/h)	Wydajność Maks. Q (l/h)	Wydajność Maks. P (bar)	Materiały Głowica	Materiały Uszczelki	Materiały Kulki zaworów	Mechanika Zestaw montażowy[1]	WARIANT STEROWANIA DDE-B Typ	Nr katalogowy	Cena EUR
0,0060	6,0	10	PP	EPDM	Ceramika	Nie	DDE 6-10 B-PP/E/C-X-31U2U2FG	97720905	347,19
						Tak	DDE 6-10 B-PP/E/C-X-31I001FG	97720906	419,61
				FKM		Nie	DDE 6-10 B-PP/V/C-X-31U2U2FG	97720909	347,19
						Tak	DDE 6-10 B-PP/V/C-X-31I001FG	97720910	419,61
			PVC	EPDM		Nie	DDE 6-10 B-PVC/E/C-X-31U2U2FG	97720923	370,67
						Tak	DDE 6-10 B-PVC/E/C-X-31I001FG	97720924	443,07
				FKM		Nie	DDE 6-10 B-PVC/V/C-X-31U2U2FG	97720927	370,67
						Tak	DDE 6-10 B-PVC/V/C-X-31I001FG	97720928	443,07
				PTFE		Nie	DDE 6-10 B-PVC/T/C-X-31U2U2FG	97720931	459,32
						Tak	DDE 6-10 B-PVC/T/C-X-31I001FG	97720932	531,73
			PVDF	EPDM		Nie	DDE 6-10 B-PV/E/C-X-31U2U2FG	97720935	445,09
						Tak	DDE 6-10 B-PV/E/C-X-31I001FG	97720936	517,50
				FKM		Nie	DDE 6-10 B-PV/V/C-X-31U2U2FG	97720939	445,09
						Tak	DDE 6-10 B-PV/V/C-X-31I001FG	97720940	517,50
				PTFE		Nie	DDE 6-10 B-PV/T/C-X-31U2U2FG	97720943	533,75
						Tak	DDE 6-10 B-PV/T/C-X-31I001FG	97720944	606,15
			Stal nierdzewna	PTFE	Stal nierdzewna	Nie	DDE 6-10 B-SS/T/SS-X-31AAFG	97720947	999,66
0,015	15,0	4	PP	EPDM	Ceramika	Nie	DDE 15-4 B-PP/E/C-X-31U2U2FG	97720983	484,26
						Tak	DDE 15-4 B-PP/E/C-X-31I002FG	97720984	572,71
				FKM		Nie	DDE 15-4 B-PP/V/C-X-31U2U2FG	97720987	484,26
						Tak	DDE 15-4 B-PP/V/C-X-31I002FG	97720988	572,71
			PVC	EPDM		Nie	DDE 15-4 B-PVC/E/C-X-31U2U2FG	97720991	507,71
						Tak	DDE 15-4 B-PVC/E/C-X-31I002FG	97720992	596,17
				FKM		Nie	DDE 15-4 B-PVC/V/C-X-31U2U2FG	97720995	507,71
						Tak	DDE 15-4 B-PVC/V/C-X-31I002FG	97720996	596,17
				PTFE		Nie	DDE 15-4 B-PVC/T/C-X-31U2U2FG	97720999	596,36
						Tak	DDE 15-4 B-PVC/T/C-X-31I002FG	97721000	684,82
			PVDF	EPDM		Nie	DDE 15-4 B-PV/E/C-X-31U2U2FG	97721003	582,15
						Tak	DDE 15-4 B-PV/E/C-X-31I002FG	97721004	670,60
				FKM		Nie	DDE 15-4 B-PV/V/C-X-31U2U2FG	97721007	582,15
						Tak	DDE 15-4 B-PV/V/C-X-31I002FG	97721008	670,60
				PTFE		Nie	DDE 15-4 B-PV/T/C-X-31U2U2FG	97721011	670,80
						Tak	DDE 15-4 B-PV/T/C-X-31I002FG	97721012	759,26
			Stal nierdzewna	PTFE	Stal nierdzewna	Nie	DDE 15-4 B-SS/T/SS-X-31AAFG	97721015	1 136,77

1) Zestaw montażowy: 2 przyłącza głowicy dozującej, zawór stopowy, armatura dozująca (G ½”), przewód dozujący 6 m PE, przewód ssący 2 m PVC, przewód odpowietrzający 2 m PVC (4/6 mm). Materiały/wymiary są dostosowane do wykonania materiałowego pompy.

Baza cen wg naszych „Warunków sprzedaży i dostaw” – do podanych cen dolicza się ustawowe stawki VAT.
Zmiany techniczne zastrzeżone.

DDE, DDC, DDA

Cyfrowa membranowa pompa dozująca z silnikiem krokowym; nastawianie dawkowania (0,1 – 100 %) pokrętłem na stronie czołowej; wysoka trwałość dzięki membranie wykonanej całkowicie z teflonu; różne możliwości montażu (montaż na posadzce/montaż naścienny) dzięki uniwersalnej płycie montażowej.

Wariant sterowania DDE-P:	obsługa ręczna, dozowanie proporcjonalne (sygnał impulsowy)
Funkcje dodatkowe:	przycisk 100 % (odpowietrzanie), przełącznik praca ręczna/sygnał impulsowy, 1-stopniowe monitorowanie poziomów
Wejścia:	zewn. sterowanie wł./wył., sygnał impulsowy, 1-stopniowe monitorowanie poziomów
Wyjścia:	brak

Zakres nastaw:	1:1000 (np. 0,006 l/h do 6,0 l/h)
Powtarzalność:	± 5 %
Temperatura medium:	-10 do +45°C
Napięcie zasilania:	1 x 110 – 240 VAC, 50 – 60 Hz, IP65, przewód 1,5 m z wtykiem EU z zestykiem ochronnym (Schuko)
Maks. wysokość ssania (praca):	6 m

Maks. lepkość bez zaworów sprężynowych: 50 mPas; maks. lepkość z zaworami sprężynowymi: DDE 6-10: 600 mPas; DDE 15-4: 500 mPas
Zestaw przyłączowy w zakresie dostawy (PP/PVC/PVDF): wąż 4/6 mm, 6/9 mm, 6/12 mm, 9/12 mm
Adapter przyłączowy (PP/PVC/PVDF): 91 83 56 91 (do rury PVC śr. zewn. 12 mm); 91 83 57 06 (do rury PVDV śr. zewn. 16 mm)
Zestaw przyłączowy (stal stopowa) w zakresie dostawy: gwint wewn. Rp ¼”
Zawory sprężynowe na zapytanie

Grupa rabatowa D1

Pokrętło do nastawiania dawkowania (0,1 – 100 %): przód

WARIANT STEROWANIA DDE-P

Wydajność Min. Q (l/h)	Wydajność Maks. Q (l/h)	Wydajność Maks. P (bar)	Materiały Głowica	Materiały Uszczelki	Materiały Kulki zaworów	Mechanika Zestaw montażowy[1]	Typ	Nr katalogowy	Cena EUR
0,0060	6,0	10	PP	EPDM	Ceramika	Nie	DDE 6-10 P-PP/E/C-X-31U2U2FG	97720949	430,25
						Tak	DDE 6-10 P-PP/E/C-X-31I001FG	97720950	502,65
				FKM		Nie	DDE 6-10 P-PP/V/C-X-31U2U2FG	97720953	430,25
						Tak	DDE 6-10 P-PP/V/C-X-31I001FG	97720954	502,65
			PVC	EPDM		Nie	DDE 6-10 P-PVC/E/C-X-31U2U2FG	97720957	453,71
						Tak	DDE 6-10 P-PVC/E/C-X-31I001FG	97720958	526,13
				FKM		Nie	DDE 6-10 P-PVC/V/C-X-31U2U2FG	97720961	453,71
						Tak	DDE 6-10 P-PVC/V/C-X-31I001FG	97720962	526,13
				PTFE		Nie	DDE 6-10 P-PVC/T/C-X-31U2U2FG	97720965	542,37
						Tak	DDE 6-10 P-PVC/T/C-X-31I001FG	97720966	614,78
			PVDF	EPDM		Nie	DDE 6-10 P-PV/E/C-X-31U2U2FG	97720969	528,14
						Tak	DDE 6-10 P-PV/E/C-X-31I001FG	97720970	600,55
				FKM		Nie	DDE 6-10 P-PV/V/C-X-31U2U2FG	97720973	528,14
						Tak	DDE 6-10 P-PV/V/C-X-31I001FG	97720974	600,55
				PTFE		Nie	DDE 6-10 P-PV/T/C-X-31U2U2FG	97720977	616,79
						Tak	DDE 6-10 P-PV/T/C-X-31I001FG	97720978	689,21
			Stal nierdzewna	PTFE	Stal nierdzewna	Nie	DDE 6-10 P-SS/T/SS-X-31AAFG	97720981	1 082,73
0,015	15,0	4	PP	EPDM	Ceramika	Nie	DDE 15-4 P-PP/E/C-X-31U2U2FG	97721017	567,30
						Tak	DDE 15-4 P-PP/E/C-X-31I002FG	97721018	655,76
				FKM		Nie	DDE 15-4 P-PP/V/C-X-31U2U2FG	97721021	567,30
						Tak	DDE 15-4 P-PP/V/C-X-31I002FG	97721022	655,76
			PVC	EPDM		Nie	DDE 15-4 P-PVC/E/C-X-31U2U2FG	97721025	590,76
						Tak	DDE 15-4 P-PVC/E/C-X-31I002FG	97721026	679,21
				FKM		Nie	DDE 15-4 P-PVC/V/C-X-31U2U2FG	97721029	590,76
						Tak	DDE 15-4 P-PVC/V/C-X-31I002FG	97721030	679,21
				PTFE		Nie	DDE 15-4 P-PVC/T/C-X-31U2U2FG	97721033	679,41
						Tak	DDE 15-4 P-PVC/T/C-X-31I002FG	97721034	767,87
			PVDF	EPDM		Nie	DDE 15-4 P-PV/E/C-X-31U2U2FG	97721037	665,19
						Tak	DDE 15-4 P-PV/E/C-X-31I002FG	97721038	n.z.
				FKM		Nie	DDE 15-4 P-PV/V/C-X-31U2U2FG	97721041	665,19
						Tak	DDE 15-4 P-PV/V/C-X-31I002FG	97721042	753,66
				PTFE		Nie	DDE 15-4 P-PV/T/C-X-31U2U2FG	97721045	753,84
						Tak	DDE 15-4 P-PV/T/C-X-31I002FG	97721046	842,31
			Stal nierdzewna	PTFE	Stal nierdzewna	Nie	DDE 15-4 P-SS/T/SS-X-31AAFG	97721049	1 219,85

1) Zestaw montażowy: 2 przyłącza głowicy dozującej, zawór stopowy, armatura dozująca (G 1”), przewód dozujący 6 m PE, przewód ssący 2 m PVC, przewód odpowietrzający 2 m PVC (4/6 mm). Materiały/wymiary są dostosowane do wykonania materiałowego pompy.

Baza cen wg naszych „Warunków sprzedaży i dostaw” – do podanych cen dolicza się ustawowe stawki VAT.
Zmiany techniczne zastrzeżone.

DDE, DDC, DDA

Cyfrowa membranowa pompa dozująca z silnikiem krokowym; łatwa obsługa przy pomocy pokrętła z funkcją przycisku, ; 4-kolorowy podświetlany wyświetlacz (ostrzeżenie: kolor żółty; alarm: czerwony; praca: zielony; nastawianie: biały) z interfejsem użytkownika w wielu językach; wysoka trwałość dzięki membranie wykonanej całkowicie z teflonu; różne możliwości montażu (montaż na posadzce/montaż naścienny) dzięki uniwersalnej płycie montażowej.

Wariant sterowania DDC-A:	obsługa ręczna, dozowanie proporcjonalne (sygnał impulsowy)
Główne funkcje:	funkcja antykawitacyjna (obniżanie prędkości skoku ssania: 100 %, 50 %, 25 %), kalibracja, menu serwisowe
Wejścia:	zewn. sterowanie wł./wył., sygnał impulsowy, 2-stopniowe monitorowanie poziomów
Wyjścia:	brak

Zakres nastaw:	1:1000 (np. 0,006 l/h do 6,0 l/h)
Powtarzalność:	± 1 %
Temperatura medium:	-10 do +45°C
Napięcie zasilania:	1 x 110 – 240 VAC, 50 – 60 Hz, IP65, przewód 1,5 m z wtykiem EU z zestykiem ochronnym (Schuko)

Maks. wysokość ssania (praca): 6 m
Maks. lepkość bez zaworów sprężynowych: DDC 6-10/9-7: 50 mPas; DDC 300 mPas;
Maks. lepkość z zaworami sprężynowymi: DDC6-10: 2500 mPas; DDC 9-7/15-4: 2000 mPas
Zestaw przyłączowy w zakresie dostawy (PP/PVC/PVDF): wąż 4/6 mm, 6/9 mm, 6/12 mm, 9/12 mm
Adapter przyłączowy (PP/PVC/PVDF): 91 83 56 91 (do rury PVC śr. zewn. 12 mm); 91 83 57 06 (do rury PVDV śr. zewn. 16 mm)
Zestaw przyłączowy w zakresie dostawy (stal stopowa): gwint wewn. Rp¼”
Zawory sprężynowe na zapytanie

Opcje: 24 – 48 Volt DC

Konfiguracja wyświetlacza : przód (z możliwością zmiany na stronę lewą lub prawą)

Grupa rabatowa D1

WARIANT STEROWANIA DDC-A

Wydajność Min. Q (l/h)	Wydajność Maks. Q (l/h)	Wydajność Maks. P (bar)	Materiały Głowica	Materiały Uszczelki	Materiały Kulki zaworów	Mechanika Zestaw montażowy[1]	Typ	Nr katalogowy	Cena EUR
0,0060	6,0	10	PP	EPDM	Ceramika	Nie	**DDC 6-10 A-PP/E/C-F-31U2U2FG**	97721324	**644,33**
						Tak	**DDC 6-10 A-PP/E/C-F-31I001FG**	97721325	**716,74**
				FKM		Nie	**DDC 6-10 A-PP/V/C-F-31U2U2FG**	97721328	**644,33**
						Tak	**DDC 6-10 A-PP/V/C-F-31I001FG**	97721329	**716,74**
			PVC	EPDM		Nie	**DDC 6-10 A-PVC/E/C-F-31U2U2FG**	97721332	**667,79**
						Tak	**DDC 6-10 A-PVC/E/C-F-31I001FG**	97721333	**740,20**
				FKM		Nie	**DDC 6-10 A-PVC/V/C-F-31U2U2FG**	97721336	**667,79**
						Tak	**DDC 6-10 A-PVC/V/C-F-31I001FG**	97721337	**740,20**
				PTFE		Nie	**DDC 6-10 A-PVC/T/C-F-31U2U2FG**	97721340	**756,44**
						Tak	**DDC 6-10 A-PVC/T/C-F-31I001FG**	97721341	**828,86**
			PVDF	EPDM		Nie	**DDC 6-10 A-PV/E/C-F-31U2U2FG**	97721344	**742,23**
						Tak	**DDC 6-10 A-PV/E/C-F-31I001FG**	97721345	**814,64**
				FKM		Nie	**DDC 6-10 A-PV/V/C-F-31U2U2FG**	97721348	**742,23**
						Tak	**DDC 6-10 A-PV/V/C-F-31I001FG**	97721349	**814,64**
				PTFE		Nie	**DDC 6-10 A-PV/T/C-F-31U2U2FG**	97721352	**830,89**
						Tak	**DDC 6-10 A-PV/T/C-F-31I001FG**	97721353	**903,29**
			Stal nierdzewna	PTFE	Stal nierdzewna	Nie	**DDC 6-10 A-SS/T/SS-F-31AAFG**	97721356	**1 296,85**

1) Zestaw montażowy: 2 przyłącza głowicy dozującej, zawór stopowy, armatura dozująca (G ½”), przewód dozujący 6 m PE, przewód ssący 2 m PVC, przewód odpowietrzający 2 m PVC (4/6 mm). Materiały/wymiary są dostosowane do wykonania materiałowego pompy.

Baza cen wg naszych „Warunków sprzedaży i dostaw” – do podanych cen dolicza się ustawowe stawki VAT.
Zmiany techniczne zastrzeżone.

Grupa rabatowa D1

Wydajność Min. Q (l/h)	Wydajność Maks. Q (l/h)	Wydajność Maks. P (bar)	Materiały Głowica	Materiały Uszczelki	Materiały Kulki zaworów	Mechanika Zestaw montażowy[1]	WARIANT STEROWANIA DDC-A Typ	Nr katalogowy	Cena EUR
0,0090	9,0	7	PP	EPDM	Ceramika	Nie	**DDC 9-7 A-PP/E/C-F-31U2U2FG**	97721393	**644,33**
						Tak	**DDC 9-7 A-PP/E/C-F-31I002FG**	97721394	**732,78**
				FKM		Nie	**DDC 9-7 A-PP/V/C-F-31U2U2FG**	97721397	**644,33**
						Tak	**DDC 9-7 A-PP/V/C-F-31I002FG**	97721398	**732,78**
			PVC	EPDM		Nie	**DDC 9-7 A-PVC/E/C-F-31U2U2FG**	97721401	**667,79**
						Tak	**DDC 9-7 A-PVC/E/C-F-31I002FG**	97721402	**756,26**
				FKM		Nie	**DDC 9-7 A-PVC/V/C-F-31U2U2FG**	97721405	**667,79**
						Tak	**DDC 9-7 A-PVC/V/C-F-31I002FG**	97721406	**756,26**
				PTFE		Nie	**DDC 9-7 A-PVC/T/C-F-31U2U2FG**	97721409	**756,44**
						Tak	**DDC 9-7 A-PVC/T/C-F-31I002FG**	97721410	**844,91**
			PVDF	EPDM		Nie	**DDC 9-7 A-PV/E/C-F-31U2U2FG**	97721413	**742,23**
						Tak	**DDC 9-7 A-PV/E/C-F-31I002FG**	97721414	**n.z.**
				FKM		Nie	**DDC 9-7 A-PV/V/C-F-31U2U2FG**	97721417	**742,23**
						Tak	**DDC 9-7 A-PV/V/C-F-31I002FG**	97721418	**830,68**
				PTFE		Nie	**DDC 9-7 A-PV/T/C-F-31U2U2FG**	97721421	**830,89**
						Tak	**DDC 9-7 A-PV/T/C-F-31I002FG**	97721422	**919,34**
			Stal nierdzewna	PTFE	Stal nierdzewna	Nie	**DDC 9-7 A-SS/T/SS-F-31AAFG**	97721425	**1 296,81**
0,015	15,0	4	PP	EPDM	Ceramika	Nie	**DDC 15-4 A-PP/E/C-F-31U2U2FG**	97721461	**786,95**
						Tak	**DDC 15-4 A-PP/E/C-F-31I002FG**	97721462	**875,41**
				FKM		Nie	**DDC 15-4 A-PP/V/C-F-31U2U2FG**	97721465	**786,95**
						Tak	**DDC 15-4 A-PP/V/C-F-31I002FG**	97721466	**875,41**
			PVC	EPDM		Nie	**DDC 15-4 A-PVC/E/C-F-31U2U2FG**	97721469	**810,41**
						Tak	**DDC 15-4 A-PVC/E/C-F-31I002FG**	97721470	**898,86**
				FKM		Nie	**DDC 15-4 A-PVC/V/C-F-31U2U2FG**	97721473	**810,41**
						Tak	**DDC 15-4 A-PVC/V/C-F-31I002FG**	97721474	**898,86**
				PTFE		Nie	**DDC 15-4 A-PVC/T/C-F-31U2U2FG**	97721477	**899,07**
						Tak	**DDC 15-4 A-PVC/T/C-F-31I002FG**	97721478	**987,52**
			PVDF	EPDM		Nie	**DDC 15-4 A-PV/E/C-F-31U2U2FG**	97721481	**n.z.**
						Tak	**DDC 15-4 A-PV/E/C-F-31I002FG**	97721482	**n.z.**
				FKM		Nie	**DDC 15-4 A-PV/V/C-F-31U2U2FG**	97721485	**884,84**
						Tak	**DDC 15-4 A-PV/V/C-F-31I002FG**	97721486	**n.z.**
				PTFE		Nie	**DDC 15-4 A-PV/T/C-F-31U2U2FG**	97721489	**973,49**
						Tak	**DDC 15-4 A-PV/T/C-F-31I002FG**	97721490	**1 061,95**
			Stal nierdzewna	PTFE	Stal nierdzewna	Nie	**DDC 15-4 A-SS/T/SS-F-31AAFG**	97721493	**1 439,41**

1) Zestaw montażowy: 2 przyłącza głowicy dozującej, zawór stopowy, armatura dozująca (G ½"), przewód dozujący 6 m PE, przewód ssący 2 m PVC, przewód odpowietrzający 2 m PVC (4/6 mm). Materiały/wymiary są dostosowane do wykonania materiałowego pompy

Baza cen wg naszych „Warunków sprzedaży i dostaw" – do podanych cen dolicza się ustawowe stawki VAT.
Zmiany techniczne zastrzeżone.

DDE, DDC, DDA

Cyfrowa membranowa pompa dozująca z silnikiem krokowym; łatwa obsługa przy pomocy pokrętła z funkcją przycisku, ; 4-kolorowy podświetlany wyświetlacz (ostrzeżenie: kolor żółty; alarm: czerwony; praca: zielony; nastawianie: biały) z interfejsem użytkownika w wielu językach; wysoka trwałość dzięki membranie wykonanej całkowicie z teflonu; różne możliwości montażu (montaż na posadzce/montaż naścienny) dzięki uniwersalnej płycie montażowej

Wariant sterowania DDC-AR: obsługa ręczna, dozowanie proporcjonalne (sygnał impulsowy lub analogowy)

Główne funkcje:	funkcja antykawitacyjna (obniżanie prędkości skoku ssania: 100 %, 50 %, 25 %), kalibracja, menu serwisowe,
dowolnie	parametryzowalne przekaźniki wyjściowe
Wejścia:	zewn. sterowanie wł./wył., sygnał impulsowy, sygnał analogowy, 2-stopniowe monitorowanie poziomów
Wyjścia:	2 parametryzowalne przekaźniki wyjściowe: alarm/ostrzeżenie/praca/sygnał skoku

Zakres nastaw:	1:1000 (np. 0,006 l/h do 6,0 l/h)
Powtarzalność:	± 1 %
Temperatura medium:	-10 do +45°C
Napięcie zasilania:	1 x 110 – 240 VAC, 50 – 60 Hz, IP65, przewód 1,5 m z wtykiem EU z zestykiem ochronnym (Schuko)

Maks. wysokość ssania (praca): 6 m
Maks. lepkość bez zaworów sprężynowych: DDC 6-10/9-7: 50 mPas; DDC 300 mPas; maks. lepkość z zaworami sprężynowymi: DDC6-10: 2500 mPas; DDC 9-7/15-4: 2000 mPas
Zestaw przyłączowy w zakresie dostawy (PP/PVC/PVDF): wąż 4/6 mm, 6/9 mm, 6/12 mm, 9/12 mm
Adapter przyłączowy (PP/PVC/PVDF): 91 83 56 91 (do rury PVC śr. zewn. 12 mm); 91 83 57 06 (do rury PVDV śr. zewn. 16 mm)
Zestaw przyłączowy w zakresie dostawy (stal stopowa): gwint wewn. Rp ¼”
Zawory sprężynowe na zapytanie

Opcje: 24 – 48 V przyłącze prądu stałego

Konfiguracja wyświetlacza: przód (z możliwością zmiany na stronę lewą lub prawą)

Grupa rabatowa D1

WARIANT STEROWANIA DDC-AR

Wydajność Min. Q (l/h)	Wydajność Maks. Q (l/h)	Wydajność Maks. P (bar)	Materiały Głowica	Materiały Uszczelki	Materiały Kulki zaworów	Mechanika Zestaw montażowy[1)]	Typ	Nr katalogowy	Cena EUR
0,0060	6,0	10	PP	EPDM	Ceramika	Nie	**DDC 6-10 AR-PP/E/C-F-31U2U2FG**	97721358	**825,26**
						Tak	**DDC 6-10 AR-PP/E/C-F-31I001FG**	97721359	**897,67**
				FKM		Nie	**DDC 6-10 AR-PP/V/C-F-31U2U2FG**	97721362	**825,26**
						Tak	**DDC 6-10 AR-PP/V/C-F-31I001FG**	97721363	**897,67**
			PVC	EPDM		Nie	**DDC 6-10 AR-PVC/E/C-F-31U2U2FG**	97721366	**848,71**
						Tak	**DDC 6-10 AR-PVC/E/C-F-31I001FG**	97721367	**921,13**
				FKM		Nie	**DDC 6-10 AR-PVC/V/C-F-31U2U2FG**	97721370	**848,71**
						Tak	**DDC 6-10 AR-PVC/V/C-F-31I001FG**	97721371	**921,13**
				PTFE		Nie	**DDC 6-10 AR-PVC/T/C-F-31U2U2FG**	97721374	**937,37**
						Tak	**DDC 6-10 AR-PVC/T/C-F-31I001FG**	97721376	**1 009,78**
			PVDF	EPDM		Nie	**DDC 6-10 AR-PV/E/C-F-31U2U2FG**	97721379	**923,16**
						Tak	**DDC 6-10 AR-PV/E/C-F-31I001FG**	97721380	**995,57**
				FKM		Nie	**DDC 6-10 AR-PV/V/C-F-31U2U2FG**	97721383	**923,16**
						Tak	**DDC 6-10 AR-PV/V/C-F-31I001FG**	97721384	**995,57**
				PTFE		Nie	**DDC 6-10 AR-PV/T/C-F-31U2U2FG**	97721387	**1 011,81**
						Tak	**DDC 6-10 AR-PV/T/C-F-31I001FG**	97721388	**1 084,22**
			Stal nierdzewna	PTFE	Stal nierdzewna	Nie	**DDC 6-10 AR-SS/T/SS-F-31AAFG**	97721391	**1 477,77**

20

Baza cen wg naszych „Warunków sprzedaży i dostaw” – do podanych cen dolicza się ustawowe stawki VAT.
Zmiany techniczne zastrzeżone.

Grupa rabatowa D1

Wydajność Min. Q (l/h)	Wydajność Maks. Q (l/h)	Wydajność Maks. P (bar)	Materiały Głowica	Materiały Uszczelki	Materiały Kulki zaworów	Mechanika Zestaw montażowy[1]	WARIANT STEROWANIA DDC-AR Typ	Nr katalogowy	Cena EUR
0,009	9,0	7	PP	EPDM	Ceramika	Nie	**DDC 9-7 AR-PP/E/C-F-31U2U2FG**	97721427	**825,26**
						Tak	**DDC 9-7 AR-PP/E/C-F-31I002FG**	97721428	**913,71**
				FKM		Nie	**DDC 9-7 AR-PP/V/C-F-31U2U2FG**	97721431	**825,26**
						Tak	**DDC 9-7 AR-PP/V/C-F-31I002FG**	97721432	**913,71**
			PVC	EPDM		Nie	**DDC 9-7 AR-PVC/E/C-F-31U2U2FG**	97721435	**848,71**
						Tak	**DDC 9-7 AR-PVC/E/C-F-31I002FG**	97721436	**937,18**
				FKM		Nie	**DDC 9-7 AR-PVC/V/C-F-31U2U2FG**	97721439	**848,71**
						Tak	**DDC 9-7 AR-PVC/V/C-F-31I002FG**	97721440	**937,18**
				PTFE		Nie	**DDC 9-7 AR-PVC/T/C-F-31U2U2FG**	97721443	**937,37**
						Tak	**DDC 9-7 AR-PVC/T/C-F-31I002FG**	97721444	**1 025,84**
			PVDF	EPDM		Nie	**DDC 9-7 AR-PV/E/C-F-31U2U2FG**	97721447	**923,16**
						Tak	**DDC 9-7 AR-PV/E/C-F-31I002FG**	97721448	**1 011,61**
				FKM		Nie	**DDC 9-7 AR-PV/V/C-F-31U2U2FG**	97721451	**923,16**
						Tak	**DDC 9-7 AR-PV/V/C-F-31I002FG**	97721452	**1 011,61**
				PTFE		Nie	**DDC 9-7 AR-PV/T/C-F-31U2U2FG**	97721455	**1 011,81**
						Tak	**DDC 9-7 AR-PV/T/C-F-31I002FG**	97721456	**1 100,26**
			Stal nierdzewna	PTFE	Stal nierdzewna	Nie	**DDC 9-7 AR-SS/T/SS-F-31AAFG**	97721459	**1 477,74**
0,015	15,0	4	PP	EPDM	Ceramika	Nie	**DDC 15-4 AR-PP/E/C-F-31U2U2FG**	97721495	**967,87**
						Tak	**DDC 15-4 AR-PP/E/C-F-31I002FG**	97721496	**1 056,33**
				FKM		Nie	**DDC 15-4 AR-PP/V/C-F-31U2U2FG**	97721499	**967,87**
						Tak	**DDC 15-4 AR-PP/V/C-F-31I002FG**	97721500	**1 056,33**
			PVC	EPDM		Nie	**DDC 15-4 AR-PVC/E/C-F-31U2U2FG**	97721503	**991,34**
						Tak	**DDC 15-4 AR-PVC/E/C-F-31I002FG**	97721504	**1 079,79**
				FKM		Nie	**DDC 15-4 AR-PVC/V/C-F-31U2U2FG**	97721507	**991,34**
						Tak	**DDC 15-4 AR-PVC/V/C-F-31I002FG**	97721508	**1 079,79**
				PTFE		Nie	**DDC 15-4 AR-PVC/T/C-F-31U2U2FG**	97721511	**1 079,99**
						Tak	**DDC 15-4 AR-PVC/T/C-F-31I002FG**	97721512	**1 168,44**
			PVDF	EPDM		Nie	**DDC 15-4 AR-PV/E/C-F-31U2U2FG**	97721515	**1 065,76**
						Tak	**DDC 15-4 AR-PV/E/C-F-31I002FG**	97721516	**1 154,22**
				FKM		Nie	**DDC 15-4 AR-P V/V/C-F-31U2U2FG**	97721519	**1 065,76**
						Tak	**DDC 15-4 AR-PV/V/C-F-31I002FG**	97721520	**1 154,22**
				PTFE		Nie	**DDC 15-4 AR-PV/T/C-F-31U2U2FG**	97721523	**1 154,42**
						Tak	**DDC 15-4 AR-PV/T/C-F-31I002FG**	97721524	**1 242,88**
			Stal nierdzewna	PTFE	Stal nierdzewna	Nie	**DDC 15-4 AR-SS/T/SS-F-31AAFG**	97721527	**1 620,39**

1) Zestaw montażowy: 2 przyłącza głowicy dozującej, zawór stopowy, armatura dozująca (G ½”), przewód dozujący 6 m PE, przewód ssący 2 m PVC, przewód odpowietrzający 2 m PVC (4/6 mm). Materiały/wymiary są dostosowane do wykonania materiałowego pompy

Baza cen wg naszych „Warunków sprzedaży i dostaw” – do podanych cen dolicza się ustawowe stawki VAT.
Zmiany techniczne zastrzeżone.

DDE, DDC, DDA

Cyfrowa membranowa pompa dozująca z silnikiem krokowym; łatwa obsługa przy pomocy pokrętła z funkcją przycisku, ; 4-kolorowy podświetlany wyświetlacz (ostrzeżenie: kolor żółty; alarm: czerwony; praca: zielony; nastawianie: biały) z interfejsem użytkownika w wielu językach; wysoka trwałość dzięki membranie wykonanej całkowicie z teflonu; różne możliwości montażu (montaż na posadzce/montaż naścienny) dzięki uniwersalnej płycie montażowej

Wariant sterowania DDA-AR:	obsługa ręczna, dozowanie proporcjonalne (sygnał impulsowy lub analogowy), dozowanie w trybie „batch" (sygnał impulsowy/interwał/programator tygodniowy)
Główne funkcje:	automatyczne odpowietrzanie głowicy dozującej, funkcja antykawitacyjna (obniżanie prędkości skoku ssania: 100 %, 50 %, 25 %), kalibracja, menu serwisowe, skalowalne wejście sygnału analogowego, dowolnie parametryzowalne przekaźniki wyjściowe
Wejścia:	zewn. sterowanie wł./wył., sygnał impulsowy, sygnał analogowy (skalowalny), 2-stopniowe monitorowanie poziomów
Wyjścia:	2 parametryzowalne przekaźniki wyjściowe: alarm/ostrzeżenie/praca/sygnał skoku, skalowalny analogowy sygnał wyjściowy ciśnienia lub strumienia obj. dozowania, możliwość przyłączenia Profibus e-box
Zakres nastaw:	1:3000 (DDA 7,5 – 16); 1:1000 (DDA 12 – 10; 17 – 7; 30 – 4)
Powtarzalność:	± 1 %
Temperatura medium:	-10 do +45°C
Napięcie zasilania:	1 x 110 – 240 VAC, 50 – 60 Hz, IP65, przewód 1,5 m z wtykiem z zestykiem ochronnym (Schuko)
Maks. wysokość ssania (praca):	6 m

Maks. lepkość bez zaworów sprężynowych: DDA 7.5-16: 50 mPas; DDA 12-10/17-7: 300 mPas; DDA 30-4: 150 mPas;
Maks. lepkość z zaworami sprężynowymi: DDA 7.5-16/12-10: 2500 mPas; DDA 17-7: 2000 mPas; DDA 30-4: 1500 mPas
Zestaw przyłączowy w zakresie dostawy (PP/PVC/PVDF): wąż 4/6 mm, 6/9 mm, 6/12 mm, 9/12 mm
Adapter przyłączowy (PP/PVC/PVDF): 91 83 56 91 (do rury PVC śr. zewn. 12 mm); 91 83 57 06 (do rury PVDV śr. zewn. 16 mm)
Zestaw przyłączowy w zakresie dostawy (stal stopowa): gwint wewn. Rp ¼"
Zawory sprężynowe na zapytanie
Opcje: Profibus DP.
Moduł dodatkowy dla wejść/wyjść cyfrowych

Konfiguracja wyświetlacza: przód (z możliwością zmiany na stronę lewą lub prawą)

Grupa rabatowa D1

WARIANT STEROWANIA DDA-AR

Wydajność Min. Q (l/h)	Wydajność Maks. Q (l/h)	Wydajność Maks. P (bar)	Materiały Głowica	Materiały Uszczelki	Materiały Kulki zaworów	Mechanika Zestaw montażowy[1)]	Typ	Nr katalogowy	Cena EUR
0,0025	7,5	16	PP	EPDM	Ceramika	Nie	**DDA 7,5-16 AR-PP/E/C-F-31U2U2FG**	97721938	**1 193,67**
						Tak	**DDA 7,5-16 AR-PP/E/C-F-31I001FG**	97721939	**1 266,09**
				FKM		Nie	**DDA 7,5-16 AR-PP/V/C-F-31U2U2FG**	97721942	**1 193,67**
						Tak	**DDA 7,5-16 AR-PP/V/C-F-31I001FG**	97721943	**1 266,09**
			PVC	EPDM		Nie	**DDA 7,5-16 AR-PVC/E/C-F-31U2U2FG**	97721946	**1 217,14**
						Tak	**DDA 7,5-16 AR-PVC/E/C-F-31I001FG**	97721947	**1 289,54**
				FKM		Nie	**DDA 7,5-16 AR-PVC/V/C-F-31U2U2FG**	97721950	**1 217,14**
						Tak	**DDA 7,5-16 AR-PVC/V/C-F-31I001FG**	97721951	**1 289,54**
				PTFE		Nie	**DDA 7,5-16 AR-PVC/T/C-F-31U2U2FG**	97721954	**1 305,79**
						Tak	**DDA 7,5-16 AR-PVC/T/C-F-31I001FG**	97721955	**1 378,20**
			PVDF	EPDM		Nie	**DDA 7,5-16 AR-PV/E/C-F-31U2U2FG**	97721958	**1 291,57**
						Tak	**DDA 7,5-16 AR-PV/E/C-F-31I001FG**	97721959	**1 363,98**
				FKM		Nie	**DDA 7,5-16 AR-PV/V/C-F-31U2U2FG**	97721962	**1 291,57**
						Tak	**DDA 7,5-16 AR-PV/V/C-F-31I001FG**	97721963	**1 363,98**
				PTFE		Nie	**DDA 7,5-16 AR-PV/T/C-F-31U2U2FG**	97721966	**1 380,23**
						Tak	**DDA 7,5-16 AR-PV/T/C-F-31I001FG**	97721967	**1 452,63**
			Stal nierdzewna	PTFE	Stal nierdzewna	Nie	**DDA 7,5-16 AR-SS/T/SS-F-31AAFG**	97721970	**1 846,19**
0,0012	12,0	10	PP	EPDM	Ceramika	Nie	**DDA 12-10 AR-PP/E/C-F-31U2U2FG**	97722040	**1 352,48**
						Tak	**DDA 12-10 AR-PP/E/C-F-31I002FG**	97722041	**1 440,94**
				FKM		Nie	**DDA 12-10 AR-PP/V/C-F-31U2U2FG**	97722044	**1 352,48**
						Tak	**DDA 12-10 AR-PP/V/C-F-31I002FG**	97722045	**1 440,94**
			PVC	EPDM		Nie	**DDA 12-10 AR-PVC/E/C-F-31U2U2FG**	97722048	**1 375,94**
						Tak	**DDA 12-10 AR-PVC/E/C-F-31I002FG**	97722049	**1 464,39**
				FKM		Nie	**DDA 12-10 AR-PVC/V/C-F-31U2U2FG**	97722052	**1 375,94**
						Tak	**DDA 12-10 AR-PVC/V/C-F-31I002FG**	97722053	**1 464,39**
				PTFE		Nie	**DDA 12-10 AR-PVC/T/C-F-31U2U2FG**	97722056	**1 464,59**
						Tak	**DDA 12-10 AR-PVC/T/C-F-31I002FG**	97722057	**1 553,05**
			PVDF	EPDM		Nie	**DDA 12-10 AR-PV/E/C-F-31U2U2FG**	97722060	**1 450,37**
						Tak	**DDA 12-10 AR-PV/E/C-F-31I002FG**	97722061	**1 538,84**
				FKM		Nie	**DDA 12-10 AR-PV/V/C-F-31U2U2FG**	97722064	**1 450,37**
						Tak	**DDA 12-10 AR-PV/V/C-F-31I002FG**	97722065	**1 538,84**
				PTFE		Nie	**DDA 12-10 AR-PV/T/C-F-31U2U2FG**	97722068	**1 539,03**
						Tak	**DDA 12-10 AR-PV/T/C-F-31I002FG**	97722069	**1 627,49**
			Stal nierdzewna	PTFE	Stal nierdzewna	Nie	**DDA 12-10 AR-SS/T/SS-F-31AAFG**	97722072	**2 004,98**

Grupa rabatowa D1

Wydajność Min. Q (l/h)	Wydajność Maks. Q (l/h)	Wydajność Maks. P (bar)	Materiały Głowica	Materiały Uszczelki	Materiały Kulki zaworów	Mechanika Zestaw montażow[1]	WARIANT STEROWANIA DDA-AR Typ	Nr katalogowy	Cena EUR
0,0017	17	7	PP	EPDM	Ceramika	Nie	**DDA 17-7 AR-PP/E/C-F-31U2U2FG**	97722142	**1 352,48**
						Tak	**DDA 17-7 AR-PP/E/C-F-31I002FG**	97722143	**1 440,94**
				FKM		Nie	**DDA 17-7 AR-PP/V/C-F-31U2U2FG**	97722146	**1 352,48**
						Tak	**DDA 17-7 AR-PP/V/C-F-31I002FG**	97722147	**1 440,94**
			PVC	EPDM		Nie	**DDA 17-7 AR-PVC/E/C-F-31U2U2FG**	97722150	**1 375,94**
						Tak	**DDA 17-7 AR-PVC/E/C-F-31I002FG**	97722151	**1 464,39**
				FKM		Nie	**DDA 17-7 AR-PVC/V/C-F-31U2U2FG**	97722154	**1 375,94**
						Tak	**DDA 17-7 AR-PVC/V/C-F-31I002FG**	97722155	**1 464,39**
				PTFE		Nie	**DDA 17-7 AR-PVC/T/C-F-31U2U2FG**	97722158	**1 464,59**
						Tak	**DDA 17-7 AR-PVC/T/C-F-31I002FG**	97722159	**1 553,05**
			PVDF	EPDM		Nie	**DDA 17-7 AR-PV/E/C-F-31U2U2FG**	97722162	**1 450,37**
						Tak	**DDA 17-7 AR-PV/E/C-F-31I002FG**	97722163	**n.z.**
				FKM		Nie	**DDA 17-7 AR-PV/V/C-F-31U2U2FG**	97722166	**1 450,37**
						Tak	**DDA 17-7 AR-PV/V/C-F-31I002FG**	97722167	**1 538,84**
				PTFE		Nie	**DDA 17-7 AR-PV/T/C-F-31U2U2FG**	97722170	**1 539,03**
						Tak	**DDA 17-7 AR-PV/T/C-F-31I002FG**	97722171	**1 627,49**
			Stal nierdzewna	PTFE	Stal nierdzewna	Nie	**DDA 17-7 AR-SS/T/SS-F-31AAFG**	97722174	**2 004,98**
0,03	30,0	4	PP	EPDM	Ceramika	Nie	**DDA 30-4 AR-PP/E/C-F-31U2U2FG**	97722244	**1 484,76**
						Tak	**DDA 30-4 AR-PP/E/C-F-31I002FG**	97722245	**1 573,21**
				FKM		Nie	**DDA 30-4 AR-PP/V/C-F-31U2U2FG**	97722248	**1 484,76**
						Tak	**DDA 30-4 AR-PP/V/C-F-31I002FG**	97722249	**1 573,21**
			PVC	EPDM		Nie	**DDA 30-4 AR-PVC/E/C-F-31U2U2FG**	97722252	**1 508,21**
						Tak	**DDA 30-4 AR-PVC/E/C-F-31I002FG**	97722253	**1 596,67**
				FKM		Nie	**DDA 30-4 AR-PVC/V/C-F-31U2U2FG**	97722256	**1 508,21**
						Tak	**DDA 30-4 AR-PVC/V/C-F-31I002FG**	97722257	**1 596,67**
				PTFE		Nie	**DDA 30-4 AR-PVC/T/C-F-31U2U2FG**	97722260	**1 596,87**
						Tak	**DDA 30-4 AR-PVC/T/C-F-31I002FG**	97722261	**1 685,32**
			PVDF	EPDM		Nie	**DDA 30-4 AR-PV/E/C-F-31U2U2FG**	97722264	**1 582,65**
						Tak	**DDA 30-4 AR-PV/E/C-F-31I002FG**	97722265	**1 671,10**
				FKM		Nie	**DDA 30-4 AR-PV/V/C-F-31U2U2FG**	97722268	**1 582,65**
						Tak	**DDA 30-4 AR-PV/V/C-F-31I002FG**	97722269	**1 671,10**
				PTFE		Nie	**DDA 30-4 AR-PV/T/C-F-31U2U2FG**	97722272	**1 671,30**
						Tak	**DDA 30-4 AR-PV/T/C-F-31I002FG**	97722273	**1 759,76**
			Stal nierdzewna	PTFE	Stal nierdzewna	Nie	**DDA 30-4 AR-SS/T/SS-F-31AAFG**	97722276	**2 137,26**

1) Zestaw montażowy: 2 przyłącza głowicy dozującej, zawór stopowy, armatura dozująca (G ½”), przewód dozujący 6 m PE, przewód ssący 2 m PVC, przewód odpowietrzający 2 m PVC (4/6 mm). Materiały/wymiary są dostosowane do wykonania materiałowego pompy

Baza cen wg naszych „Warunków sprzedaży i dostaw” – do podanych cen dolicza się ustawowe stawki VAT.
Zmiany techniczne zastrzeżone.

DDE, DDC, DDA

Cyfrowa membranowa pompa dozująca z silnikiem krokowym; łatwa obsługa przy pomocy pokrętła z funkcją przycisku, ; 4-kolorowy podświetlany wyświetlacz (ostrzeżenie: kolor żółty; alarm: czerwony; praca: zielony; nastawianie: biały) z interfejsem użytkownika w wielu językach; wysoka trwałość dzięki membranie wykonanej całkowicie z teflonu; różne możliwości montażu (montaż na posadzce/montaż naścienny) dzięki uniwersalnej płycie montażowej

Wariant sterowania DDA-AR:	obsługa ręczna, dozowanie proporcjonalne (sygnał impulsowy lub analogowy), dozowanie w trybie „batch" (sygnał impulsowy/interwał/programator tygodniowy)
Główne funkcje:	FlowControl FC, automatyczne odpowietrzanie głowicy dozującej, funkcja antykawitacyjna (obniżanie prędkości skoku ssania: 100 %, 50 %, 25 %), kalibracja, menu serwisowe, skalowalne wejście sygnału analogowego, dowolnie parametryzowalne przekaźniki wyjściowe
Wejścia:	zewn. sterowanie wł./wył., sygnał impulsowy, sygnał analogowy (skalowalny), 2-stopniowe monitorowanie poziomów
Wyjścia:	2 parametryzowalne przekaźniki wyjściowe: alarm/ostrzeżenie/praca/sygnał skoku, skalowalny analogowy sygnał wyjściowy ciśnienia lub strumienia obj. dozowania, możliwość przyłączenia Profibus e-box
Zakres nastaw:	1:3000 (DDA 7,5 – 16); 1:1000 (DDA 12 – 10; 17 – 7; 30 – 4)
Powtarzalność:	± 1 %
Temperatura medium:	-10 do +45°C
Napięcie zasilania:	1 x 110 – 240 VAC, 50 – 60 Hz, IP65, przewód 1,5 m z wtykiem z zestykiem ochronnym (Schuko)
Maks. wysokość ssania (praca):	6 m

Maks. lepkość bez zaworów sprężynowych: DDA 7.5-16: 50 mPas; DDA 12-10/17-7: 300 mPas; DDA 30-4: 150 mPas;
Maks. lepkość z zaworami sprężynowymi: DDA 7.5-16/12-10: 2500 mPas; DDA 17-7: 2000 mPas; DDA 30-4: 1500 mPas
Zestaw przyłączowy w zakresie dostawy (PP/PVC/PVDF): wąż 4/6 mm, 6/9 mm, 6/12 mm, 9/12 mm
Adapter przyłączowy (PP/PVC/PVDF): 91 83 56 91 (do rury PVC śr. zewn. 12 mm); 91 83 57 06 (do rury PVDV śr. zewn. 16 mm)
Zestaw przyłączowy w zakresie dostawy (stal stopowa): gwint wewn. Rp ¼"
Zawory sprężynowe na zapytanie
Opcje: Profibus DP
Moduł dodatkowy dla wejść/wyjść cyfrowych

Konfiguracja wyświetlacza: przód (z możliwością zmiany na stronę lewą lub prawą)

Grupa rabatowa D1

WARIANT STEROWANIA DDA-FC

Wydajność Min. Q (l/h)	Wydajność Maks. Q (l/h)	Wydajność Maks. P (bar)	Materiały Głowica	Materiały Uszczelki	Materiały Kulki zaworów	Mechanika Zestaw montażowy[1)]	Typ	Nr katalogowy	Cena EUR
0,0025	7,5	16	PP	EPDM	Ceramika	Nie	DDA 7,5-16 FC-PP/E/C-F-31U2U2FG	97721972	1 476,12
						Tak	DDA 7,5-16 FC-PP/E/C-F-31I001FG	97721973	1 548,52
				FKM		Nie	DDA 7,5-16 FC-PP/V/C-F-31U2U2FG	97721976	1 476,12
						Tak	DDA 7,5-16 FC-PP/V/C-F-31I001FG	97721977	1 548,52
			PVC	EPDM		Nie	DDA 7,5-16 FC-PVC/E/C-F-31U2U2FG	97721980	1 499,58
						Tak	DDA 7,5-16 FC-PVC/E/C-F-31I001FG	97721981	1 571,99
				FKM		Nie	DDA 7,5-16 FC-PVC/V/C-F-31U2U2FG	97721984	1 499,58
						Tak	DDA 7,5-16 FC-PVC/V/C-F-31I001FG	97721985	1 571,99
				PTFE		Nie	DDA 7,5-16 FC-PVC/T/C-F-31U2U2FG	97721988	1 588,24
						Tak	DDA 7,5-16 FC-PVC/T/C-F-31I001FG	97721989	1 660,64
			PVDF	EPDM		Nie	DDA 7,5-16 FC-PV/E/C-F-31U2U2FG	97721992	1 574,02
						Tak	DDA 7,5-16 FC-PV/E/C-F-31I001FG	97721993	1 646,42
				FKM		Nie	DDA 7,5-16 FC-PV/V/C-F-31U2U2FG	97721996	1 574,02
						Tak	DDA 7,5-16 FC-PV/V/C-F-31I001FG	97721997	n.z.
				PTFE		Nie	DDA 7,5-16 FC-PV/T/C-F-31U2U2FG	97722000	1 662,67
						Tak	DDA 7,5-16 FC-PV/T/C-F-31I001FG	97722001	1 735,08
			Stal nierdzewna	PTFE	Stal nierdzewna	Nie	DDA 7,5-16 FC-SS/T/SS-F-31AAFG	97722004	2 128,62
0,0012	12,0	10	PP	EPDM	Ceramika	Nie	DDA 12-10 FC-PP/E/C-F-31U2U2FG	97722074	1 634,92
						Tak	DDA 12-10 FC-PP/E/C-F-31I002FG	97722075	1 723,37
				FKM		Nie	DDA 12-10 FC-PP/V/C-F-31U2U2FG	97722078	1 634,92
						Tak	DDA 12-10 FC-PP/V/C-F-31I002FG	97722079	1 723,37
			PVC	EPDM		Nie	DDA 12-10 FC-PVC/E/C-F-31U2U2FG	97722082	1 658,38
						Tak	DDA 12-10 FC-PVC/E/C-F-31I002FG	97722083	1 746,84
				FKM		Nie	DDA 12-10 FC-PVC/V/C-F-31U2U2FG	97722086	1 658,38
						Tak	DDA 12-10 FC-PVC/V/C-F-31I002FG	97722087	1 746,84
				PTFE		Nie	DDA 12-10 FC-PVC/T/C-F-31U2U2FG	97722090	1 747,03
						Tak	DDA 12-10 FC-PVC/T/C-F-31I002FG	97722091	n.z.
			PVDF	EPDM		Nie	DDA 12-10 FC-PV/E/C-F-31U2U2FG	97722094	1 732,82
						Tak	DDA 12-10 FC-PV/E/C-F-31I002FG	97722095	n.z.
				FKM		Nie	DDA 12-10 FC-PV/V/C-F-31U2U2FG	97722098	1 732,82
						Tak	DDA 12-10 FC-PV/V/C-F-31I002FG	97722099	n.z.
				PTFE		Nie	DDA 12-10 FC-PV/T/C-F-31U2U2FG	97722102	1 821,47
						Tak	DDA 12-10 FC-PV/T/C-F-31I002FG	97722103	1 909,93
			Stal nierdzewna	PTFE	Stal nierdzewna	Nie	DDA 12-10 FC-SS/T/SS-F-31AAFG	97722106	2 287,49

Grupa rabatowa D1

Wydajność Min. Q (l/h)	Wydajność Maks. Q (l/h)	Wydajność Maks. P (bar)	Materiały Głowica	Materiały Uszczelki	Materiały Kulki zaworów	Mechanika Zestaw montażowy[1]	WARIANT STEROWANIA DDA-FC Typ	Nr katalogowy	Cena EUR
0,0017	17,0	7	PP	EPDM	Ceramika	Nie	**DDA 17-7 FC-PP/E/C-F-31U2U2FG**	97722176	**1 634,92**
						Tak	**DDA 17-7 FC-PP/E/C-F-31I002FG**	97722177	**1 723,37**
				FKM		Nie	**DDA 17-7 FC-PP/V/C-F-31U2U2FG**	97722180	**1 634,92**
						Tak	**DDA 17-7 FC-PP/V/C-F-31I002FG**	97722181	**1 723,37**
			PVC	EPDM		Nie	**DDA 17-7 FC-PVC/E/C-F-31U2U2FG**	97722184	**1 658,38**
						Tak	**DDA 17-7 FC-PVC/E/C-F-31I002FG**	97722185	**1 746,84**
				FKM		Nie	**DDA 17-7 FC-PVC/V/C-F-31U2U2FG**	97722188	**1 658,38**
						Tak	**DDA 17-7 FC-PVC/V/C-F-31I002FG**	97722189	**1 746,84**
				PTFE		Nie	**DDA 17-7 FC-PVC/T/C-F-31U2U2FG**	97722192	**1 747,03**
						Tak	**DDA 17-7 FC-PVC/T/C-F-31I002FG**	97722193	**n.z.**
			PVDF	EPDM		Nie	**DDA 17-7 FC-PV/E/C-F-31U2U2FG**	97722196	**1 732,82**
						Tak	**DDA 17-7 FC-PV/E/C-F-31I002FG**	97722197	**1 821,27**
				FKM		Nie	**DDA 17-7 FC-PV/V/C-F-31U2U2FG**	97722200	**1 732,82**
						Tak	**DDA 17-7 FC-PV/V/C-F-31I002FG**	97722201	**1 821,27**
				PTFE		Nie	**DDA 17-7 FC-PV/T/C-F-31U2U2FG**	97722204	**1 821,47**
						Tak	**DDA 17-7 FC-PV/T/C-F-31I002FG**	97722205	**1 909,93**
			Stal nierdzewna	PTFE	Stal nierdzewna	Nie	**DDA 17-7 FC-SS/T/SS-F-31AAFG**	97722208	**2 287,49**
0,03	30,0	4	PP	EPDM	Ceramika	Nie	**DDA 30-4 FC-PP/E/C-F-31U2U2FG**	97722278	**1 767,19**
						Tak	**DDA 30-4 FC-PP/E/C-F-31I002FG**	97722279	**1 855,65**
				FKM		Nie	**DDA 30-4 FC-PP/V/C-F-31U2U2FG**	97722282	**1 767,19**
						Tak	**DDA 30-4 FC-PP/V/C-F-31I002FG**	97722283	**1 855,65**
			PVC	EPDM		Nie	**DDA 30-4 FC-PVC/E/C-F-31U2U2FG**	97722286	**1 790,66**
						Tak	**DDA 30-4 FC-PVC/E/C-F-31I002FG**	97722288	**1 879,10**
				FKM		Nie	**DDA 30-4 FC-PVC/V/C-F-31U2U2FG**	97722291	**1 790,66**
						Tak	**DDA 30-4 FC-PVC/V/C-F-31I002FG**	97722292	**1 879,10**
				PTFE		Nie	**DDA 30-4 FC-PVC/T/C-F-31U2U2FG**	97722295	**1 879,30**
						Tak	**DDA 30-4 FC-PVC/T/C-F-31I002FG**	97722296	**n.z.**
			PVDF	EPDM		Nie	**DDA 30-4 FC-PV/E/C-F-31U2U2FG**	97722299	**1 865,08**
						Tak	**DDA 30-4 FC-PV/E/C-F-31I002FG**	97722300	**n.z.**
				FKM		Nie	**DDA 30-4 FC-PV/V/C-F-31U2U2FG**	97722303	**1 865,08**
						Tak	**DDA 30-4 FC-PV/V/C-F-31I002FG**	97722304	**1 953,55**
				PTFE		Nie	**DDA 30-4 FC-PV/T/C-F-31U2U2FG**	97722307	**1 953,73**
						Tak	**DDA 30-4 FC-PV/T/C-F-31I002FG**	97722308	**2 042,20**
			Stal nierdzewna	PTFE	Stal nierdzewna	Nie	**DDA 30-4 FC-SS/T/SS-F-31AAFG**	97722311	**2 419,64**

1) Zestaw montażowy: 2 przyłącza głowicy dozującej, zawór stopowy, armatura dozująca (G ½"), przewód dozujący 6 m PE, przewód ssący 2 m PVC, przewód odpowietrzający 2 m PVC (4/6 mm). Materiały/wymiary są dostosowane do wykonania materiałowego pompy

Baza cen wg naszych „Warunków sprzedaży i dostaw" – do podanych cen dolicza się ustawowe stawki VAT.
Zmiany techniczne zastrzeżone.

DDE, DDC, DDA

Cyfrowa membranowa pompa dozująca z silnikiem krokowym; łatwa obsługa przy pomocy pokrętła z funkcją przycisku, ; 4-kolorowy podświetlany wyświetlacz (ostrzeżenie: kolor żółty; alarm: czerwony; praca: zielony; nastawianie: biały) z interfejsem użytkownika w wielu językach; wysoka trwałość dzięki membranie wykonanej całkowicie z teflonu; różne możliwości montażu (montaż na posadzce/montaż naścienny) dzięki uniwersalnej płycie montażowej

Wariant sterowania DDA-AR:	obsługa ręczna, dozowanie proporcjonalne (sygnał impulsowy lub analogowy), dozowanie w trybie „batch" (sygnał impulsowy/interwał/programator tygodniowy)
Główne funkcje:	Flowcontrol Management FCM, automatyczne odpowietrzanie głowicy dozującej, funkcja antykawitacyjna (obniżanie prędkości skoku ssania: 100 %, 50 %, 25 %), kalibracja, menu serwisowe, skalowalne wejście sygnału analogowego, dowolnie parametryzowalne przekaźniki wyjściowe
Wejścia:	zewn. sterowanie wł./wył., sygnał impulsowy, sygnał analogowy (skalowalny), 2-stopniowe monitoro wanie poziomów
Wyjścia:	2 parametryzowalne przekaźniki wyjściowe: alarm/ostrzeżenie/praca/sygnał skoku, skalowalny analogowy sygnał wyjściowy ciśnienia lub strumienia obj. dozowania, możliwość przyłączenia Profibus e-box
Zakres nastaw:	1:3000 (DDA 7,5 – 16); 1:1000 (DDA 12 – 10; 17 – 7; 30 – 4)
Powtarzalność:	± 1 %
Temperatura medium:	-10 do +45°C
Napięcie zasilania:	1 x 110 – 240 VAC, 50 – 60 Hz, IP65, przewód 1,5 m z wtykiem z zestykiem ochronnym (Schuko)
Maks. wysokość ssania (praca):	6 m

Maks. lepkość bez zaworów sprężynowych: DDA 7.5-16: 50 mPas; DDA 12-10/17-7: 300 mPas; DDA 30-4: 150 mPas;
Maks. lepkość z zaworami sprężynowymi: DDA 7.5-16/12-10: 2500 mPas; DDA 17-7: 2000 mPas; DDA 30-4: 1500 mPas
Zestaw przyłączowy w zakresie dostawy (PP/PVC/PVDF): wąż 4/6 mm, 6/9 mm, 6/12 mm, 9/12 mm
Adapter przyłączowy (PP/PVC/PVDF): 91 83 56 91 (do rury PVC śr. zewn. 12 mm); 91 83 57 06 (do rury PVDV śr. zewn. 16 mm)
Zestaw przyłączowy w zakresie dostawy (stal stopowa): gwint wewn. Rp ¼"
Zawory sprężynowe na zapytanie
Opcje: Profibus DP
Moduł dodatkowy dla wejść/wyjść cyfrowych

Konfiguracja wyświetlacza: przód (z możliwością zmiany na stronę lewą lub prawą

Grupa rabatowa D1

WARIANT STEROWANIA DDA-FCM

Wydajność Min. Q (l/h)	Wydajność Maks. Q (l/h)	Wydajność Maks. P (bar)	Materiały Głowica	Materiały Uszczelki	Materiały Kulki zaworów	Mechanika Zestaw montażowy[1)]	Typ	Nr katalogowy	Cena EUR
0,0025	7,5	16	PP	EPDM	Ceramika	Nie	DDA 7,5-16 FCM-PP/E/C-F-31U2U2FG	97722006	1 723,24
						Tak	DDA 7,5-16 FCM-PP/E/C-F-31I001FG	97722007	1 795,65
				FKM		Nie	DDA 7,5-16 FCM-PP/V/C-F-31U2U2FG	97722010	1 723,24
						Tak	DDA 7,5-16 FCM-PP/V/C-F-31I001FG	97722011	1 795,65
			PVC	EPDM		Nie	DDA 7,5-16 FCM-PVC/E/C-F-31U2U2FG	97722014	1 746,70
						Tak	DDA 7,5-16 FCM-PVC/E/C-F-31I001FG	97722015	1 819,11
				FKM		Nie	DDA 7,5-16 FCM-PVC/V/C-F-31U2U2FG	97722018	1 746,70
						Tak	DDA 7,5-16 FCM-PVC/V/C-F-31I001FG	97722019	1 819,11
				PTFE		Nie	DDA 7,5-16 FCM-PVC/T/C-F-31U2U2FG	97722022	1 835,35
						Tak	DDA 7,5-16 FCM-PVC/T/C-F-31I001FG	97722023	1 907,77
			PVDF	EPDM		Nie	DDA 7,5-16 FCM-PV/E/C-F-31U2U2FG	97722026	1 821,13
						Tak	DDA 7,5-16 FCM-PV/E/C-F-31I001FG	97722027	1 893,55
				FKM		Nie	DDA 7,5-16 FCM-PV/V/C-F-31U2U2FG	97722030	1 821,13
						Tak	DDA 7,5-16 FCM-PV/V/C-F-31I001FG	97722031	1 893,55
				PTFE		Nie	DDA 7,5-16 FCM-PV/T/C-F-31U2U2FG	97722034	1 909,79
						Tak	DDA 7,5-16 FCM-PV/T/C-F-31I001FG	97722035	1 982,20
			Stal nierdzewna	PTFE	Stal nierdzewna	Nie	DDA 7,5-16 FCM-SS/T/SS-F-31AAFG	97722038	2 375,76
0,0012	12,0	10	PP	EPDM	Ceramika	Nie	DDA 12-10 FCM-PP/E/C-F-31U2U2FG	97722108	1 882,04
						Tak	DDA 12-10 FCM-PP/E/C-F-31I002FG	97722109	1 970,50
				FKM		Nie	DDA 12-10 FCM-PP/V/C-F-31U2U2FG	97722112	1 882,04
						Tak	DDA 12-10 FCM-PP/V/C-F-31I002FG	97722113	1 970,50
			PVC	EPDM		Nie	DDA 12-10 FCM-PVC/E/C-F-31U2U2FG	97722116	1 905,51
						Tak	DDA 12-10 FCM-PVC/E/C-F-31I002FG	97722117	1 993,95
				FKM		Nie	DDA 12-10 FCM-PVC/V/C-F-31U2U2FG	97722120	1 905,51
						Tak	DDA 12-10 FCM-PVC/V/C-F-31I002FG	97722121	1 993,95
				PTFE		Nie	DDA 12-10 FCM-PVC/T/C-F-31U2U2FG	97722124	1 994,16
						Tak	DDA 12-10 FCM-PVC/T/C-F-31I002FG	97722125	2 082,61
			PVDF	EPDM		Nie	DDA 12-10 FCM-PV/E/C-F-31U2U2FG	97722128	1 979,93
						Tak	DDA 12-10 FCM-PV/E/C-F-31I002FG	97722129	2 068,39
				FKM		Nie	DDA 12-10 FCM-PV/V/C-F-31U2U2FG	97722132	1 979,93
						Tak	DDA 12-10 FCM-PV/V/C-F-31I002FG	97722133	n.z.
				PTFE		Nie	DDA 12-10 FCM-PV/T/C-F-31U2U2FG	97722136	2 068,58
						Tak	DDA 12-10 FCM-PV/T/C-F-31I002FG	97722137	2 157,04
			Stal nierdzewna	PTFE	Stal nierdzewna	Nie	DDA 12-10 FCM-SS/T/SS-F-31AAFG	97722140	2 534,55

Grupa rabatowa D1

WARIANT STEROWANIA DDA-FCM

Wydajność Min. Q (l/h)	Wydajność Maks. Q (l/h)	Wydajność Maks. P (bar)	Materiały Głowica	Materiały Uszczelki	Materiały Kulki zaworów	Mechanika Zestaw montażowy[1]	Typ	Nr katalogowy	Cena EUR
0,0017	17,0	7	PP	EPDM	Ceramika	Nie	**DDA 17-7 FCM-PP/E/C-F-31U2U2FG**	97722210	**1 882,04**
						Tak	**DDA 17-7 FCM-PP/E/C-F-31I002FG**	97722211	**1 970,50**
				FKM		Nie	**DDA 17-7 FCM-PP/V/C-F-31U2U2FG**	97722214	**1 882,04**
						Tak	**DDA 17-7 FCM-PP/V/C-F-31I002FG**	97722215	**1 970,50**
			PVC	EPDM		Nie	**DDA 17-7 FCM-PVC/E/C-F-31U2U2FG**	97722218	**1 905,51**
						Tak	**DDA 17-7 FCM-PVC/E/C-F-31I002FG**	97722219	**1 993,95**
				FKM		Nie	**DDA 17-7 FCM-PVC/V/C-F-31U2U2FG**	97722222	**1 905,51**
						Tak	**DDA 17-7 FCM-PVC/V/C-F-31I002FG**	97722223	**1 993,95**
				PTFE		Nie	**DDA 17-7 FCM-PVC/T/C-F-31U2U2FG**	97722226	**1 994,16**
						Tak	**DDA 17-7 FCM-PVC/T/C-F-31I002FG**	97722227	**2 082,61**
			PVDF	EPDM		Nie	**DDA 17-7 FCM-PV/E/C-F-31U2U2FG**	97722230	**1 979,93**
						Tak	**DDA 17-7 FCM-PV/E/C-F-31I002FG**	97722231	**n.z.**
				FKM		Nie	**DDA 17-7 FCM-PV/V/C-F-31U2U2FG**	97722234	**1 979,93**
						Tak	**DDA 17-7 FCM-PV/V/C-F-31I002FG**	97722235	**2 068,39**
				PTFE		Nie	**DDA 17-7 FCM-PV/T/C-F-31U2U2FG**	97722238	**2 068,58**
						Tak	**DDA 17-7 FCM-PV/T/C-F-31I002FG**	97722239	**2 157,04**
			Stal nierdzewna	PTFE	Stal nierdzewna	Nie	**DDA 17-7 FCM-SS/T/SS-F-31AAFG**	97722242	**2 534,60**
0,03	30,0	4	PP	EPDM	Ceramika	Nie	**DDA 30-4 FCM-PP/E/C-F-31U2U2FG**	97722313	**2 014,31**
						Tak	**DDA 30-4 FCM-PP/E/C-F-31I002FG**	97722314	**2 102,77**
				FKM		Nie	**DDA 30-4 FCM-PP/V/C-F-31U2U2FG**	97722317	**2 014,31**
						Tak	**DDA 30-4 FCM-PP/V/C-F-31I002FG**	97722318	**2 102,77**
			PVC	EPDM		Nie	**DDA 30-4 FCM-PVC/E/C-F-31U2U2FG**	97722331	**2 037,78**
						Tak	**DDA 30-4 FCM-PVC/E/C-F-31I002FG**	97722332	**2 126,23**
				FKM		Nie	**DDA 30-4 FCM-PVC/V/C-F-31U2U2FG**	97722335	**2 037,78**
						Tak	**DDA 30-4 FCM-PVC/V/C-F-31I002FG**	97722336	**2 126,23**
				PTFE		Nie	**DDA 30-4 FCM-PVC/T/C-F-31U2U2FG**	97722339	**2 126,43**
						Tak	**DDA 30-4 FCM-PVC/T/C-F-31I002FG**	97722340	**2 214,88**
			PVDF	EPDM		Nie	**DDA 30-4 FCM-PV/E/C-F-31U2U2FG**	97722343	**2 112,21**
						Tak	**DDA 30-4 FCM-PV/E/C-F-31I002FG**	97722344	**2 200,66**
				FKM		Nie	**DDA 30-4 FCM-PV/V/C-F-31U2U2FG**	97722347	**2 112,21**
						Tak	**DDA 30-4 FCM-PV/V/C-F-31I002FG**	97722348	**2 200,66**
				PTFE		Nie	**DDA 30-4 FCM-PV/T/C-F-31U2U2FG**	97722351	**2 200,86**
						Tak	**DDA 30-4 FCM-PV/T/C-F-31I002FG**	97722352	**2 289,32**
			Stal nierdzewna	PTFE	Stal nierdzewna	Nie	**DDA 30-4 FCM-SS/T/SS-F-31AAFG**	97722355	**2 666,83**

1) Zestaw montażowy: 2 przyłącza głowicy dozującej, zawór stopowy, armatura dozująca (G ½"), przewód dozujący 6 m PE, przewód ssący 2 m PVC, przewód odpowietrzający 2 m PVC (4/6 mm). Materiały/wymiary są dostosowane do wykonania materiałowego pompy

Baza cen wg naszych „Warunków sprzedaży i dostaw" – do podanych cen dolicza się ustawowe stawki VAT.
Zmiany techniczne zastrzeżone.

Zawory dozujące

Grupa rabatowa PD

Typ	Nr katalogowy	Cena EUR
IV 0200-16 PP/V/C 4U2-20/100	95730908	**40,16**
IV 0200-16 PP/E/C 4U2-20/100	95730904	**40,16**
IV 0200-16 PV/V/C 4U2-20/100	95730924	**61,00**
IV 0200-16 PVC/V/C 4U2-20/100	95730912	**35,67**
IV 0200-16 PVC/E/C 4U2-20/100	95730916	**35,99**
IV 0200-16 PVC/T/C 4U2-20/100	95730920	**61,00**
IV 0200-16 PV/E/C 4U2-20/100	95730928	**61,00**
IV 0200-100 SS/T/SS 4A-20/27	95730932	**86,01**
IV 0200-100 SS/T/SS 4A-20/27	95730936	**213,09**
IV 0200-16 PVC/V/C 4U2-20/300	95730940	**65,15**
IV 0200-16 PVC/E/C 4U2-20/300	95730944	**65,15**
IV 0200-16 PVC/T/C 4U2-20/300	95730948	**90,20**
IV 0200-16 PVC/T/C 4U2-20/300	95730964	**65,15**

Zawory wielofunkcyjne

Grupa rabatowa PD

Typ	Nr katalogowy	Cena EUR
MFV-G5/8-10 PP/V U2	95704585	**151,46**
MFV-G5/8-10 PP/E U2	95704591	**150,84**
MFV-G5/8-10 PVC/V U2	95730807	**151,46**
MFV-G5/8-10 PVC/E U2	95730808	**150,84**
MFV-G5/8-10 PVC/T U2	95730809	**191,20**
MFV-G5/8-10 PV/V U2	95730810	**156,80**
MFV-G5/8-10 PV/E U2	95730811	**156,23**
MFV-G5/8-10 PV/T U2	95730812	**196,57**
MFV-M30-10 PP/V U2	95704633	**151,46**
MFV-M30-10 PP/E U2	95704639	**150,84**

Zawory ciśnieniowe

Grupa rabatowa PD

Typ	Nr katalogowy	Cena EUR
PLV-G5/8-3 PP/V,E U2	95730741	**85,72**
PLV-G5/8-3 PVC/V,E U2	95730742	**84,98**
PLV-G5/8-3 PVC/T U2	95730743	**110,62**
PLV-G5/8-3 PV/V,E U2	95730744	**120,97**
PLV-G5/8-3 PV/T U2	95730745	**160,45**
PLV-G1/4-3 SS/-A	95730751	**220,51**

Inny osprzęt dostępny na zapytanie

Zawory stopowe

Grupa rabatowa PD

Typ	Sygnalizacja poziomu	Nr katalogowy	Cena EUR
FV-NL-G5/8 PE/V,E/C U2		98070951	**33,22**
FV-NL-G5/8 PE/T/C U2		98070952	**44,29**
FV-NL-G5/8 PV/V,E/C U2		98070953	**51,67**
FV-NL-G5/8 PV/T/C U2		98070954	**62,72**
FV-NL-G5/8 SS/T/SS A		98070963	**138,40**
FV-2L-G5/8 PE/V,E/C U2	**Tak**	98070966	**95,97**
FV-2L-G5/8 PE/T/C U2	**Tak**	98070967	**107,02**
FV-2L-G5/8 PV/V,E/C U2	**Tak**	98070968	**136,56**
FV-2L-G5/8 PV/T/C U2	**Tak**	98070969	**147,63**

Zawory przelewowe

Grupa rabatowa PD

Typ	Nr katalogowy	Cena EUR
PRV-G5/8-10 PP/V,E U2	95730757	**98,18**
PRV-G5/8-10 PVC/V,E U2	95730758	**97,22**
PRV-G5/8-10 PVC/T U2	95730771	**232,97**
PRV-G5/8-10 PV/V,E U2	95730760	**141,66**
PRV-G5/8-10 PV/T U2	95730761	**179,03**
PRV-G1/4-10 SS/-A	95730771	**232,97**

Inny osprzęt dostępny na zapytanie

Baza cen wg naszych „Warunków sprzedaży i dostaw" – do podanych cen dolicza się ustawowe stawki VAT.
Zmiany techniczne zastrzeżone.

Zestawy ssące bez czujnika poziomu

Grupa rabatowa PD

Typ	Nr katalogowy	Cena EUR
RSL-0400-NL-G5/8 PE/V,E/C U2	98070978	79,36
RSL-0400-NL-G5/8 PV/V,E/C U2	98070980	197,45
RSL-0500-NL-G5/8 PE/V,E/C U2	98070990	79,36
RSL-0500-NL-G5/8 PV/V,E/C U2	98070992	197,45
RSL-0570-NL-G5/8 PE/V,E/C U2	98071002	79,36
RSL-0570-NL-G5/8 PV/V,E/C U2	98071004	197,45
RSL-0690-NL-G5/8 PE/V,E/C U2	98071014	79,36
RSL-0690-NL-G5/8 PV/V,E/C U2	98071016	197,45
RSL-0820-NL-G5/8 PE/V,E/C U2	98071026	79,36
RSL-0820-NL-G5/8 PV/V,E/C U2	98071028	212,21
RSL-0980-NL-G5/8 PE/V,E/C U2	98071038	79,36
RSL-0980-NL-G5/8 PV/V,E/C U2	98071040	212,21
RSL-1100-NL-G5/8 PE/V,E/C U2	98071050	79,36
RSL-1100-NL-G5/8 PV/V,E/C U2	98071052	226,98
RSL-1200-NL-G5/8 PE/V E/C U2	98071062	79,36
RSL-1200-NL-G5/8 PV/V,E/C U2	98071064	226,98

Zestawy ssące z czujnikiem poziomu

Grupa rabatowa PD

Typ	Nr katalogowy	Cena EUR
RSL-0400-2L-G5/8 PE/V,E/C U2	98071074	131,02
RSL-0400-2L-G5/8 PV/V E/C U2	98071076	260,21
RSL-0500-2L-G5/8 PE/V,E/C U2	98071086	131,02
RSL-0500-2L-G5/8 PV/V E/C U2	98071088	260,21
RSL-0570-2L-G5/8 PE/V,E/C U2	98071098	131,02
RSL-0570-2L-G5/8 PV/V,E/C U2	98071100	260,21
RSL-0690-2L-G5/8 PE/V,E/C U2	98071110	131,02
RSL-0690-2L-G5/8 PV/V E/C U2	98071112	260,21
RSL-0820-2L-G5/8 PE/V,E/C U2	98071122	131,02
RSL-0820-2L-G5/8 PV/V,E/C U2	98071124	n.z.
RSL-0980-2L-G5/8 PE/V,E/C U2	98071134	131,02
RSL-0980-2L-G5/8 PV/V,E/C U2	98071136	274,97
RSL-1100-2L-G5/8 PE/V,E/C U2	98071146	131,02
RSL-1100-2L-G5/8 PV/V E/C U2	98071148	289,73
RSL-1200-2L-G5/8 PE/V,E/C U2	98071158	131,02
RSL-1200-2L-G5/8 PV/V,E/C U2	98071160	289,73

Przyłącza pompy

Grupa rabatowa PD

Typ	Nr katalogowy	Cena EUR
PP 4/6, 6/9, 6,12, 9,12	97691902	10,62
PVDF 4/6, 6/9, 6,12, 9,12	97691904	18,29
PP 0.17”x1/4”, 1/4”x3/8”, 3/8”x1/2”	97691905	10,62
PVDF 0.17”x1/4”, 1/4”x3/8”, 3/8”x1/2”	97691907	18,29
PP 4/6 lub 0,17”x1/4”	97702474	7,86
PVDF 4/6 lub 0,17”x1/4”	97702495	13,62
PP 4/9	98153922	7,86
PVDF 4/9	98153949	13,62
PP 5/8	97702475	7,86
PVDF 5/8	97702496	13,62
PP 6/8	97702476	7,86
PVDF 6/8	97702497	14,96
PP 6/9	97702477	7,86
PVDF 6/9	97702498	13,62

Zestawy montażowe

Grupa rabatowa PD

Typ	Nr katalogowy	Cena EUR
I001 PP/E/C-4/6mm-NL	95730441	63,54
I001 PP/V/C-4/6mm-NL	95730440	63,54
I001 PV/V/C-4/6mm-NL	95730445	83,68
I005 PP/E/C-6/9mm-NL	95730449	71,60
I005 PP/V/C-6/9mm-NL	95730448	71,60
I005 PV/V/C-6/9mm-NL	95730453	91,73
I002 PP/E/C-9/12mm-NL	95730457	77,65
I002 PP/V/C-9/12mm-NL	95730456	77,65
I002 PV/V/C-9/12mm-NL	95730461	93,77
Uszczelnienie i śruby	96489970	35,18

Zbiorniki

Grupa rabatowa PD

Typ	Nr katalogowy	Cena EUR
40 l PE z pokrywą	96688081	206,60
60 l PE z pokrywą	98150038	253,67
100 l PE z pokrywą	98150051	324,62
200 l PE z pokrywą	98150053	459,45
300 l PE z pokrywą	98150055	564,13
500 l PE z pokrywą	98150057	1 016,45
1000 l PE ze wzmocnioną pokrywą	98173675	2 692,62
100 l PE ze wzmocnioną pokrywą	96489271	190,03

Inny osprzęt dostępny na zapytanie

Baza cen wg naszych „Warunków sprzedaży i dostaw” – do podanych cen dolicza się ustawowe stawki VAT.
Zmiany techniczne zastrzeżone.

OSPRZĘT

Mieszadła ręczne

Grupa rabatowa PD

Typ	Nr katalogowy	Cena EUR
L=1200	98133793	**72,84**

Mieszadła elektryczne

1x230 V 50/60 Hz

Grupa rabatowa PD

Typ	Nr katalogowy	Cena EUR
L= 450 SS 0.09 kW	98164569	**680,84**
L= 450 PP 0.09 kW	98164573	**752,48**
L= 690 SS 0.09 kW	98164606	**698,73**
L= 690 PP 0.09 kW	98164607	**770,41**
L=690 SS 0.25 kW	98164987	**716,66**
L=690 PP 0.25 kW	98164990	**788,31**
L=950 SS 0.25 KW	98165172	**770,41**
L=950 PP 0.25 KW	98165175	**842,08**
L=1100 SS 0.25 KW	98165253	**903,80**

Mieszadła elektryczne

3x400 V 50/60 Hz

Grupa rabatowa PD

Typ	Nr katalogowy	Cena EUR
L=450 SS 0.09 kW	98165309	**600,22**
L=450 PP 0.09 kW	98165310	**671,88**
L=690 SS 0.09 kW	98165355	**618,10**
L=690 PP 0.09 kW	98165357	**689,79**
L=690 SS 0.25 kW	98165385	**689,79**
L=690 PP 0.25 kW	98165386	**761,47**
L=950 SS 0.25 kW	98165393	**743,55**
L=950 SS 0.25 kW	98165432	**815,17**
L=1100 SS 0.25 kW	98165435	**797,31**
L=1100 PP 0.25 kW	98165436	**868,95**
L=1150 SS 0.55 kW	98165439	**895,82**
L=1150 PP 0.55 kW	98165440	**967,48**

Kabel sterujący DDA/DDC/DDE-P

Grupa rabatowa PD

Typ	Nr katalogowy	Cena EUR
Kabel sterujący 4-polowy M12 2m	96609014	**27,85**
Kabel sterujący 5m	96609016	**32,62**
Kabel z wtyczką M12 2m pod kątem	96693246	**40,28**
Kabel z wtyczką M12 2m 0/4-20mA	96632921	**27,85**
Kabel z wtyczką M12 5m 0/4-20mA	96632922	**32,62**
Kabel sygnałowy analogowy 2m	96699697	**40,28**
Kabel sygnałowy przekaźnika 2m	96698716	**40,28**

Przewody

Grupa rabatowa PD

Typ	Nr katalogowy	Cena EUR
4/6 10m PE	91836504	**13,40**
4/6 10m PVC	96702133	**13,40**
4/6 10m ETFE	95730338	**89,48**
4/6 50m PE	91835680	**54,79**
4/6 50m PVC	96727418	**54,79**
4/6 50m ETFE	95730339	**447,25**
6/9 10m PE	96727412	**19,40**
6/9 10m PVC	95730335	**19,40**
6/9 10m ETFE	95730341	**170,41**
6/9 50m PE	96727415	**96,91**
6/9 50m PVC	95730336	**96,91**
6/9 50m ETFE	95730342	**851,95**
9/12 10m PE	96705657	**21,26**
9/12 10m PVC	95730890	**21,26**
9/12 10m ETFE	95730344	**255,60**
9/12 50m PE	96727398	**99,92**
9/12 50m PVC	95724702	**104,02**
9/12 50m ETFE	95730345	**1 277,87**
6/12 10m PVC/wzmocnione włóknem	96653571	**36,15**
6/12 50m PVC/wzmocnione włóknem	91835686	**185,01**

Osprzęt różny

Grupa rabatowa PD

Typ	Nr katalogowy	Cena EUR
E-box 150 Profibus	97513994	**387,55**
E-box 200 Modbus	98563350	**387,51**
E-box 500 Ethernet	99171932	**387,51**

Inny osprzęt dostępny na zapytanie

Baza cen wg naszych „Warunków sprzedaży i dostaw" – do podanych cen dolicza się ustawowe stawki VAT.
Zmiany techniczne zastrzeżone.

DDA SMART Digital XL

DDA, SMART Digital XL, standardowy typoszereg

Napięcie zasilania: 1 x 100 - 240 V, 50/60 Hz
Wtyczka: Typ EU z zestykiem ochronnym (Schuko)
Zawory: Standard
Zestawy przyłączeniowe: U3U3: 2x nakrętka złączkowa G 5/4", 2x złączka wężowa 19/20 mm, 2x opaska zaciskowa, 2x złączka rurowa 25mm A1A1: 2x nakrętka złączkowa G 5/4" (SS), 2x wkładka z gwintem wewnętrznym Rp 3/4" (SS)

Grupa rabatowa D1

Maks. wydajność [l/h]	Maks. ciśnienie robocze [bar]	Wariant sterowania	Materiały			Typ	Nr katalogowy	Cena EUR
			Głowica	Uszczelki	Kulki zaworów			
60	10	AR	PVC	EPDM	Ceramika	**DDA 60-10 AR-PVC/E/C-F-31U3U3FG**	99159370	**n.z.**
				FKM	Ceramika	**DDA 60-10 AR-PVC/V/C-F-31U3U3FG**	99159371	**n.z.**
			PVDF	EPDM	Ceramika	**DDA 60-10 AR-PV/E/C-F-31U3U3FG**	99159372	**n.z.**
				PTFE	Ceramika	**DDA 60-10 AR-PV/T/C-F-31U3U3FG**	99159373	**n.z.**
				FKM	Ceramika	**DDA 60-10 AR-PV/V/C-F-31U3U3FG**	99159374	**n.z.**
			Stal nierdz.	FKM	Stal nierdz.	**DDA 60-10 AR-SS/V/SS-F-31A1A1FG**	99159375	**n.z.**
				PTFE	Stal nierdz.	**DDA 60-10 AR-SS/T/SS-F-31A1A1FG**	99159376	**n.z.**
60	10	FCM	PVC	EPDM	Ceramika	**DDA 60-10 FCM-PVC/E/C-F-31U3U3FG**	99159377	**n.z.**
				FKM	Ceramika	**DDA 60-10 FCM-PVC/V/C-F-31U3U3FG**	99159378	**n.z.**
			PVDF	EPDM	Ceramika	**DDA 60-10 FCM-PV/E/C-F-31U3U3FG**	99159379	**n.z.**
				PTFE	Ceramika	**DDA 60-10 FCM-PV/T/C-F-31U3U3FG**	99159380	**n.z.**
				FKM	Ceramika	**DDA 60-10 FCM-PV/V/C-F-31U3U3FG**	99159381	**n.z.**
			Stal nierdz.	FKM	Stal nierdz.	**DDA 60-10 FCM-SS/V/SS-F-31A1A1FG**	99159382	**n.z.**
				PTFE	Stal nierdz.	**DDA 60-10 FCM-SS/T/SS-F-31A1A1FG**	99159383	**n.z.**
120	7	AR	PVC	EPDM	Ceramika	**DDA 120-7 AR-PVC/E/C-F-31U3U3FG**	99159384	**n.z.**
				FKM	Ceramika	**DDA 120-7 AR-PVC/V/C-F-31U3U3FG**	99159385	**n.z.**
			PVDF	EPDM	Ceramika	**DDA 120-7 AR-PV/E/C-F-31U3U3FG**	99159386	**n.z.**
				PTFE	Ceramika	**DDA 120-7 AR-PV/T/C-F-31U3U3FG**	99159387	**n.z.**
				FKM	Ceramika	**DDA 120-7 AR-PV/V/C-F-31U3U3FG**	99159388	**n.z.**
			Stal nierdz.	FKM	Stal nierdz.	**DDA 120-7 AR-SS/V/SS-F-31A1A1FG**	99159389	**n.z.**
				PTFE	Stal nierdz.	**DDA 120-7 AR-SS/T/SS-F-31A1A1FG**	99159390	**n.z.**
120	7	FCM	PVC	EPDM	Ceramika	**DDA 120-7 FCM-PVC/E/C-F-31U3U3FG**	99159391	**n.z.**
				FKM	Ceramika	**DDA 120-7 FCM-PVC/V/C-F-31U3U3FG**	99159392	**n.z.**
			PVDF	EPDM	Ceramika	**DDA 120-7 FCM-PV/E/C-F-31U3U3FG**	99159393	**n.z.**
				PTFE	Ceramika	**DDA 120-7 FCM-PV/T/C-F-31U3U3FG**	99159394	**n.z.**
				FKM	Ceramika	**DDA 120-7 FCM-PV/V/C-F-31U3U3FG**	99159395	**n.z.**
			Stal nierdz.	FKM	Stal nierdz.	**DDA 120-7 FCM-SS/V/SS-F-31A1A1FG**	99159396	**n.z.**
				PTFE	Stal nierdz.	**DDA 120-7 FCM-SS/T/SS-F-31A1A1FG**	99159397	**n.z.**
200	4	AR	PVC	EPDM	Ceramika	**DDA 200-4 AR-PVC/E/C-F-31U3U3FG**	99159398	**n.z.**
				FKM	Ceramika	**DDA 200-4 AR-PVC/V/C-F-31U3U3FG**	99159399	**n.z.**
			PVDF	EPDM	Ceramika	**DDA 200-4 AR-PV/E/C-F-31U3U3FG**	99159400	**n.z.**
				PTFE	Ceramika	**DDA 200-4 AR-PV/T/C-F-31U3U3FG**	99159401	**n.z.**
				FKM	Ceramika	**DDA 200-4 AR-PV/V/C-F-31U3U3FG**	99159402	**n.z.**
			Stal nierdz.	FKM	Stal nierdz.	**DDA 200-4 AR-SS/V/SS-F-31A1A1FG**	99159403	**n.z.**
				PTFE	Stal nierdz.	**DDA 200-4 AR-SS/T/SS-F-31A1A1FG**	99159404	**n.z.**
200	4	FCM	PVC	EPDM	Ceramika	**DDA 200-4 FCM-PVC/E/C-F-31U3U3FG**	99159405	**n.z.**
				FKM	Ceramika	**DDA 200-4 FCM-PVC/V/C-F-31U3U3FG**	99159406	**n.z.**
			PVDF	EPDM	Ceramika	**DDA 200-4 FCM-PV/E/C-F-31U3U3FG**	99159407	**n.z.**
				PTFE	Ceramika	**DDA 200-4 FCM-PV/T/C-F-31U3U3FG**	99159408	**n.z.**
				FKM	Ceramika	**DDA 200-4 FCM-PV/V/C-F-31U3U3FG**	99159409	**n.z.**
			Stal nierdz.	FKM	Stal nierdz.	**DDA 200-4 FCM-SS/V/SS-F-31A1A1FG**	99159410	**n.z.**
				PTFE	Stal nierdz.	**DDA 200-4 FCM-SS/T/SS-F-31A1A1FG**	99159411	**n.z.**

Baza cen wg naszych „Warunków sprzedaży i dostaw" – do podanych cen dolicza się ustawowe stawki VAT.
Zmiany techniczne zastrzeżone.

DDE, SMART Digital XL, standardowy typoszereg

Napięcie zasilania: 1 x 100 - 240 V, 50/60 Hz
Wtyczka: Typ EU z zestykiem ochronnym (Schuko)
Zawory: Standard
Zestawy przyłączeniowe: U3U3: 2x nakrętka złączkowa G 5/4", 2x złączka wężowa 19/20 mm, 2x opaska zaciskowa, 2x złączka rurowa 25mm A1A1: 2x nakrętka złączkowa G 5/4" (SS), 2x wkładka z gwintem wewnętrznym Rp 3/4" (SS)

Grupa rabatowa D1

Maks. wydajność [l/h]	Maks. ciśnienie robocze [bar]	Wariant sterowania	Materiały			Typ	Nr katalogowy	Cena EUR
			Głowica	Uszczelki	Kulki zaworów			
60	10	B	PVC	EPDM	Ceramika	DDE 60-10 B-PVC/E/C-F-31U3U3FG	99159370	n.z.
				FKM	Ceramika	DDE 60-10 B-PVC/V/C-F-31U3U3FG	99159371	n.z.
			PVDF	EPDM	Ceramika	DDE 60-10 B-PV/E/C-F-31U3U3FG	99159372	n.z.
				PTFE	Ceramika	DDE 60-10 B-PV/T/C-F-31U3U3FG	99159373	n.z.
				FKM	Ceramika	DDE 60-10 B-PV/V/C-F-31U3U3FG	99159374	n.z.
			Stal nierdz.	FKM	Stal nierdz.	DDE 60-10 B-SS/V/SS-F-31A1A1FG	99159375	n.z.
				PTFE	Stal nierdz.	DDE 60-10 B-SS/T/SS-F-31A1A1FG	99159376	n.z.
60	10	AR	PVC	EPDM	Ceramika	DDE 60-10 AR-PVC/E/C-F-31U3U3FG	99159377	n.z.
				FKM	Ceramika	DDE 60-10 AR-PVC/V/C-F-31U3U3FG	99159378	n.z.
			PVDF	EPDM	Ceramika	DDE 60-10 AR-PV/E/C-F-31U3U3FG	99159379	n.z.
				PTFE	Ceramika	DDE 60-10 AR-PV/T/C-F-31U3U3FG	99159380	n.z.
				FKM	Ceramika	DDE 60-10 AR-PV/V/C-F-31U3U3FG	99159381	n.z.
			Stal nierdz.	FKM	Stal nierdz.	DDE 60-10 AR-SS/V/SS-F-31A1A1FG	99159382	n.z.
				PTFE	Stal nierdz.	DDE 60-10 AR-SS/T/SS-F-31A1A1FG	99159383	n.z.
120	7	B	PVC	EPDM	Ceramika	DDE 120-7 B-PVC/E/C-F-31U3U3FG	99159384	n.z.
				FKM	Ceramika	DDE 120-7 B-PVC/V/C-F-31U3U3FG	99159385	n.z.
			PVDF	EPDM	Ceramika	DDE 120-7 B-PV/E/C-F-31U3U3FG	99159386	n.z.
				PTFE	Ceramika	DDE 120-7 B-PV/T/C-F-31U3U3FG	99159387	n.z.
				FKM	Ceramika	DDE 120-7 B-PV/V/C-F-31U3U3FG	99159388	n.z.
			Stal nierdz.	FKM	Stal nierdz.	DDE 120-7 B-SS/V/SS-F-31A1A1FG	99159389	n.z.
				PTFE	Stal nierdz.	DDE 120-7 B-SS/T/SS-F-31A1A1FG	99159390	n.z.
120	7	AR	PVC	EPDM	Ceramika	DDE 120-7 AR-PVC/E/C-F-31U3U3FG	99159391	n.z.
				FKM	Ceramika	DDE 120-7 AR-PVC/V/C-F-31U3U3FG	99159392	n.z.
			PVDF	EPDM	Ceramika	DDE 120-7 AR-PV/E/C-F-31U3U3FG	99159393	n.z.
				PTFE	Ceramika	DDE 120-7 AR-PV/T/C-F-31U3U3FG	99159394	n.z.
				FKM	Ceramika	DDE 120-7 AR-PV/V/C-F-31U3U3FG	99159395	n.z.
			Stal nierdz.	FKM	Stal nierdz.	DDE 120-7 AR-SS/V/SS-F-31A1A1FG	99159396	n.z.
				PTFE	Stal nierdz.	DDE 120-7 AR-SS/T/SS-F-31A1A1FG	99159397	n.z.
200	4	B	PVC	EPDM	Ceramika	DDE 200-4 B-PVC/E/C-F-31U3U3FG	99159398	n.z.
				FKM	Ceramika	DDE 200-4 B-PVC/V/C-F-31U3U3FG	99159399	n.z.
			PVDF	EPDM	Ceramika	DDE 200-4 B-PV/E/C-F-31U3U3FG	99159400	n.z.
				PTFE	Ceramika	DDE 200-4 B-PV/T/C-F-31U3U3FG	99159401	n.z.
				FKM	Ceramika	DDE 200-4 B-PV/V/C-F-31U3U3FG	99159402	n.z.
			Stal nierdz.	FKM	Stal nierdz.	DDE 200-4 B-SS/V/SS-F-31A1A1FG	99159403	n.z.
				PTFE	Stal nierdz.	DDE 200-4 B-SS/T/SS-F-31A1A1FG	99159404	n.z.
200	4	AR	PVC	EPDM	Ceramika	DDE 200-4 AR-PVC/E/C-F-31U3U3FG	99159405	n.z.
				FKM	Ceramika	DDE 200-4 AR-PVC/V/C-F-31U3U3FG	99159406	n.z.
			PVDF	EPDM	Ceramika	DDE 200-4 AR-PV/E/C-F-31U3U3FG	99159407	n.z.
				PTFE	Ceramika	DDE 200-4 AR-PV/T/C-F-31U3U3FG	99159408	n.z.
				FKM	Ceramika	DDE 200-4 AR-PV/V/C-F-31U3U3FG	99159409	n.z.
			Stal nierdz.	FKM	Stal nierdz.	DDE 200-4 AR-SS/V/SS-F-31A1A1FG	99159410	n.z.
				PTFE	Stal nierdz.	DDE 200-4 AR-SS/T/SS-F-31A1A1FG	99159411	n.z.

Baza cen wg naszych „Warunków sprzedaży i dostaw" – do podanych cen dolicza się ustawowe stawki VAT.
Zmiany techniczne zastrzeżone.

OSPRZĘT

DDA/DDC SMART Digital XL

Kabel sterujący

Grupa rabatowa PD

Typ	Nr katalogowy	Cena EUR
Kabel sterujący 4-polowy M12 2m	96609014	**27,85**
Kabel sterujący 5m	96609016	**32,62**
Kabel z wtyczką M12 2m pod kątem	96693246	**40,28**
Kabel przekaźnikowy (2 wyjścia) z wtyczką M12, 2m	96609017	**27,87**
Kabel przekaźnikowy (2 wyjścia) z wtyczką M12, 5m	96609019	**32,61**
Kabel sygnałowy przekaźnika 2m	96698716	**40,28**
Kabel z wtyczką M12 2m 0/4-20mA	96632921	**27,85**
Kabel z wtyczką M12 5m 0/4-20mA	96632922	**32,62**
Kabel sygnałowy analogowy 2m	96699697	**40,28**
Wtyczka	96698715	**23,02**

Węże

Grupa rabatowa PD

Typ	Maks.przepływ [l/h]	Średnica wewn./zewn.	Materiał	Maks. ciśnienie (przy 20°C)[bar]	Długość [m]	Nr katalogowy	Cena EUR
PVC-13/20-3m A6	200	13/20	PVC, wzmocniony	15	3	96727423	**24,39**
PVC-13/20-10m A6	200	13/20	PVC, wzmocniony	15	10	96727420	**57,84**
PVC-13/20-50m A6	200	13/20	PVC, wzmocniony	15	50	96692592	**268,33**
PVC-19/27-3m Q/U3	460	19/27	PVC, wzmocniony	12	3	96727426	**33,14**
PVC-19/27-10m Q/U3	460	19/27	PVC, wzmocniony	12	10	96696200	**93,84**
PVC-19/27-50m Q/U3	460	19/27	PVC, wzmocniony	12	50	96695788	**442,82**
PVC 19/24,6 3m Q/U3	460	19/24.6	PVC, wzmocniony plastik.	7	3	99168771	**51,73**

Zawory stopowe FV bez czujnika poziomu

Grupa rabatowa PD

Typ	Maks.przepływ [l/h]	Korpus	Materiały uszczeln.	Kula	Nr katalogowy	Cena EUR
FV-NL-G5/4 PE/V,E/C U3	460	PE	FKM/EPDM	Ceramika	99168633	**121,40**
FV-NL-G5/4 PE/T/C U3	460	PE	PTFE	Ceramika	99168635	**128,68**
FV-NL-G5/4 PV/V,E/C U3	460	PVDF	FKM/EPDM	Ceramika	99168636	**170,48**
FV-NL-G5/4 PV/T/C U3	460	PVDF	PTFE	Ceramika	99168649	**179,45**
FV-NL-G5/4 SS/T/SS A1	460	Stal nierdz.	PTFE	Stal nierdz.	99170593	**335,99**

Lance ssawne RSL

Lanca RSL bez wskaźnika poziomu

Grupa rabatowa PD

Typ	Maks.przepływ [l/h]	Maks. głębokość zanurzenia	Korpus	Materiały uszczeln.	Kula	Nr katalogowy	Cena EUR
RSL-0500-NL-G5/4 PE/V,E/C U3	460	500	PE	FKM/EPDM	Ceramika	99199363	**155,70**
RSL-0500-NL-G5/4 PE/T/C U3	460	500	PE	PTFE	Ceramika	99199364	**163,09**
RSL-0690-NL-G5/4 PE/V,E/C U3	460	690	PE	FKM/EPDM	Ceramika	99199365	**159,08**
RSL-0690-NL-G5/4 PE/T/C U3	460	690	PE	PTFE	Ceramika	99199366	**166,36**
RSL-0980-NL-G5/4 PE/V,E/C U3	460	980	PE	FKM/EPDM	Ceramika	99199367	**170,48**
RSL-0980-NL-G5/4 PE/T/C U3	460	980	PE	PTFE	Ceramika	99199368	**177,87**
RSL-1200-NL-G5/4 PE/V,E/C U3	460	1200	PE	FKM/EPDM	Ceramika	99199369	**177,03**
RSL-1200-NL-G5/4 PE/T/C U3	460	1200	PE	PTFE	Ceramika	99199370	**184,41**

Lanca RSL ze wskaźnikiem poziomu

Grupa rabatowa PD

Typ	Maks.przepływ [l/h]	Maks. głębokość zanurzenia	Korpus	Materiały uszczeln.	Kula	Nr katalogowy	Cena EUR
RSL-0500-2L-G5/4 PE/V,E/C U3	460	500	PE	FKM/EPDM	Ceramika	99161410	**263,90**
RSL-0500-2L-G5/4 PE/T/C U3	460	500	PE	PTFE	Ceramika	99161411	**271,29**
RSL-0690-2L-G5/4 PE/V,E/C U3	460	690	PE	FKM/EPDM	Ceramika	99161412	**267,28**
RSL-0690-2L-G5/4 PE/T/C U3	460	690	PE	PTFE	Ceramika	99161413	**n.z.**
RSL-0980-2L-G5/4 PE/V,E/C U3	460	980	PE	FKM/EPDM	Ceramika	99161414	**n.z.**
RSL-0980-2L-G5/4 PE/T/C U3	460	980	PE	PTFE	Ceramika	99161415	**n.z.**
RSL-1200-2L-G5/4 PE/V,E/C U3	460	1200	PE	FKM/EPDM	Ceramika	99161416	**n.z.**
RSL-1200-2L-G5/4 PE/T/C U3	460	1200	PE	PTFE	Ceramika	99161417	**n.z.**

Baza cen wg naszych „Warunków sprzedaży i dostaw" – do podanych cen dolicza się ustawowe stawki VAT.
Zmiany techniczne zastrzeżone.

OSPRZĘT
DDA/DDC SMART Digital XL

Adaptery do zbiorników

Grupa rabatowa PD

Typ	Nr katalogowy	Cena EUR
Nakrętka kontrująca G2", PVC	98071170	**11,09**
Adapter RSL, G2" / 2" NPT	98156690	**36,95**
Adapter RSL, G2" / S70x6	98071171	**23,02**
Adapter RSL, G2" / S56x4	98071172	**23,02**
Adapter RSL, G2" / DIN61	98071174	**14,78**
Adapter RSL, G2" / DIN71	98071175	**23,02**
Adapter RSL, G2" / ASTM 63mm	98071176	**23,02**
Adapter RSL, G2" / IBC 150mm	98071177	**31,36**

Jednostka kontroli poziomu

Grupa rabatowa PD

Typ	Materiał	Nr katalogowy	Cena EUR
Jednostka kontroli poziomu do ochrony mieszadła elektrycznego, fi 32 mm	PE	98306210	**93,10**
Jednostka kontroli poziomu do ochrony mieszadła elektrycznego, fo 40 mm	PE	99174140	**142,72**
Elastyczna jednostka kontroli poziomu	PE	98375695	**98,49**

Zawory dozujące

Grupa rabatowa PD

Standardowe zawory dozujące

Typ	Maks.przepływ [l/h]	Korpus	Materiały uszczeln.	Kula	Nr katalogowy	Cena EUR
0300-10 PVC/V/C 4U3-30/120	460	PVC	FKM	Ceramika	99168657	**100,07**
0300-10 PVC/E/C 4U3-30/120	460	PVC	EPDM	Ceramika	99168658	**100,07**
0300-10 PVC/T/C 4U3-30/120	460	PVC	PTFE	Ceramika	99169217	**114,74**
0300-10 PP/V/C 4U3-30/120	460	PP	FKM	Ceramika	99169220	**119,60**
0300-10 PP/E/C 4U3-30/120	460	PP	EPDM	Ceramika	99169223	**119,60**
0300-10 PV/V/C 4U3-30/120	460	PVDF	FKM	Ceramika	99169227	**218,09**
0300-10 PV/E/C 4U3-30/120	460	PVDF	EDPM	Ceramika	99169228	**218,09**
0300-10 PV/T/C 4U3-30/120	460	PVDF	PTFE	Ceramika	99169229	**232,76**
0300-10 SS/T/SS 4A1-30/120	460	Stal nierdz.	PTFE	Stal nierdz.	99169230	**422,98**

Zawory dozujące z zaworem kulowym

Typ	Maks.przepływ [l/h]	Korpus	Materiały uszczeln.	Kula	Nr katalogowy	Cena EUR
302-10 PVC/V/C 4U3-30/120	460	PVC	FKM	Ceramika	99206582	**188,53**
0302-10 PVC/E/C 4U3-30/120	460	PVC	EPDM	Ceramika	99206585	**188,53**
0302-10 SS/T/SS 4A1-30/120	460	Stal nierdz.	PTFE	Stal nierdz.	99206586	**517,98**

Zawory

Grupa rabatowa PD

Zawory przelewowe PRV

Typ	Maks.przepływ [l/h]	Korpus	Materiały uszczeln.	Nr katalogowy	Cena EUR
PRV-G5/4-10 PVC/V,E U3	460	PVC	FKM/EPDM	99131032	**168,79**
PRV-G5/4-10 PVC/T U3	460	PVC	PTFE	99141139	**190,95**
PRV-G5/4-10 PP/V,E U3	460	PP	FKM/EPDM	99141197	**203,31**
PRV-G5/4-10 PV/V,E U3	460	PVDF	FKM/EPDM	99141212	**368,93**
PRV-G5/4-10 PV/T U3	460	PVDF	PTFE	99141224	**391,00**
PRV-G3/4-10 SS/ A1	460	Stal nierdz.	PTFE	99141228	**331,15**

Zawory ciśnieniowe PLV

Typ	Maks.przepływ [l/h]	Korpus	Materiały uszczeln.	Nr katalogowy	Cena EUR
PLV-G5/4-3 PVC/V,E U3	460	PVC	FKM/EPDM	99132186	**144,30**
PLV-G5/4-3 PVC/T U3	460	PVC	PTFE	99140593	**159,08**
PLV-G5/4-3 PP/V,E U3	460	PP	FKM/EPDM	99140610	**173,75**
PLV-G5/4-3 PV/V,E U3	460	PVDF	FKM/EPDM	99140646	**314,67**
PLV-G5/4-3 PV/T U3	460	PVDF	PTFE	99140651	**329,45**
PLV-G3/4-3 SS/ A1	460	Stal nierdz.	PTFE	99135772	**314,67**

Baza cen wg naszych „Warunków sprzedaży i dostaw" – do podanych cen dolicza się ustawowe stawki VAT.
Zmiany techniczne zastrzeżone.

Oxiperm Pro (OCD 162)

Chlordioxid

Kompaktowy, kompletnie zmontowany i gotowy do instalacji system wytwarzania i dozowania dwutlenku chloru (zgodny z instrukcjami DVGW W 224 i W 624) wykorzystujący chloryn sodowy i kwas chlorowodorowy (7,5 %-owy roztwór chlorynu sodowego i 9 %-owy kwas chlorowodorowy) w obniżającym zużycie materiałów wyjściowych i zabezpieczającym przed korozją stosunku 1:1.
System jest wyposażony w mikroprocesorowy sterownik ze zintegrowanym wzmacniaczem pomiarowym i regulatorem proporcjonalnego do strumienia objętości lub zależnego od wartości pomiarowych dozowania dwutlenku chloru. Dozowaniem steruje wodomierz stykowy lub sygnał analogowy z przepływomierza lub sondy dwutlenku chloru.

Oxiperm Pro 162-5

Maks. 5 g/h dwutlenku chloru

Grupa rabatowa D3

Typ	Nr katalogowy	Cena EUR
OCD-162-5-S/G, z cyfrową pompą dozującą z silnikiem krokowym, z lancami ssącymi do beczek 30 l	95735153	**13 221,64**

Oxiperm Pro 162-10

Maks. 10 g/h dwutlenku chloru

Typ	Nr katalogowy	Cena EUR
OCD-162-10-S/G, z cyfrową pompą dozującą z silnikiem krokowym, z lancami ssącymi do beczek 30 l	95735161	**14 817,35**

Oxiperm Pro 162-30

Maks. 30 g/h dwutlenku chloru

Typ	Nr katalogowy	Cena EUR
OCD-162-30-P/G1, z cyfrową pompą dozującą z silnikiem krokowym, z lancami ssącymi do beczek 60 l	95735171	**20 060,44**
OCD-162-30-P/G2, z cyfrową pompą dozującą z silnikiem krokowym, z lancami ssącymi do beczek 200/1000 l	95735175	**20 402,38**

Oxiperm Pro 162-60

Maks. 60 g/h dwutlenku chloru

Typ	Nr katalogowy	Cena EUR
OCD-162-60-P/G1, z cyfrową pompą dozującą z silnikiem krokowym, z lancami ssącymi do beczek 60 l	95718454	**23 189,18**
OCD-162-60-P/G2, z cyfrową pompą dozującą z silnikiem krokowym, z lancami ssącymi do beczek 60 l 200/1000 l	95718458	**23 492,67**

Baza cen wg naszych „Warunków sprzedaży i dostaw” – do podanych cen dolicza się ustawowe stawki VAT.
Zmiany techniczne zastrzeżone.

Rozwiązania elektroniczne, pomiary i sterowanie

Szafy sterownicze DC, MS1, MPS, EL 1, RM 4, CUE, MCB 114, CUE Osprzęt, MP 204, LiqTec, Grundfos GO, CIM/CIU, SITRANS Probe LU, SITRANS FM, PVS 3, MBS 3xxx, Pt 100 / Pt 1000, TTA, WR 52, ETSD, SI 001 PSU, SI 010 CNV, RPS, RPI / RPI + T, VFS, VFS QT, VFI, DPS, DPI, DPI SPR, DPI / DPI+T, WIA / WIO, CU 100, LC A1, LC(D)

GRUNDFOS
iSOLUTIONS

be
think
innovate

GRUNDFOS

Szafy sterownicze DC - Kompletny system przygotowany na potrzeby przyszłości.

PEŁNA KONTROLA Z DOWOLNEGO MIEJSCA.

Jeżeli potrzebujesz pełnej kontroli – włącznie ze zdalnym sterowaniem – nie musisz już szukać. Szafy sterownicze DC są inteligentnym rozwiązaniem do monitorowania i sterowania, opracowanym specjalnie dla przepompowni sieciowych i budynków użyteczności publicznej. W niniejszym cenniku przedstawiona została oferta na szafy sterownicze dla 1 lub 2 pomp do pompowni ścieków (na życzenie firma Grundfos może zaoferować szafy sterownicze nawet do 6 pomp). Dzięki temu są one doskonałym rozwiązaniem dla pompowni sieciowych, budynków użyteczności publicznej i podobnych zastosowań.

				Metoda rozruchu/ Ochrona silnika				Grupa rabatowa I4	
Klucz produktu	Ilość pomp	Obudowa zewnętrzna / wewnętrzna	Zakres prądów [A]	Bezpośredni(DOL)	Gwiazda / Trójkąt	Soft Start	Przetwornica częstotliwości	Nr katalogowy	Cena EUR
DC-2-P-400-3-48/65-F-Z-SD	2	Z	0-65		x			98465347	8 001,23
DC-2-P-400-3-60/95-F-Z-SD	2	Z	0-95		x			98465351	8 358,86
DC-2-P-400-3-6/10-A-Z-SS	2	Z	0-10			x		98465356	4 101,54
DC-2-P-400-3-9/14-A-Z-SS	2	Z	0-14			x		98465358	4 230,61
DC-2-P-400-3-13/18-A-Z-SS	2	Z	0-18			x		98465361	4 320,01
DC-2-P-400-3-17/23-A-Z-SS	2	Z	0-23			x		98465363	5 116,30
DC-2-P-400-3-20/25-A-Z-SS	2	Z	0-25			x		98465366	5 161,01
DC-2-P-400-3-24/32-A-Z-SS	2	Z	0-32			x		98465383	5 534,70
DC-2-P-400-3-30/40-F-Z-SS	2	Z	0-40			x		98465385	8 781,49
DC-2-P-400-3-37/50-F-Z-SS	2	Z	0-50			x		98465393	8 617,84
DC-2-P-400-3-48/65-G-Z-SS	2	Z	0-65			x		98465398	10 623,76
DC-2-P-400-3-60/95-G-Z-SS	2	Z	0-95			x		98465412	12 734,30
DC-2-P-400-3-1/1.6-A-W-DOL	2	W	0-1.6	x				98465415	3 142,46
DC-2-P-400-3-1.6/2.5-A-W-DOL	2	W	0-2.5	x				98465417	3 142,46
DC-2-P-400-3-2.5/4-A-W-DOL	2	W	0-4	x				98465421	3 142,46
DC-2-P-400-3-4/6.3-A-W-DOL	2	W	0-6.3	x				98465426	3 142,46
DC-2-P-400-3-6/10-A-W-DOL	2	W	0-10	x				98465428	3 184,60
DC-2-P-400-3-6/10-A-W-SD	2	W	0-10		x			98465432	3 734,60
DC-2-P-400-3-9/14-A-W-SD	2	W	0-14		x			98465437	3 767,50
DC-2-P-400-3-13/18-A-W-SD	2	W	0-18		x			98465454	3 774,27
DC-2-P-400-3-17/23-A-W-SD	2	W	0-23		x			98465456	3 902,46
DC-2-P-400-3-20/25-A-W-SD	2	W	0-25		x			98465459	3 917,65
DC-2-P-400-3-24/32-A-W-SD	2	W	0-32		x			98465463	4 221,32
DC-2-P-400-3-30/40-B-W-SD	2	W	0-40		x			98465465	5 177,04
DC-2-P-400-3-37/50-F-W-SD	2	W	0-50		x			98465470	6 880,14
DC-2-P-400-3-48/65-F-W-SD	2	W	0-65		x			98465472	7 570,17
DC-2-P-400-3-60/95-F-W-SD	2	W	0-95		x			98465475	7 927,83
DC-2-P-400-3-6/10-A-W-SS	2	W	0-10			x		98465477	3 856,09
DC-2-P-400-3-9/14-A-W-SS	2	W	0-14			x		98465479	3 985,16
DC-2-P-400-3-13/18-A-W-SS	2	W	0-18			x		98465482	4 074,53
DC-2-P-400-3-17/23-A-W-SS	2	W	0-23			x		98465485	4 870,85
DC-2-P-400-3-20/25-A-W-SS	2	W	0-25			x		98465488	4 915,49
DC-2-P-400-3-24/32-A-W-SS	2	W	0-32			x		98465490	5 289,24
DC-2-P-400-3-30/40-F-W-SS	2	W	0-40			x		98465504	8 519,99
DC-2-P-400-3-37/50-F-W-SS	2	W	0-50			x		98465506	9 026,13
DC-2-P-400-3-48/65-G-W-SS	2	W	0-65			x		98465510	10 749,44
DC-2-P-400-3-60/95-G-W-SS	2	W	0-95			x		98465512	12 859,97

Baza cen wg naszych „Warunków sprzedaży i dostaw" – do podanych cen dolicza się ustawowe stawki VAT.
Zmiany techniczne zastrzeżone.

Klucz oznaczeń

Przykład: DC-2-P-400-3-9/14-B-Z-SD-MP

DC 2 P 400 3 9/14 B Z SD MP

Szafa sterownicza DC

Ilość pomp (1 - 6 szt.)
1: jedna pompa
2: dwie pompy
3: trzy pompy
4: cztery pompy
5: pięć pomp
6: sześć pomp

Typ szafy (kraj pochodzenia)
P: Polska

Napięcie zasilania, częstotliwość
400: 400 V, 50 Hz

Liczba faz
3: trzy fazy

Maks. natężenie prądu na pompę
maks. 9 - 14 A na każdą pompę

Wielkość szafy (mm)

Oznaczenie	Wielkość
A:	800 x 600 x 300
B:	1000 x 800 x 300
C:	1000 x 800 x 400
D:	1000 x 800 x 450
E:	1200 x 800 x 450
F:	1200 x 1000 x 400
G:	1800 x 1000 x 400
H:	1800 x 1000 x 500
I:	1800 x 1200 x 450

Wykonanie
W: wewnętrzne
Z: zewnętrzne

Metoda rozruchu
DOL: bezpośredni
SD: gwiazda / trójkąt
SS: soft starter
F: przetwornica częstotliwości

Ochrona silnika
MP: Grundfos MP204

Baza cen wg naszych „Warunków sprzedaży i dostaw" – do podanych cen dolicza się ustawowe stawki VAT.
Zmiany techniczne zastrzeżone.

WYPOSAŻENIE DODATKOWE SZAF STEROWNICZYCH DC

Wyposażenie dodatkowe szaf sterowniczych DC

Grupa rabatowa I1

Typ	Nr katalogowy	Cena EUR
Czerwona lampka - awaria ogólna	98467344	57,44
Czerwona lampka - awaria pompy	98467345	57,44
Buczek alarmowy	98467346	136,76
Amperomierz analogowy (1 pompa) 2.5 A	98467347	109,41
Amperomierz analogowy (1 pompa) 4 A	98467348	109,41
Amperomierz analogowy (1 pompa) 6 A	98467349	109,41
Amperomierz analogowy (1 pompa) 10 A	98467350	109,41
Amperomierz analogowy (1 pompa) 15 A	98467371	109,41
Amperomierz analogowy (1 pompa) 20 A	98467372	109,41
Amperomierz analogowy (1 pompa) 25 A	98467373	109,41
Amperomierz analogowy (1 pompa) 30 A	98467374	109,41
Amperomierz analogowy (1 pompa) 40 A	98467375	109,41
Amperomierz analogowy (1 pompa) 50 A	98467376	109,41
Amperomierz analogowy (1 pompa) 60 A	98467377	109,41
Amperomierz analogowy (1 pompa) 90 A	98467378	210,61
Woltomierz z wybierakiem faz	98467379	210,61
Licznik czasu pracy pompy (1 pompa)	98467380	109,41
Czerwona lampka sygnalizująca wystąpienia alarmu	98467381	109,41
Ogranicznik przepięć klasy C (SPC-S-20/280/4)	98467382	303,61
Ogranicznik przepięć klasy B+C (SPB-12/280/4)	98467383	642,77
Ogranicznik przepięć klasy D (SPD-S-1+1)	98467384	221,55
Grzałka 30 W Termostat	98467385	188,73
Wentylator Termostat	98467386	410,28
Moduł komunikacyjny IO113 *	98097391	526,43
Moduł komunikacyjny IO113 + SM113 *	98469072	n.z.
Fundament pod obudowę zewnętrzną A	98468271	237,96
Fundament pod obudowę zewnętrzną B	98468278	579,86
Fundament pod obudowę zewnętrzną C	98468280	686,54
Fundament pod obudowę zewnętrzną F	98468895	853,38
Fundament pod obudowę zewnętrzną G	98468896	853,38
Fundament pod obudowę zewnętrzną H	98468897	965,53
Drzwi dodatkowe do szafy wewnętrznej A	98468962	582,60
Drzwi dodatkowe do szafy wewnętrznej B	98468964	582,60
Drzwi dodatkowe do szafy wewnętrznej C	98468965	582,60
Drzwi dodatkowe do szafy wewnętrznej D	98468966	582,60
Drzwi dodatkowe do szafy wewnętrznej E	98468968	806,88
Drzwi dodatkowe do szafy wewnętrznej F	98468969	883,47
Drzwi dodatkowe do szafy wewnętrznej G	98468971	1 006,55
Drzwi dodatkowe do szafy wewnętrznej I	98468972	1 085,87
Cokół 200 mm do szafy wewnętrznej A	98469000	525,16
Cokół 200 mm do szafy wewnętrznej B	98469022	618,16
Cokół 200 mm do szafy wewnętrznej C	98469023	618,16
Cokół 200 mm do szafy wewnętrznej D	98469024	623,63
Cokół 200 mm do szafy wewnętrznej E	98469026	623,63
Cokół 200 mm do szafy wewnętrznej F	98469028	697,48
Cokół 200 mm do szafy wewnętrznej G	98469029	697,48
Cokół 200 mm do szafy wewnętrznej I	98469030	730,30

*każda pompa w wykonaniu z czujnikami analogowymi wymaga osobnego modułu komunikacyjnego IO113 / SM113.

Baza cen wg naszych „Warunków sprzedaży i dostaw" – do podanych cen dolicza się ustawowe stawki VAT.
Zmiany techniczne zastrzeżone.

WYPOSAŻENIE DODATKOWE SZAF STEROWNICZYCH DC

Grupa rabatowa P1

Typ	Nr katalogowy	Cena EUR
CIM 200 Modbus	96824796	**193,37**
CIM 260	99439302	**421,54**

Grupa rabatowa P1

Typ	Nr katalogowy	Cena EUR
Akumulator do CU 3XX 12 V 1,3 Ah	97745967	**65,64**

Control MPC

Układy sterowania i monitorowania w instalacjach podnoszenia ciśnienia i obiegowych.

Grundfos Control MPC jest przeznaczony do sterowania i monitorowania w instalacjach podnoszenia ciśnienia i obiegowych. Control MPC składa sięz szafy sterowniczej z wbudowanym sterownikiem CU 352. Szafa sterownicza posiada wszystkie konieczne elementy jak wyłącznik główny, styczniki, moduły IO i okablowanie. W systemach z zewnętrznymi przetwornicami częstotliwości są one zamontowane w szafie. Szafa sterownicza jest przeznaczona do montażu podłogowego lub na ścianie.

Control MPC jest przeznaczony do sterowania i monitorowania pomp w następujących zastosowaniach:
instalacje podnoszące ciśnienie,
obiegowe instalacje grzewcze, chłodnicze i klimatyzacyjne.

Control MPC jest przeznaczony do instalacji z następującymi pompami:
CR(E), CRI(E), CRN(E), CRIE
NB(E), NBG(E)
NK(E), NKG(E)
TP
TPE 3
TPE seria 1000
TPE seria 2000
HS
SP
MAGNA, UPE Seria 2000.

Systemy Control MPC są podzielone na pięć grup w zależności od wariantu regulacji:

Wariant regulacji	Opis
-E	Dwie do sześciu pomp ze zintegrowaną przetwornicą częstotliwości (0,37 - 22 kW)
-EC	Dwie do sześciu pomp podłączonych do przetwornicy częstotliwości Grundfos CUE - jedna na pompę
Seria 2000	Dwie do sześciu pomp MAGNA, TPE 3 lub TPE Seria 2000
-F	Dwie do sześciu pomp podłączonych do przetwornicy częstotliwości Grundfos CUE. Pompy pracują na przemian z regulowaną prędkością.
-S	Dwie do sześciu pomp pracujących w trybie zał./wył.

Grupa rabatowa P1

Typ	Nr katalogowy	Cena EUR
Control MPC Seria 2000 - 1 p.	96781391	**1 671,65**
Control MPC Seria 2000 - 2 p.	96781412	**1 671,65**
Control MPC Seria 2000 - 3 p.	96781413	**1 671,65**
Control MPC Seria 2000 - 4 p.	96781414	**1 495,69**
Control MPC Seria 2000 - 5 p.	96781416	**1 495,69**
Control MPC Seria 2000 - 6 p.	96781417	**1 495,69**

Pozostałe warianty na zapytanie

Baza cen wg naszych „Warunków sprzedaży i dostaw" – do podanych cen dolicza się ustawowe stawki VAT.
Zmiany techniczne zastrzeżone.

Łącznik pływakowy MS1 / MS1 Ex. / MS1 C

Występujący w trzech wersjach:

- standardowej MS1
- przeciwwybuchowej MS1Ex
- specjalnej MS1C.

Zasada działania opiera się na właściwości unoszenia na powierzchni cieczy, przez odpowiednie zamocowanie na załączanie oraz rozłączanie dwóch par wbudowanych przekaźnikowych styków cyfrowych NO i NC. Przetworniki te mogą być stosowane w aplikacjach napełniających lub opróżniających, jako element informujący o poziomie, automatycznym sterowaniem w aplikacjach wodnych i ściekowych lub jako zabezpieczenie suchobiegowe pomp i systemów. Produkt wyróżnia się dużą odpornością oraz żywotnością. Dostępne są z różną długością przewodów i różnym wykonaniu materiałowym.

Cechy produktu:

- łatwy montaż i regulacja
- maksymalna temperatura pracy 80°C dla MS1, MS1Ex, 100°C dla MS1C
- stopień ochrony IP 68 przy 2 barach
- stopień ochrony przeciwwybuchowej EX II 1G EEx ia IIC T6 dla MS1Ex
- wykonania materiałowe Polypropylen, Polypropylen/Pre-elec. Polypropylen/Stamylan

Grupa rabatowa I5

Typ	Nr katalogowy	Cena EUR
Łącznik pływakowy MS1 przewód 10 m	96003332	**80,86**
Łącznik pływakowy MS1 przewód 20 m	96003695	**109,04**
Łącznik pływakowy MS1 przewód 30 m	91073205	**137,33**
2 szt. Łącznik pływakowy MS1 przewód 10 m + uchwyt	62500013	**204,89**
3 szt. Łącznik pływakowy MS1 przewód 10 m + uchwyt	62500014	**327,13**
4 szt. Łącznik pływakowy MS1 przewód 10 m + uchwyt	62500015	**411,68**
Łącznik pływakowy MS1 Ex. przewód 10 m	96003421	**112,84**
Łącznik pływakowy MS1 Ex. przewód 20 m	96003536	**141,02**
Łącznik pływakowy MS1 Ex. przewód 30 m	91072782	**169,21**
2 szt. Łącznik pływakowy MS1 Ex. przewód 10 m + uchwyt	62500016	**272,66**
3 szt. Łącznik pływakowy MS1 Ex. przewód 10 m + uchwyt	62500017	**432,37**
4 szt. Łącznik pływakowy MS1 Ex. przewód 10 m + uchwyt	62500018	**554,61**
Aparat pomocniczy dla ochrony przeciwwybuchowej przy stosowaniu układu sterowania poziomu	96056888	**802,57**
Łącznik pływakowy MS1 C przewód 10 m	96652869	**327,13**
Uchwyt montażowy dla 2 pływaków	96003338	**37,58**

Sonda hydrostatyczna

Przetwornik ciśnienia hydrostatycznego służy do pomiaru poziomu cieczy w studniach, zbiornikach i kanałach. Zamienia wartość ciśnienia na analogową prądową wielkość elektryczną sygnału ciśnienia 4-20mA w sposób liniowy. Stosowane mogą być do ciągłego pomiaru poziomu w aplikacjach wodno-ściekowych, jako zabezpieczenie suchobiegowe pomp i systemów. Obudowa wykonana jest ze stali 316 Ti, co umożliwia stosowanie zarówno w aplikacjach wodnych, ściekowych oraz w wodzie pitnej.

Grupa rabatowa I5

Typ	Nr katalogowy	Cena EUR
LH100, 0 - 5 bar, przewód 10 m	98991645	**383,81**
LH100, 0 - 5 bar, przewód 25 m	98991649	**559,04**
LH100, 0 - 10 bar, przewód 25 m	98991652	**559,04**
LH100, 0 - 10 bar, przewód 50 m	98991653	**753,06**
LH300, 0-10 bar, przewód 50m	99455049	**n.z.**
Skrzynka połączeniowa do LH100	98991654	**49,19**
Uchwyt montażowy do LH100	98991655	**28,51**

Elektroda zanurzana EL 1

Grupa rabatowa P1

Typ	Nr katalogowy	Cena EUR
EL 1 z przewodem 15 m	91040746	**56,36**
EL 1 z przewodem 30 m	91040749	**76,58**
EL 1 z przewodem 50 m	91040753	**62,58**

Baza cen wg naszych „Warunków sprzedaży i dostaw" – do podanych cen dolicza się ustawowe stawki VAT.
Zmiany techniczne zastrzeżone.

Przetwornica częstotliwości CUE

przeznaczona jest do sterowania pracą jednej pompy Grundfos. CUE zapewnia te same funkcje sterowania, jakimi dysponują pompy Grundfos E i stanowi uzupełnienie typoszeregu pomp E w zakresie mocy od 0,55 do 250 kW. Przetwornice CUE mają wbudowany filtr częstotliwości radiowej RFI. CUE wyposażone jest w następujące wejścia/wyjścia: 1 port RS 485 GENIbus, 1 wejście analogowe 0-10 V, 0/4 – 20 mA zewnętrznych wartości zadanych, 1 wejście analogowe, 0/4 – 20 mA dla przetworników zewnętrznych, 1 wyjście analogowe, 0/4 – 20 mA, 4 wejścia cyfrowe - Start/Stop i 3 wejścia programowalne, 2 programowalne przekaźniki sygnałowe (C/NO/NC). Opcjonalnie dla zwiększenia liczby wejść analogowych można zastosować moduł wejść czujnikowych MCB 114.

Typy pomp przeznaczone do współpracy z przetwornicą częstotliwości CUE:

AFG, AMD, AMG, BM, BMB, BME, BMET, BMEX, CM, Contra, CPH, CPV, CR, CRI, CRN, CRT, CRK, CV, DP, EF, HS, LC, LF, MTA, MTH, MTR, MTB, NB, NK, NBG, NKG, S, SE, SEN, SL, SP, SP-G, SP-NE, SPK, SRP, TP, VL.

CUE 1 x 200 - 240 V

Grupa rabatowa I2

Typ	IP20 z filtrem RFI	Nr katalogowy	Cena EUR	IP55 z filtrem RFI	Nr katalogowy	Cena EUR
CUE	1x200-240V IP20 1,1kW	99616601	851,02	1x200-240V IP55 1,1kW	99616618	961,44
CUE	1x200-240V IP21 1,5kW	99616602	912,04	1x200-240V IP55 1,5kW	99616619	1 106,70
CUE	1x200-240V IP21 2,2kW	99616613	1 010,32	1x200-240V IP55 2,2kW	99616620	1 288,14
CUE	1x200-240V IP21 3,0kW	99616614	1 164,64	1x200-240V IP55 3,0kW	99616621	1 442,05
CUE	1x200-240V IP21 3,7kW	99616615	1 354,44	1x200-240V IP55 3,7kW	99616622	1 628,90
CUE	1x200-240V IP21 5,5kW	99616616	1 569,79	1x200-240V IP55 5,5kW	99616623	1 919,29
CUE	1x200-240V IP21 7,5kW	99616617	1 956,24	1x200-240V IP55 7,5kW	99616624	2 301,52

CUE 3 x 380 - 500 V

Grupa rabatowa I2

Typ	IP20 z filtrem RFI	Nr katalogowy	Cena EUR	IP55 z filtrem RFI	Nr katalogowy	Cena EUR
CUE	3x380-500V IP20 0,55kW	99616707	473,34	3x380-500V IP55 0,55kW	99616756	590,82
CUE	3x380-500V IP20 0,75kW	99616708	490,11	3x380-500V IP55 0,75kW	99616757	610,98
CUE	3x380-500V IP20 1,1kW	99616709	516,93	3x380-500V IP55 1,1kW	99616758	644,55
CUE	3x380-500V IP20 1,5kW	99616710	547,11	3x380-500V IP55 1,5kW	99616759	683,08
CUE	3x380-500V IP20 2,2kW	99616711	602,53	3x380-500V IP55 2,2kW	99616760	751,90
CUE	3x380-500V IP20 3,0kW	99616712	663,02	3x380-500V IP55 3,0kW	99616761	827,49
CUE	3x380-500V IP20 4,0kW	99616713	741,87	3x380-500V IP55 4,0kW	99616762	926,50
CUE	3x380-500V IP20 5,5kW	99616714	857,68	3x380-500V IP55 5,5kW	99616763	1 070,80
CUE	3x380-500V IP20 7,5kW	99616715	1 013,80	3x380-500V IP55 7,5kW	99616764	1 265,56
CUE	3x380-500V IP20 11kW	99616716	1 156,41	3x380-500V IP55 11kW	99616765	1 445,12
CUE	3x380-500V IP20 15kW	99616717	1 331,00	3x380-500V IP55 15kW	99616766	1 661,62
CUE	3x380-500V IP20 18,5kW	99616718	1 483,75	3x380-500V IP55 18,5kW	99616767	1 851,31
CUE	3x380-500V IP20 22kW	99616719	1 636,49	3x380-500V IP55 22kW	99616769	2 042,59
CUE	3x380-500V IP20 30kW	99616720	1 982,21	3x380-500V IP55 30kW	99616770	2 477,28
CUE	3x380-500V IP20 37kW	99616721	2 185,30	3x380-500V IP55 37kW	99616771	2 730,73
CUE	3x380-500V IP20 45kW	99616722	2 416,90	3x380-500V IP55 45kW	99616772	3 021,13
CUE	3x380-500V IP20 55kW	99616723	3 022,52	3x380-500V IP55 55kW	99616773	3 759,62
CUE	3x380-500V IP20 75kW	99616724	3 652,17	3x380-500V IP55 75kW	99616774	4 565,26
CUE	3x380-500V IP20 90kW	99616725	4 135,63	3x380-500V IP55 90kW	99616775	5 169,49
CUE	3x380-500V IP21 110kW	99616726	4 780,07	3x380-500V IP54 110kW	99616776	5 975,12
CUE	3x380-500V IP21 132kW	99616727	5 490,07	3x380-500V IP54 132kW	99616777	6 861,30
CUE	3x380-500V IP21 160kW	99616728	6 391,34	3x380-500V IP54 160kW	99616778	7 989,21
CUE	3x380-500V IP21 200kW	99616729	7 680,34	3x380-500V IP54 200kW	99616779	9 600,47
CUE	3x380-500V IP21 250kW	99616730	9 291,60	3x380-500V IP54 250kW	99616780	11 614,55

Wykonanie na inne napięcia zasilania i większe moce na zapytanie.

Moduł wejść czujnikowych MCB 114 dla CUE

Udostępnia 3 dodatkowe wejścia analogowe:

- 1 wejście analogowe 0/4-20 mA dla dodatkowego czujnika
- 2 analogowe wejścia Pt100/Pt1000 dla czujników temperatury

Grupa rabatowa P1

Typ	Nr katalogowy	Cena EUR
Moduł wejść czujnikowych MCB 114	98157558	155,63

Baza cen wg naszych „Warunków sprzedaży i dostaw" – do podanych cen dolicza się ustawowe stawki VAT.
Zmiany techniczne zastrzeżone.

Zastosowanie filtrów wyjściowych

Poniższa tabela informuje, w jakich wypadkach filtr wyjściowy jest wymagany. Tabela wskazuje, czy filtr jest potrzebny i jaki typ filtra należy zastosować.
Wybór zależy od:
- typ pompy
- długości przewodu silnika
- wymaganej redukcji hałasu silnika.

Typ pompy	Moc wyjściowa CUE	Filtr dU/dt	Filtr sinusoidalny
SP, BM, BMB z silnikiem 380 V i wyższym	do 7,5 kW	–	0-300 m
	11 kW i więcej	0-150 m	150-300 m
Pompy z silnikami MG 71 i MG 80 do 1,5 kW, i innymi pompami (Redukcja hałasu)	do 7,5 kW	–	0-300 m
	11 kW i więcej	0-150 m	150-300 m
Inne pompy (Większa redukcja hałasu)	do 7,5 kW	–	0-300 m
	11 kW i więcej	–	0-300 m
Pompy z silnikem na napięcie 690 V	każda	0-150 m	150-300 m

Podane długości dotyczą przewodu silnikowego.

Filtr sinusoidalny dla CUE 3 x 380 - 500 V; IP20

Grupa rabatowa I2

Moc znamionowa na wale P2 [kW]		Nr katalogowy	Cena EUR
0,55		96754941	**398,07**
0,75			
1,1		96754972	**456,97**
1,5			
2,2		96754973	**527,80**
3,0			
4,0		96754974	**618,37**
5,5		96754976	**678,54**
7,5			
11,0		96754977	**1 055,50**
15,0		96754978	**1 472,45**
18,5			
22,0		96755019	**2 577,24**
30,0		96755021	**3 048,57**
37,0		96755032	**3 517,36**
45,0		97774436	**4 780,18**
55,0			
75,0		96755034	**n.z.**
90,0			

Filtry sinusoidalne dla większych mocy dostępne na zapytanie.

Filtr dU/dt dla CUE 3 x 380 – 500 V; IP20

Grupa rabatowa I2

Moc znamionowa na wale P2 [kW]		Nr katalogowy	Cena EUR
11,0		97669799	**730,27**
15,0			
18,5			
22,0			
30,0		97669869	**1 295,64**
37,0			
45,0			
55,0		97669896	**1 696,14**
75,0		97669902	**2 591,28**
90,0			

Filtry dU/dt dla większych mocy dostępne na zapytanie.

Baza cen wg naszych „Warunków sprzedaży i dostaw” – do podanych cen dolicza się ustawowe stawki VAT.
Zmiany techniczne zastrzeżone.

Filtr harmonicznych AHF 005

Filtr AHF 005 to zaawansowany filtr redukujący zawartość harmonicznych prądu poniżej 5% (THiD <5%). Jeden typ kompatybilny jest z kilkoma typoszeregami przetwornic częstotliwości. Wysoka sprawność i wydajność oraz prosta instalacja. Filtry dostępne na zapytanie.

Uruchomienie Grundfos CUE lub innej zewnętrznej przetwornicy częstotliwości

Grupa rabatowa S2

Opis		Nr katalogowy	Cena EUR
Uruchomienie układu sterowania	LC 231 / LC 241, MPC, Control Box, przetwornice częstotliwości	99237899	**200,00**

Baza cen wg naszych „Warunków sprzedaży i dostaw" – do podanych cen dolicza się ustawowe stawki VAT.
Zmiany techniczne zastrzeżone.

Elektroniczne zabezpieczenie silnika MP204

Moduł zabezpieczenia MP204 został opracowany z uwzględnieniem sposobu ochrony silnika, która ma być prosta w użyciu i skuteczna. Specjaliści Grundfos bazując na wieloletnich doświadczeniach zastosowali nowoczesne rozwiązania techniczne funkcji ochronnych, zachowując przy tym prostotę montażu, nastawiania i użycia. MP204 monitoruje następujące parametry:

Rezystancję izolacji przed uruchomieniem; Temperaturę (Tempcon, czujnik Pt i PTC/wyłącznik termiczny); Przeciążenie/niedociążenie w zakresie od 3-120A a z zastosowaniem zewnętrznych przekładników od 120-999A; Za wysokie / za niskie napięcie; Kolejność faz; Brak fazy; Współczynnik mocy; Pobór mocy; Zniekształcenia harmoniczne; Kondensator roboczy i rozruchowy (jednofazowy); Liczba godzin pracy i liczba włączeń

Moduł MP204 oferuje również zaawansowane możliwości integracji z systemami monitoringu SCADA/BMS z użyciem modułów komunikacyjnych CIU Grundfos w protokołach: Modbus RTU; Modbus TCP przez GSM/GPRS; Profibus DP; GENIbus

Monitoring wszystkich parametrów a także ich zaawansowane ustawienia można wykonać stosując przenośne urządzenie mobilne, interfejs MI 201/202/301 oraz bezpłatną aplikacje Grundfos GO Remote.

Typy pomp przeznaczone do współpracy z zabezpieczeniem silnika MP204:
AFG, AMD, AMG, BM, BMB, BME, BMET, BMEX, CM, Contra, CPH, CPV, CR, CRI, CRN, CRT, CRK, CV, DP, EF, durietta, Euro HYGIA, F&B HYGIA, HS, LC, LF, MAXA, MAXANA, MTA, MTH, MTR, MTB, NB, NK, NBG, NKG, S, SE, SEN, SL, SP, SP-G, SP-NE, SPK, SRP, TP, VL.

Grupa rabatowa I4

Typ	Zakres prądowy	Zakres napięciowy	Nr katalogowy	Cena EUR
MP204	3 – 120 A*	100 – 480 VAC	96079927	**564,12**

*przy większych prądach wymagane są 3 zewnętrzne przekładniki prądowe (jeden na każdą fazę)

Przekładniki prądowe do MP204

Grupa rabatowa I4

Typ	Prąd	Nr katalogowy	Cena EUR
Zestaw przekładnika prądowego MP204 1 szt.	200 A	96095274	**123,51**
	300 A	96095275	**129,84**
	500 A	96095276	**146,41**
	750 A	96095277	**152,32**
	1000 A	96095278	**161,29**
Zestaw przekładnika prądowego MP204 3 szt.	200 A	96095281	**340,85**
	300 A	96095282	**358,37**
	500 A	96095283	**404,08**
	750 A	96095284	**420,56**
	1000 A	96095285	**445,26**

Zabezpieczenie przed suchobiegiem LiqTec dla CR(E), CRN(E)

Zabezpieczenie przed suchobiegiem LiqTec chroni pompę przed suchobiegiem, zbyt wysoką temperaturą cieczy (130°C ±5°C) oraz może kontrolować temperaturę silnika przy zastosowaniu czujnika PTC. LiqTec jest przystosowany do montażu na szynach DIN w szafach sterowniczych.

Grupa rabatowa P1

Typ	Nr katalogowy	Cena EUR
LiqTec	96556429	**573,38**

Baza cen wg naszych „Warunków sprzedaży i dostaw" – do podanych cen dolicza się ustawowe stawki VAT.
Zmiany techniczne zastrzeżone.

Grundfos GO

Grundfos GO to mobilna „skrzynka narzędziowa" dla profesjonalnych użytkowników pomp, będących w RUCHU. Grundfos GO zapewnia intuicyjne zarządzanie pompami z przenośnego urządzenia oraz pełny dostęp do narzędzi on-line firmy Grundfos z dowolnego miejsca.

Grundfos GO
Aplikacja Grundfos GO zapewnia intuicyjne sterowanie, prostą konfigurację oraz analizę ostrzeżeń i alarmów z przenośnego urządzenia. Oszczędza cenny czas poświęcany na sterowanie pracą pomp, raportowanie i zbieranie danych, za pomocą najbardziej wszechstronnej mobilnej platformy na rynku. Grundfos GO współpracuje ze wszystkimi naszymi e-pompami oraz z dedykowanymi produktami elektronicznymi, a komunikuje się z nimi zarówno drogą radiową, jak i w technologii podczerwieni. Dostarcza jasno sformułowanych wskazówek i wytycznych, jak również aktualne zestawienia parametrów z urządzeń.

Obecnie Grundfos GO komunikuje się z następującymi produktami firmy Grundfos:

Pompy:
MAGNA, SEG (AUTOADAPT), CRE,
CRIE, CRNE, MTRE, SPKE, CRKE, TPE, TPED,
NKE, NBE, Hydro Multi-E oraz CME

Moduły sterujące:
CU300, CU301, IO351 and MP204

Silniki:
MGE

Do komunikacji niezbędny jest dodatkowy interfejs firmy Grundfos. Ze względu na dostępne na rynku urządzenia mobilne przygotowano trzy wersje rowiązania:

Grupa rabatowa P1

Typ	Opis	Nr katalogowy	Cena EUR
MI301	MI301 uniwersalny interfejs komunikacyjny Bluetooth dla urządzeń z systemem operacyjnym Anroid oraz Apple iOS	98046408	**179,49**

Oprogramowanie Grundfos GO można bezpłatnie pobrać zarówno do urządzeń z systemem operacyjnym Apple iOS, jak i Android.

Baza cen wg naszych „Warunków sprzedaży i dostaw" – do podanych cen dolicza się ustawowe stawki VAT.
Zmiany techniczne zastrzeżone.

Przegląd interfejsów komunikacyjnych CIM/CIU Grundfos

Koncepcja przemysłowej sieci informatycznej firmy Grundfos jest idealnym rozwiązaniem dla całościowego sterowania pompami i układami pompowymi. Moduł interfejsu komunikacyjnego (ang. CIM = Communication Interface Module) i jednostka interfejsu komunikacyjnego (ang. CIU = Communication Interface Unit) umożliwiają transmisję danych poprzez sieci otwarte i interoperacyjne.

Zastosowania:
CIM 100/110 LON jest stosowany głównie do instalacji HVAC (ogrzewanie, wentylacja i klimatyzacja)
CIM 150 Profibus DP jest stosowany głównie do automatyzacji fabryk i procesów
CIM 200 Modbus RTU jest stosowany do wielofunkcyjnej automatyzacji np. HVAC i obróbki ścieków
CIM 260 GSM jest stosowany głównie do instalacji zaopatrzenia w wodę i obróbki ścieków
CIM 300 BACnet jest stosowany do automatyki budynków

Klucz produktu	Nr katalogowy	MAGNA3	Pompy z silnikami MGE	(CU352) MPC	Multi-E	MP204	Szafy DC-P (CU362)	AUTO*ADAPT*	DDA
CIM 050 GENIbus	96824631	X	X	X	X	2)	X	3)	
CIM 100 LON	96824797	X	X						
CIM 110 LON (MPC)	96824798			X	6)				
CIM 150 Profibus DP	96824793	X	X	X	X		X	4)	
CIM 200 Modbus RTU/ COMLI	96824796	X	X	X	X		X		
CIM 260 1)	99439302	X	X	X	X		X		
CIM 300 BACnet MS/TP	96893770	X	X	X	X				
CIM 500 PROFINET IO / Modbus TCP	98301408	X	X	X	X		X	5)	
E-Box 150 Profibus DP	97513994								X
E-Box 200 Modbus RTU	98563350								X

* = dodatkowy moduł GENIbus wymagany dla pomp MAGNA
1) = Uwaga: CIM 60 wymagana dodatkowa antena (99518079)
2) = wbudowany GENIbus
3) = CIM 050 + CIU 902
4) = CIM 150 + CIU 902
5) = CIM 500 + CIU 902
6) = Hydro Multi-E z silnikami między 11 a 22kW wymagają modułu CIM 100

Baza cen wg naszych „Warunków sprzedaży i dostaw" – do podanych cen dolicza się ustawowe stawki VAT.
Zmiany techniczne zastrzeżone.

Moduły komunikacyjne CIM / CIU /E-Box

Grupa rabatowa P1

Typ		Nr katalogowy	Cena EUR
CIM 050 GENIbus		96824631	**102,36**
CIM 100 LON		96824797	**193,37**
CIM 110 LON (MPC)		96824798	**193,37**
CIM 150 Profibus		96824793	**212,28**
CIM 200 Modbus / COMLI		96824796	**193,37**
CIM 260		99439302	**421,54**
CIM 300 BACnet		96893770	**193,37**
CIM 500 PROFINET IO / Modbus TCP		98301408	**437,32**
CIU 900	bez modułu CIM, działa z każdym modułem CIM (np. CIU260 = CIU900 + CIM260)	99448387	**192,02**
CIU 901 z modułem rozszerzeń I/O 270	bez modułu CIM	99448389	**296,74**
CIU 902 Autoadapt	bez modułu CIM	97644690	**458,69**
CIU 903 SQFLEX	bez modułu CIM	98106399	**457,89**
Antena 3G/4G	do CIM260/280	99518079	**89,30**
Bateria	do CIM260/280	99499908	**30,95**
E-Box 150 Profibus		97513994	**387,55**
E-Box 200 Modbus		98563350	**387,51**

Baza cen wg naszych „Warunków sprzedaży i dostaw" – do podanych cen dolicza się ustawowe stawki VAT.
Zmiany techniczne zastrzeżone.

Ultradźwiękowy przekaźnik poziomu SITRANS Probe LU

SITRANS Probe LU jest 2-przewodowym, zasilanym z pętli prądowej, przetwornikiem ultradźwiękowym przeznaczonym do ciągłego pomiaru poziomu i objętości cieczy w zbiornikach magazynowych i prostych zbiornikach procesowych oraz pomiaru przepływu cieczy w kanałach otwartych.

Grupa rabatowa I5

Typ	Zakres pomiarowy	Nr katalogowy	Cena EUR
SITRANS Probe LU	0 – 6 m	96693767	**n.z.**
Programator ultradźwiękowego przekaźnika	–	96693768	**99,76**

Elektromagnetyczny miernik przepływu SITRANS FM

SISTRANS FM - przepływomierze elektromagnetyczne stanowią niedrogie rozwiązanie w zakresie pomiarów cieczy przewodzących. Dostarczają one wiarygodne oraz dokładne dane pomiarowe. Ułatwiają monitorowanie przepływu cieczy w instalacji, zarządzania oraz ciągłego weryfikowania dokładności. Oferta składa się z dwóch czujników MAG3100 / MAG5100 oraz przetwornika MAG5000. Przetwornik może być montowany bezpośrednio na przepływomierzu lub montowany oddzielnie na ścianie. Przepływomierz wykonany jest z nierdzewnej stalowej rury, 2 cewek, elektrod, izolowanej okładziny, obudowy i kołnierzy przyłączeniowych. Czujnik na wyjściu dostarcza proporcjonalne napięcie odwzorowujące prędkość przepływu cieczy. Przetwornik ma zaimplementowane różne bloki funkcyjne, które umożliwiają konwersję napięcia czujnika na wartość odczytanego przepływu.
Uwaga: Kompletny przepływomierz – należy zamówić sensor oraz dodatkowo przetwornik pomiarowy.

MAG 3100

Grupa rabatowa I5

Typ	Przyłącze	Nr katalogowy	Cena EUR
MAG3100-DN50-PN40	DN50	97563359	**1 358,34**
MAG3100-DN65-PN16	DN65	97563360	**1 375,23**
MAG3100-DN80-PN16	DN80	97563371	**1 396,35**
MAG3100-DN125-PN16	DN125	97563373	**1 729,60**
MAG3100-DN150-PN16	DN150	97563374	**1 980,62**
MAG3100-DN200-PN10	DN200	97563375	**2 309,65**
MAG3100-DN250-PN10	DN250	97563376	**2 851,80**
MAG3100-DN300-PN10	DN300	97563377	**4 001,36**

MAG 5100

Grupa rabatowa I5

Typ	Przyłącze	Nr katalogowy	Cena EUR
MAG5100-DN50-PN16	DN50	97563378	**1 069,43**
MAG5100-DN65-PN16	DN65	97563379	**n.z.**
MAG5100-DN80-PN16	DN80	97563380	**1 094,77**
MAG5100-DN100-PN16	DN100	97563381	**1 141,11**
MAG5100-DN125-PN16	DN125	97563382	**n.z.**
MAG5100-DN150-PN16	DN150	97563383	**1 522,91**
MAG5100-DN200-PN10	DN200	97563384	**1 767,60**
MAG5100-DN250-PN10	DN250	97563385	**n.z.**
MAG5100-DN300-PN10	DN300	97563386	**n.z.**

MAG 5000

Grupa rabatowa I5

Typ	Źródło zasilania	Nr katalogowy	Cena EUR
MAG5000-230V	115 – 230 V	97563387	**1 202,22**
MAG5000-24V	11 – 30 VDC; 11 – 24 VAC	97563388	**1 202,22**

Osprzęt SITRANS FM

Grupa rabatowa I5

Typ	Nr katalogowy	Cena EUR
Uchwyt do montażu naściennego	97563389	**n.z.**
Przewód 10 m	97563390	**n.z.**
Przewód 20 m	97563391	**122,35**
Zestaw uszczelniający IP67 → IP68	97563392	**154,01**

Baza cen wg naszych „Warunków sprzedaży i dostaw” – do podanych cen dolicza się ustawowe stawki VAT.
Zmiany techniczne zastrzeżone.

Przetwornik wibracji PVS 3

Przetwornik PVS 3 wyposażony jest w mikrokontroler czytający wartości akcelerometryczne z trzech osi z częstotliwością próbkowania 640 Hz na każdą oś. Wartość wyjściowa to sygnał 4 – 20 mA dla zakresu drgań 0-20 mm/s. Przetwornik ma bardzo szeroki zakres stosowania: przemysł, laboratoria, aplikacje pompowe, instalacje. Może służyć, jako element monitorujący drgania pomp, wykrywający zablokowanie wirnika, zapchanie pompy, zużycie łożysk oraz rurociągów. Stosowany, jako wyposażenie sterowników PLC - sygnał analogowy.

Grupa rabatowa I4

Typ		Nr katalogowy	Cena EUR
Przetwornik wibracji PVS 3		96692418	**493,18**

Przetwornik ciśnienia MBS

Przetwornik ciśnienia MBS zamienia mechaniczną wielkość wartość ciśnienia działającego na membranę na analogowy sygnał elektryczny. Sygnał wyjściowy wartości mierzonego ciśnienia jest liniowy i proporcjonalny w standardzie prądowym 4 – 20 mA. Jest to idealne rozwiązanie do pomiaru i monitorowania ciśnienia w aplikacjach wodnych, ciepłowniczych oraz powietrznych, cechujące się prostotą montażu i niezawodnością działania. Zastosowanie:
- monitorowanie ciśnienia dla mediów tj.: woda, powietrze,
- jako sygnał sprzężenia zwrotnego w automatyce i pomiarach,
- zabezpieczenie suchobiegowe pomp i układów pompowych.

Przetwornik ciśnienia MBS 3000 z przewodem ekranowanym EMC 2m

Przyłącze ciśnieniowe G ½" A (DIN 16288 – B6kt); 5 zacisków kablowych (czarnych)

Grupa rabatowa S1

Typ	Zakres pomiarowy	Nr katalogowy	Cena EUR
MBS 3000	0 – 4,0 bar	96428014	**266,80**
MBS 3000	0 – 6,0 bar	96428015	**266,80**
MBS 3000	0 – 10,0 bar	96428016	**266,80**
MBS 3000	0 – 16,0 bar	96428017	**266,80**
MBS 3000	0 – 25,0 bar	96428018	**266,80**

Baza cen wg naszych „Warunków sprzedaży i dostaw" – do podanych cen dolicza się ustawowe stawki VAT.
Zmiany techniczne zastrzeżone.

Czujnik temperatury Pt 100 / Pt 1000

Czujnik Pt 100 jest czujnikiem temperatury, który działa na zasadzie pomiaru oporności metalu platyny (Pt). Oporność w metalu wzrasta wraz ze wzrostem temperatury. Oporność przy 0°C wynosi 100 Ω – stąd nazwa Pt 100. Czujnik Pt 100 może mierzyć temperaturę do 600°C. Dostępny również jest czujnik Pt 1000, którego symbol odnosi się odpowiednio do oporności przy 0°C.

Grupa rabatowa P1

Typ	Opis	Nr katalogowy	Cena EUR
Pt 100	Z kablem 20 m	96408957	**n.z.**
Pt 100	Z kablem 40 m	96408684	**n.z.**
Pt 100	Z kablem 60 m	96408958	**n.z.**
Pt 100	Z kablem 80 m	96408959	**n.z.**
Pt 100	Z kablem 100 m	96408960	**n.z.**
Pt 1000	Z kablem 20 m	96804042	**173,65**
Pt 1000	Z kablem 40 m	96804044	**255,03**
Pt 1000	Z kablem 60 m	96804064	**336,63**
Pt 1000	Z kablem 80 m	96804065	**420,87**
Pt 1000	Z kablem 100 m	96804067	**502,36**

Czujnik temperatury TTA

Przetwornik temperatury z elementem oporowym Pt 100 zainstalowanym w rurce ze stali nierdzewnej 1.4571 z zamontowanym w głowicy przetwornikiem 4-20 mA. Stosowany może być w przemyśle, laboratoriach oraz aplikacjach pompowych do pomiaru temperatury mediów, jako zabezpieczenie pomp i systemów pompowych. Stosowany jako wyposażenie sterowników PLC.

Grupa rabatowa P1

Typ	Opis	Zakres pomiarowy	Nr katalogowy	Cena EUR
TTA		**-25° C do 25 °C**	96430194	**308,66**
TTA		**±0° C do 25 °C**	96432591	**308,66**
TTA		**±0 °C do 150 °C**	96430195	**308,66**
TTA		**50 °C do 100 °C**	96432592	**387,83**
TTA	Rurka ochr. wkręcana 50 mm		96430201	**100,50**
TTA	Rurka ochr. wkręcana 100 mm		96430202	**130,89**
TTA	Tuleja z pierścieniem		96430203	**62,60**

Czujnik Temperatury WR 52 (Pt 100 w obudowie do pomiaru temperatury otoczenia)

Grupa rabatowa P1

Typ		Zakres pomiarowy	Nr katalogowy	Cena EUR
WR 52		-50°C do 50°C	00ID8295	**n.z.**

ETSD - Przetwornik do pomiaru różnicy temperatury pomiędzy dwoma punktami

Przetwornik do pomiaru różnicy temperatury pomiędzy dwoma punktami obiektu (np. zasilaniem i powrotem), wymagający minimalnego nakładu instalacyjnego, w zgodnym z normą układzie dwuprzewodowym. Każdy z obu czujników pomiarowych T1 i T2 mierzy temperaturę w jednym punkcie obiektu. Układ elektroniczny wytwarza sygnał wyjściowy 4 – 20 mA, który jest proporcjonalny do różnicy temperatury T1 – T2.

Grupa rabatowa P1

Typ		Zakres pomiarowy	Nr katalogowy	Cena EUR
ETSD		**0 do 20 K**	96409362	**1 178,58**
ETSD		**0 do 50 K**	96409363	**922,70**

Baza cen wg naszych „Warunków sprzedaży i dostaw" – do podanych cen dolicza się ustawowe stawki VAT.
Zmiany techniczne zastrzeżone.

SI 001 PSU, SI 010 CNV, RPS Grundfos Direct Sensors™

Grundfos Direct Sensors™

Nowe sensory Grundfos (dwa w jednym) służą do pomiaru przepływu, ciśnienia oraz różnicy ciśnień. Czujniki ciśnienia względnego (RPS) oraz przepływomierze wirowe typu Vortex (VFS) mają zintegrowane czujniki temperatury i są przeznaczone do kotłów i urządzeń ogrzewania centralnego. Natomiast czujnik różnicy ciśnień (DPS) przeznaczony jest do wymagających instalacji pompowych. Dla jeszcze bardziej wymagających rozwiązań przemysłowych dedykowane są odpowiednio czujniki RPI, VFI oraz DPI.

Zasilacz dla grupy sensorów Grundfos

Wymagany przy wydłużeniu przewodu powyżej 30 m, aż do 3000 m. Dedykowany dla sensorów Grundfos. Umożliwia podłączenie i zasilanie dwóch sensorów.

Grupa rabatowa I5

Typ		Nr katalogowy	Cena EUR
SI 001 PSU (IP54)		96915820	**163,87**

Zasilacz, wzmacniacz i konwerter sygnałów dla grupy sensorów Grundfos

SI 010 CNV posiada 3 funkcje: zasilacz, wzmacniacz oraz konwerter sygnałów. Posiada wbudowane precyzyjne rezystory umożliwiające otrzymanie następujących sygnałów na wyjściu: 4 – 20 mA, 1 – 5 V, 2 – 10 V. Idealne rozwiązanie, gdy sterownik wymaga sygnału wejściowego 4 – 20 mA.

Grupa rabatowa I5

Typ		Nr katalogowy	Cena EUR
SI 010 CNV (IP20)		96983684	**108,73**
SI 010 CNV (IP66)		97683500	**n.z.**

Grundfos Direct Sensors™ przepływomierz typu Vortex VFS

Jest wersją OEM „dwa w jednym" pomiaru przepływu wraz z pomiarem temperatury medium. Są to przepływomierze typu Vortex, których działanie opiera się na teorii ścieżki wirowej Karmana, opisującej powstawanie zawirowań za ciałem nieopływowym. Przepływomierz nie ma żadnych ruchomych części w medium i może mierzyć przepływ wody, mieszaniny wody z glikolem, lub innych mieszanin o lepkości do 2 mm ^{2}/s, z dokładnością +/- 1,5% zakresu pomiarowego. Możliwy również jest pomiar temperatury medium w zakresie od 0 do 100°C. Dostępny w dwóch wariantach: uszczelnienie EPDM lub FKM. O-ringi z EPDM stosowane są w zimnej i ciepłej (pitnej) wodzie w aplikacjach domowych, podczas gdy uszczelnienia FKM stosowane są w instalacjach grzewczych, gdzie nie występuje woda pitna. Zestaw zawiera przepływomierz, rurkę przepływomierza, uszczelki, klipsy i zestaw przyłączy. Kabel musi być zamawiany oddzielnie. Patrz rozdział Osprzęt Grundfos Direct Sensors™.

Grupa rabatowa I5

						EPDM O-Ring	FKM O-Ring	
Typ	Zakres przepływu	Zakres Temperatury	Przyłącze	Zasilanie	Sygnał wyjściowy	Nr katalogowy	Nr katalogowy	Cena EUR
VFS 1-20	1,3-20 l/min	0-100°C	G ½	5 VDC (±5%)	2 x 0,5-3,5V	98529414	98529415	**n.z.**
VFS 2-40	2-40 l/min	0-100°C	G ¾	5 VDC (±5%)	2 x 0,5-3,5V	98529438	98443383	**n.z.**
VFS 5-100	5-100 l/min	0-100°C	G ¾	5 VDC (±5%)	2 x 0,5-3,5V	97764168	98472096	**n.z.**
VFS 10-200	10-200 l/min	0-100°C	G 1	5 VDC (±5%)	2 x 0,5-3,5V	98529466	98529467	**115,27**
VFS 20-400	20-400 l/min	0-100°C	G 1¼	5 VDC (±5%)	2 x 0,5-3,5V	98529484	98529486	**171,54**
VFS 1-12 QT	1-12 l/min	0-100°C	2 x G ¾	5 VDC (±5%)	2 x 0,5-3,5V	98491202	98529330	**82,54**
VFS 1-15 QT	1-15 l/min	0-100°C	2 x G ¾	5 VDC (±5%)	2 x 0,5-3,5V	98515683	98529412	**n.z.**
VFS 2-40 QT	2-40 l/min	0-100°C	2 x G ¾	5 VDC (±5%)	2 x 0,5-3,5V	98491203	98529463	**n.z.**
VFS 5-100 QT	5-100 l/min	0-100°C	2 x G 1	5 VDC (±5%)	2 x 0,5-3,5V	97923350	98529465	**n.z.**
VFS 10-200 QT	10-200 l/min	0-100°C	2 x G 1¼	5 VDC (±5%)	2 x 0,5-3,5V	97923373	98360240	**n.z.**

Baza cen wg naszych „Warunków sprzedaży i dostaw" – do podanych cen dolicza się ustawowe stawki VAT.
Zmiany techniczne zastrzeżone.

RPS, DPS
Grundfos Direct Sensors™

Grundfos Direct Sensors™ przetwornik ciśnienia względnego RPS

Jest wersją OEM „dwa w jednym" pomiaru ciśnienia wraz z pomiarem temperatury medium. Przetwornik ciśnienia względnego nie ma żadnych części ruchomych, może mierzyć do 16 bar ciśnienie względne oraz temperaturę medium od 0 do 100°C. Dostępny w dwóch wariantach: uszczelnienie EPDM lub FKM. O-ringi z EPDM stosowane są w zimnej i ciepłej (pitnej) wodzie w aplikacjach domowych, podczas gdy uszczelnienia FKM stosowane są w instalacjach grzewczych, gdzie nie występuje woda pitna. Zestaw zawiera czujnik ciśnienia względnego, adapter ze stali nierdzewnej oraz klips ze stali nierdzewnej. Kabel musi być zamawiany oddzielnie. Patrz rozdział Osprzęt Grundfos Direct Sensors™.

Grupa rabatowa I5

Typ	Zakres różnicy ciśnień	Zakres temperatury	Przyłącze	Zasilanie	Sygnał wyjściowy	EPDM O-Ring Nr katalogowy	FKM O-Ring Nr katalogowy	Cena EUR
RPS 0-0.6	0-0,6 bar	0-100°C	G ½	5 VDC (±5%)	2 x 0,5-3,5V	98529887	98529968	**n.z.**
RPS 0-1	0-1 bar	0-100°C	G ½	5 VDC (±5%)	2 x 0,5-3,5V	98529888	98529969	**n.z.**
RPS 0-1,6	0-1,6 bar	0-100°C	G ½	5 VDC (±5%)	2 x 0,5-3,5V	98529889	98529970	**n.z.**
RPS 0-2,5	0-2,5 bar	0-100°C	G ½	5 VDC (±5%)	2 x 0,5-3,5V	98529890	98529991	**n.z.**
RPS 0-4	0-4 bar	0-100°C	G ½	5 VDC (±5%)	2 x 0,5-3,5V	98529911	98529992	**n.z.**
RPS 0-6	0-6 bar	0-100°C	G ½	5 VDC (±5%)	2 x 0,5-3,5V	98529912	98529918	**n.z.**
RPS 0-10	0-10 bar	0-100°C	G ½	5 VDC (±5%)	2 x 0,5-3,5V	98134091	98530002	**n.z.**
RPS 0-16	0-16 bar	0-100°C	G ½	5 VDC (±5%)	2 x 0,5-3,5V	98529919	98530003	**n.z.**

Grundfos Direct Sensors™ Przetwornik różnicy ciśnień DPS

Jest wersją OEM „dwa w jednym" pomiaru różnicy ciśnień wraz z pomiarem temperatury medium. Przetwornik różnicy ciśnień nie ma żadnych części ruchomych, może mierzyć różnicę ciśnień do 6 bar oraz temperaturę medium od 0 do 100°C. Zestaw zawiera czujnik różnicy ciśnień, obudowę, klips, uchwyt ścienny do czujnika, śruby, podkładki sprężynujące i zestaw przyłączy ze stali nierdzewnej 6mm. Kabel musi być zamawiany oddzielnie. Patrz rozdział Osprzęt Grundfos Direct Sensors™.

Grupa rabatowa I5

Typ	Zakres różnicy ciśnień	Zakres temperatury	Przyłącze	Zasilanie	Sygnał wyjściowy	Nr katalogowy	Cena EUR
DPS 0-0,6	0-0,6 bar	0-100°C	2 x 6mm Tube set	5 VDC (±5%)	2 x 0,5-4,5 V	98530819	**91,62**
DPS 0-1	0-1 bar	0-100°C	2 x 6mm Tube set	5 VDC (±5%)	2 x 0,5-4,5 V	98530820	**91,62**
DPS 0-1,6	0-1,6 bar	0-100°C	2 x 6mm Tube set	5 VDC (±5%)	2 x 0,5-4,5 V	98530839	**91,62**
DPS 0-2,5	0-2,5 bar	0-100°C	2 x 6mm Tube set	5 VDC (±5%)	2 x 0,5-4,5 V	98530840	**91,62**
DPS 0-4	0-4 bar	0-100°C	2 x 6mm Tube set	5 VDC (±5%)	2 x 0,5-4,5 V	98530851	**91,62**
DPS 0-6	0-6 bar	0-100°C	2 x 6mm Tube set	5 VDC (±5%)	2 x 0,5-4,5 V	98530852	**91,62**

Baza cen wg naszych „Warunków sprzedaży i dostaw" – do podanych cen dolicza się ustawowe stawki VAT.
Zmiany techniczne zastrzeżone.

VFI, RPI
Grundfos Direct Sensors™

Grundfos Direct Sensors ™ przepływomierz typu Vortex VFI

Jest nowym, przemysłowym czujnikiem, którego działanie opiera się na teorii ścieżki wirowej Karmana, opisującej powstawanie zawirowań za ciałem nieopływowym. Przepływomierz nie ma żadnych ruchomych części w medium i może mierzyć przepływ wody, mieszaniny wody z glikolem, lub innych mieszanin o lepkości do 10 mm ²/s, z dokładnością +/- 1,5% zakresu pomiarowego. (w zakresie od 0 do 100°C). Posiada stopień ochrony IP67 i może być stosowany w temperaturach w zakresie od -30 do 120 ° C. Dostępny w dwóch wariantach: uszczelnienie EPDM lub FKM. O-ringi z EPDM stosowane są w zimnej i ciepłej (pitnej) wodzie w aplikacjach domowych, podczas gdy uszczelnienia FKM stosowane są w instalacjach grzewczych, gdzie nie występuje woda pitna. Zestaw zawiera przetwornik, rurkę przepływomierza, zestaw śrub, kołnierzy lub przyłącze gwintowane oraz 5m kabel ze złączem M12.

Grupa rabatowa I5

Typ	Zakres przepływu	Średnica	Przyłącze	Zasilanie	Sygnał wyjściowy	EPDM O-Ring Nr katalogowy	FKM O-Ring Nr katalogowy	Cena EUR
VFI 0.3-6 DN18, Set G1¼	0,3-6 m³/h	DN18	G1¼"	11-30 VDC	4..20 mA	97688334	433,53	**433,53**
VFI 0.3-6 DN18, Set CC	0,3-6 m³/h	DN18	GG	11-30 VDC	4..20 mA	97686127	555,78	**555,78**
VFI 0.3-6 DN18, Set SS	0,3-6 m³/h	DN18	SS	11-30 VDC	4..20 mA	97688293	672,63	**672,63**
VFI 0.6-12 DN25, Set G1¼	0,6-12 m³/h	DN25	G1¼"	11-30 VDC	4..20 mA	97688335	500,25	**500,25**
VFI 0.6-12 DN25, Set CC	0,6-12 m³/h	DN25	GG	11-30 VDC	4..20 mA	97686129	639,16	**639,16**
VFI 0.6-12 DN25, Set SS	0,6-12 m³/h	DN25	SS	11-30 VDC	4..20 mA	97688295	766,90	**766,90**
VFI 1.3-25 DN32, Set G1½	1,3-25 m³/h	DN32	G1½"	11-30 VDC	4..20 mA	97688336	574,35	**574,35**
VFI 1.3-25 DN32, Set CC	1,3-25 m³/h	DN32	GG	11-30 VDC	4..20 mA	97686141	735,54	**735,54**
VFI 1.3-25 DN32, Set SS	1,3-25 m³/h	DN32	SS	11-30 VDC	4..20 mA	97688297	883,65	**883,65**
VFI 2-40 DN40, Set CC	2-40 m³/h	DN40	GG	11-30 VDC	4..20 mA	97686143	846,59	**846,59**
VFI 2-40 DN40, Set SS	2-40 m³/h	DN40	SS	11-30 VDC	4..20 mA	97688299	992,79	**992,79**
VFI 3.2-64 DN50, Set CC	3,2-64 m³/h	DN50	GG	11-30 VDC	4..20 mA	97686145	949,61	**949,61**
VFI 3.2-64 DN50, Set SS	3,2-64 m³/h	DN50	SS	11-30 VDC	4..20 mA	97688301	1 037,87	**1 037,87**
VFI 5.2-104 DN65, Set CC	5,2-104 m³/h	DN65	GG	11-30 VDC	4..20 mA	97686147	1 014,32	**1 014,32**
VFI 5.2-104 DN65, Set SS	5,2-104 m³/h	DN65	SS	11-30 VDC	4..20 mA	97688303	1 104,37	**1 104,37**
VFI 8-160 DN80, Set CC	8-160 m³/h	DN80	GG	11-30 VDC	4..20 mA	97686149	1 030,58	**1 030,58**
VFI 8-160 DN80, Set SS	8-160 m³/h	DN80	SS	11-30 VDC	4..20 mA	97688305	1 122,32	**1 122,32**
VFI 12-240 DN100, Set CC	12-240 m³/h	DN100	GG	11-30 VDC	4..20 mA	97686151	1 079,14	**1 079,14**
VFI 12-240 DN100, Set SS	12-240 m³/h	DN100	SS	11-30 VDC	4..20 mA	97688308	1 187,13	**1 187,13**

GG - GG (kołnierz z żeliwa szarego)
SS - (SS) kołnierz ze stali nierdzewnej 1.4401
G1 1/4 -(G1¼") (przyłącze gwintowane G1 1/4 ze stali nierdzewnej)
G1 1/2 -(Thread 1 1/2" BSP) (przyłącze gwintowane G1 1/2 ze stali nierdzewnej)

Grundfos Direct Sensors™ Przetwornik Ciśnienia Względnego RPI

Jest nowym przemysłowym czujnikiem ciśnienia. Nie ma żadnych ruchomych części w medium i może być przykręcony bezpośrednio do pompy lub rury. Wariant z sygnałem wyjściowym 4..20mA mierzy jedynie ciśnienie względne. Wariant z sygnałem wyjściowym 2 x 0..10 V mierzy ciśnienie względne i temperaturę w zakresie 0-100 ° C. Posiada stopień ochrony IP67 i może być stosowany dla temperatury medium w zakresie od -30 ° C do 120 ° C. Dostępny w dwóch wariantach: uszczelnienie EPDM lub FKM. O-ringi z EPDM stosowane są w zimnej wodzie i ciepłej (pitnej) wodzie w aplikacjach domowych, podczas gdy uszczelnienia FKM stosowane są w instalacjach grzewczych, gdzie nie występuje woda pitna. Zestaw zawiera przetwornik ciśnienia względnego i 2m kabel ze złączem M12.

Grupa rabatowa I5

Typ	Zakres ciśnienia	Zakres temp.	Temp. medium	Przy-łącze	Zasilanie	Sygnał wyjściowy	EPDM O-Ring Nr katalogowy	FKM O-Ring Nr katalogowy	Osprzęt Cena EUR
RPI 0-0.6 kabel 2m	0-0,6 bar	-	-30..120°C	G ½	12,5-30 VDC	4..20mA	97748907	155,59	**155,59**
RPI 0-1 kabel 2m	0-1 bar	-	-30..120°C	G ½	12,5-30 VDC	4..20mA	97748908	155,59	**155,59**
RPI 0-1.6 kabel 2m	0-1,6 bar	-	-30..120°C	G ½	12,5-30 VDC	4..20mA	97748909	155,59	**155,59**
RPI 0-2.5 kabel 2m	0-2,5 bar	-	-30..120°C	G ½	12,5-30 VDC	4..20mA	97748910	155,59	**155,59**
RPI 0-4 kabel 2m	0-4 bar	-	-30..120°C	G ½	12,5-30 VDC	4..20mA	97748921	155,59	**155,59**
RPI 0-6 kabel 2m	0-6 bar	-	-30..120°C	G ½	12,5-30 VDC	4..20mA	97748922	155,59	**155,59**
RPI 0-10 kabel 2m	0-10 bar	-	-30..120°C	G ½	12,5-30 VDC	4..20mA	97748923	155,59	**155,59**
RPI 0-16 kabel 2m	0-16 bar	-	-30..120°C	G ½	12,5-30 VDC	4..20mA	97748924	155,59	**155,59**
RPI 0-25 kabel 2m	0-25 bar	-	-30..120°C	G ½	12,5-30 VDC	4..20mA	97748925	155,59	**155,59**
RPI 0-0.6 (pomiar T) kabel 2m	0-0,6 bar	0-100°C	-30..120°C	G ½	16,6-30 VDC	2 x 0..10V	97748926	174,06	**174,06**
RPI 0-1 (pomiar T) kabel 2m	0-1 bar	0-100°C	-30..120°C	G ½	16,6-30 VDC	2 x 0..10V	97748928	174,06	**174,06**
RPI 0-1.6 (pomiar T) kabel 2m	0-1,6 bar	0-100°C	-30..120°C	G ½	16,6-30 VDC	2 x 0..10V	97748929	174,06	**174,06**
RPI 0-2.5 (pomiar T) kabel 2m	0-2,5 bar	0-100°C	-30..120°C	G ½	16,6-30 VDC	2 x 0..10V	97748930	174,06	**174,06**
RPI 0-4 (pomiar T) kabel 2m	0-4 bar	0-100°C	-30..120°C	G ½	16,6-30 VDC	2 x 0..10V	97748941	174,06	**174,06**
RPI 0-6 (pomiar T) kabel 2m	0-6 bar	0-100°C	-30..120°C	G ½	16,6-30 VDC	2 x 0..10V	97748942	174,06	**174,06**
RPI 0-10 (pomiar T) kabel 2m	0-10 bar	0-100°C	-30..120°C	G ½	16,6-30 VDC	2 x 0..10V	97748944	174,06	**174,06**
RPI 0-16 (pomiar T) kabel 2m	0-16 bar	0-100°C	-30..120°C	G ½	16,6-30 VDC	2 x 0..10V	97748945	174,06	**174,06**
RPI 0-25 (pomiar T) kabel 2m	0-25 bar	0-100°C	-30..120°C	G ½	16,6-30 VDC	2 x 0..10V	97748946	174,06	**174,06**

Baza cen wg naszych „Warunków sprzedaży i dostaw" – do podanych cen dolicza się ustawowe stawki VAT.
Zmiany techniczne zastrzeżone.

DPI V.2, CU 100
Osprzęt Grundfos Direct Sensors™

Grundfos Direct Sensors™ Przetwornik Różnicy Ciśnienia DPI V.2

Jest następną wersją przetwornik DPI dla przemysłu. Nie ma żadnych ruchomych części w medium i może być przykręcony bezpośrednio do pompy. Wariant z sygnałem wyjściowym 4..20mA mierzy jedynie różnicę ciśnień. Wariant z sygnałem wyjściowym 2 x 0..10 V mierzy różnicę ciśnienia i temperaturę w zakresie 0-100 ° C. Posiada stopień ochrony IP67 i może być stosowany dla temperatury medium w zakresie od -30 ° C do 120 ° C. Dostępny w dwóch wariantach: uszczelnienie EPDM lub FKM. O-ringi z EPDM stosowane są w zimnej wodzie i ciepłej (pitnej) wodzie w aplikacjach domowych, podczas gdy uszczelnienia FKM stosowane są w instalacjach grzewczych, gdzie nie występuje woda pitna. Zestaw zawiera przetwornik różnicy ciśnień, jedną kapilarę z przyłączem i 2m kabel ze złączem M12.

Grupa rabatowa I5

Typ	Zakres różnicy ciśnień	Zakres temp.	Temp. Medium	Przy-łącze	Zasilanie	Sygnał wyjściowy	EPDM O-Ring Nr katalogowy	FKM O-Ring Nr katalogowy	Cena EUR
DPI 0-0.6 V.2 kabel 2m	0-0,6 bar	-	-30..120°C	G ½	12,5-30 VDC	4..20mA	97747194	204,26	**204,26**
DPI 0-1 V.2 kabel 2m	0-1 bar	-	-30..120°C	G ½	12,5-30 VDC	4..20mA	97747195	204,26	**204,26**
DPI 0-1.6 V.2 kabel 2m	0-1,6 bar	-	-30..120°C	G ½	12,5-30 VDC	4..20mA	97747196	204,26	**204,26**
DPI 0-2.5 V.2 kabel 2m	0-2,5 bar	-	-30..120°C	G ½	12,5-30 VDC	4..20mA	97747197	204,26	**204,26**
DPI 0-4 V.2 kabel 2m	0-4 bar	-	-30..120°C	G ½	12,5-30 VDC	4..20mA	97747198	204,26	**204,26**
DPI 0-6 V.2 kabel 2m	0-6 bar	-	-30..120°C	G ½	12,5-30 VDC	4..20mA	97747199	204,26	**204,26**
DPI 0-10 V.2 kabel 2m	0-10 bar	-	-30..120°C	G ½	12,5-30 VDC	4..20mA	97747200	204,26	**204,26**
DPI 0-16 V.2 kabel 2m	0-16 bar	-	-30..120°C	G ½	12,5-30 VDC	4..20mA	97747201	204,26	**204,26**
DPI 0-0.6 V.2 (pomiar T) kabel 2m	0-0,6 bar	0-100°C	-30..120°C	G ½	16,6-30 VDC	2 x 0..10V	97747202	222,74	**222,74**
DPI 0-1 V.2 (pomiar T) kabel 2m	0-1 bar	0-100°C	-30..120°C	G ½	16,6-30 VDC	2 x 0..10V	97747203	222,74	**222,74**
DPI 0-1.6 V.2 (pomiar T) kabel 2m	0-1,6 bar	0-100°C	-30..120°C	G ½	16,6-30 VDC	2 x 0..10V	97747204	222,74	**222,74**
DPI 0-2.5 V.2 (pomiar T) kabel 2m	0-2,5 bar	0-100°C	-30..120°C	G ½	16,6-30 VDC	2 x 0..10V	97747205	222,74	**222,74**
DPI 0-4 V.2 (pomiar T) kabel 2m	0-4 bar	0-100°C	-30..120°C	G ½	16,6-30 VDC	2 x 0..10V	97747206	222,74	**222,74**
DPI 0-6 V.2 (pomiar T) kabel 2m	0-6 bar	0-100°C	-30..120°C	G ½	16,6-30 VDC	2 x 0..10V	97747207	222,74	**222,74**
DPI 0-10 V.2 (pomiar T) kabel 2m	0-10 bar	0-100°C	-30..120°C	G ½	16,6-30 VDC	2 x 0..10V	97747208	222,74	**222,74**
DPI 0-16 V.2 (pomiar T) kabel 2m	0-16 bar	0-100°C	-30..120°C	G ½	16,6-30 VDC	2 x 0..10V	97747209	222,74	**222,74**

Osprzęt dla Grundfos Direct Sensors™

Zestaw rozszerzający DPI/RPI jest konieczny dla niektórych typów pomp CR, w celu zabezpieczenia czujnika, aby nie dotykał osłony pompy. Kapilary są częścią serwisową dla przetwornika V.2 DPI.

Grupa rabatowa I5

Typ	Długość / Wymiary	Przyłącze	Nr katalogowy	Cena EUR
Kabel 1,2m bez wtyczki (VFS, RPS, DPS)	1200 mm	bez wtyczki	98515668	**8,55**
Kabel 2,9m bez wtyczki (VFS, RPS, DPS)	2900 mm	bez wtyczki	98444532	**9,92**
Kabel 1,2m Molex (VFS, RPS, DPS)	1200 mm	Molex	98101616	**n.z.**
Kabel 2,9m Molex (VFS, RPS, DPS)	2900 mm	Molex	98403766	**n.z.**
SI 010 CNV konwerter sygnałów IP 20	69x85x57 mm	-	96983684	**108,73**
SI 010 CNV konwerter sygnałów IP 66	90x180x85 mm	-	97683500	**113,27**
Kabel 2m M12(dla VFI, RPi, DPI V.2)	2000 mm	M12	98374260	**21,95**
Kabel 5m M12 (dla VFI, RPi, DPI V.2)	5000 mm	M12	98374271	**31,39**
Zestaw, IDS DPI/RPI adapter 1/2"	-	1/2"	98420667	**12,88**
Kapilara UNS7/16",1w	-	7/16"	98469210	**12,88**

Skrzynka rozruchowa CU 100

Moduł sterowania CU 100 został zaprojektowany do zastosowania w małych instalacjach pompowych. Skrzynka rozruchowa CU 100 dla pomp SEG, DP10, EF30, SL1.50, SLV.65, 1 x 230V, 50 Hz (nie stosować dla pomp w wykonaniu EX) wyposażona w zabezpieczenie nadprądowe z ręcznym resetem). CU 100 wykonany jest w obudowie z tworzywa sztucznego IP 54.

Skrzynki sterownicze są dostępne w kilku wariantach, które można zastosować:
- do sterowania pompami jednofazowymi
- do sterowania pompami trójfazowymi

w wykonaniu gdzie :
- Start / Stop jest realizowany za pomocą wyłącznika pływakowego (wersja A)
- Start / Stop jest realizowany ręcznie

Grupa rabatowa I4

Typ	Prąd znamionowany [A]	Nr katalogowy	Cena EUR
CU 100.230.1.9.30	9 (30 µF)	96076194	**311,62**
CU 100.230.1.9.30.A	9 (30 µF)	96076195	**382,87**
CU 100.230.1.9.30/150	9 (30/150 µF)	96076209	**350,77**
CU 100.230.1.9.30/150.A	9 (30/150 µF)	96076197	**462,04**
CU 100.230.3.5.A	5	96914016	**n.z.**
CU 100.230.3.12.A	12	96914021	**n.z.**
CU 100.400.3.5.A	5	96914019	**403,67**

Baza cen wg naszych „Warunków sprzedaży i dostaw" – do podanych cen dolicza się ustawowe stawki VAT.
Zmiany techniczne zastrzeżone.

Grupa rabatowa I1

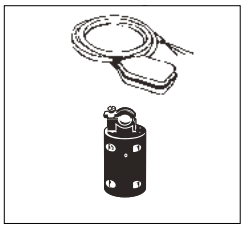

Alarmowy łącznik pływakowy	**Do wbudowania przy małej ilości miejsca, np. w małych agregatach podnoszących. Długość łącznika 45 mm, dł. kabla 3 m. Pływak należy wbudować pionowo, potrzebny otwór ∅10 mm.**		91071288	**72,51**
Łącznik pływakowy	**Typu SAS do wbudowania w stacjach pompowych**	**3 m**	00ID7801	**22,91**
		5 m	00ID7805	**28,95**
		10 m	00ID7809	**41,84**
Obciążnik	**Tworzywo sztuczne z rdzeniem mosiężnym**		00ID8950	**8,65**

Baza cen wg naszych „Warunków sprzedaży i dostaw" – do podanych cen dolicza się ustawowe stawki VAT.
Zmiany techniczne zastrzeżone.

Sterowniki do pomp zatapialnych – ściekowych i drenażowych LC 231 oraz LC 241

Sterownik poziomu LC 231 / LC 241 oferują szeroki zakres funkcji do sterowania i monitorowania pomp w systemach ściekowych, wodociągowych i drenażowych. Sterowniki pomp LC 231/ LC 241 są zaprojektowane do kontroli poziomu, monitorowania i ochrony instalacji pomp Grundfos z jedną lub dwoma pompami z rozruchem bezpośrednim (DOL), softstart (SS) lub gwiazda-trójkąt (SD).
Sterowniki pomp LC 231 mogą być używane w aplikacji opróżniania, np: transport ścieków, drenaż lub napełnianie zbiornika wodą.

Grupa rabatowa I1

Typ	Opis	Nr katalogowy	Cena EUR
LC 231	1x 1-12 DOL 3x400 PI Sterownik dla jednej pompy, zakresy 1-12 [A], 1x230/3x400 [V]	99369644	528,75
	2x 1-9 DOL 3x400 PI Sterownik dla dwóch pomp, zakresy 1-9 [A], 1x230/3x400 [V]	99369650	663,02

Grupa rabatowa I1

Typ	Opis	Nr katalogowy	Cena EUR	Opis	Nr katalogowy	Cena EUR
LC 241	1x 0,8-2,7 DOL 3x230/400 PI	99877120	1 048,38	2x 0,8-2,7 DOL 3x230/400 PI OPT	99877134	1 266,66
	1x 0,8-2,7 DOL 1x230 PI	99877122	1 053,34	2x 0,8-2,7 DOL 3x230/400 PI	99877135	1 200,51
	1x 1,9-6,3 DOL 1x230 PI	99877142	1 056,65	2x 0,8-2,7 DOL 1x230 PI OPT	99877136	1 207,13
	1x 1,9-6,3 DOL 30 150 1x230 PI OP	99877153	1 283,19	2x 1,9-6,3 DOL 3x230/400 PI OPT	99877156	1 265,00
	1x 1,9-6,3 DOL 30 150 1x230 PI	99877154	1 250,12	2x 1,9-6,3 DOL 1x230 PI OPT	99877159	1 248,47
	1x 5,7-12 DOL 3x230/400 PI	99877165	1 073,19	2x 5,7-12 DOL 3x230/400 PI OPT	99877174	1 364,22
	1x 5,7-12 DOL 1x230 PI	99877168	998,77	2x 5,7-12 DOL 3x230/400 PI	99877175	1 314,61
	1x 5,7-12 DOL 30 150 1x230 PI OPT	99877171	1 294,77	2x 5,7-12 DOL 1x230 PI	99877177	1 220,36
	1x 5,7-12 DOL 30 150 1x230 PI	99877172	1 248,47	2x 5,7-12 DOL 30 1x230 PI	99877179	1 364,22
	1x 10-30 SD 3x230/400 MI OPT	99877189	1 939,67	2x 9-26 DOL 3x230/400 PI OPT	99877186	1 642,02
	1x 10-30 SD 3x230/400 MI	99877190	1 890,06	2x 9-26 DOL 3x230/400 PI	99877187	1 587,46
	1x 10-30 SD 3x400 MI OPT	99877191	2 005,82	2x 10-30 SD 3x230/400 MI OPT	99877192	2 391,11
	1x 16-44 SD 3x230/400 MI OPT	99877199	2 134,80	2x 10-30 SD 3x230/400 MI	99877197	2 315,04
	1x 16-44 SD 3x230/400 MI	99877200	2 085,19	2x 10-30 SD 3x400 MI OPT	99877198	2 457,25
	1x 16-44 SD 3x400 MI OPT	99877201	2 200,94	2x 16-44 SD 3x230/400 MI OPT	99877202	2 667,26
	1x 26-65,5 SD 3x230/400 MI OPT	99877205	2 329,92	2x 16-44 SD 3x230/400 MI	99877203	2 591,19
	1x 26-65,5 SD 3x230/400 MI	99877206	2 291,89	2x 16-44 SD 3x400 MI OPT	99877204	2 710,25
	1x 26-65,5 SD 3x400 MI OPT	99877207	2 372,92	2x 26-65,5 SD 3x230/400 MI OPT	99877208	3 011,21
	1x 8-12 SST 3x230/400 MI OPT	99877211	1 805,73	2x 26-65,5 SD 3x230/400 MI	99877209	2 936,79
	1x 8-12 SST 3x230/400 MI	99877212	1 767,70	2x 26-65,5 SD 3x400 MI OPT	99877210	3 039,32
	1x 8-12 SST 3x400 MI OPT	99877213	1 870,22	2x 8-12 SST 3x230/400 MI OPT	99877214	2 186,06
	1x 10-16 SST 3x230/400 MI OPT	99877217	1 850,38	2x 8-12 SST 3x230/400 MI	99877215	2 109,99
	1x 10-16 SST 3x230/400 MI	99877218	1 812,35	2x 8-12 SST 3x400 MI OPT	99877216	2 248,90
	1x 10-16 SST 3x400 MI OPT	99877219	1 913,22	2x 10-16 SST 3x230/400 MI OPT	99877220	2 277,01
	1x 16-20 SST 3x230/400 MI OPT	99877223	1 916,52	2x 10-16 SST 3x230/400 MI	99877221	2 202,60
	1x 16-20 SST 3x230/400 MI	99877224	1 878,49	2x 10-16 SST 3x400 MI OPT	99877222	2 329,92
	1x 16-20 SST 3x400 MI OPT	99877225	1 977,71	2x 16-20 SST 3x230/400 MI OPT	99877226	2 407,64
	1x 20-25 SST 3x230/400 MI OPT	99877229	1 939,67	2x 16-20 SST 3x230/400 MI	99877227	2 331,58
	1x 20-25 SST 3x230/400 MI	99877230	1 901,64	2x 16-20 SST 3x400 MI OPT	99877228	2 460,56
	1x 20-25 SST 3x400 MI OPT	99877231	1 992,59	2x 20-25 SST 3x230/400 MI OPT	99877232	2 417,56
	1x 25-30 SST 3x230/400 MI OPT	99877235	2 022,35	2x 20-25 SST 3x230/400 MI	99877233	2 343,15
	1x 25-30 SST 3x230/400 MI	99877236	1 984,32	2x 20-25 SST 3x400 MI OPT	99877234	2 472,13
	1x 25-30 SST 3x400 MI OPT	99877237	2 075,27	2x 25-30 SST 3x230/400 MI OPT	99877238	2 690,41
	1x 30-42 SST 3x230/400 MI OPT	99877241	2 410,95	2x 25-30 SST 3x400 MI OPT	99877240	2 749,94
	1x 30-42 SST 3x230/400 MI	99877242	2 372,92	2x 30-42 SST 3x230/400 MI OPT	99877244	3 232,79
	1x 30-42 SST 3x400 MI OPT	99877243	2 463,86	2x 30-42 SST 3x400 MI OPT	99877246	3 287,36
	1x 40-54 SST 3x230/400 MI OPT	99877247	2 652,37	2x 40-54 SST 3x230/400 MI OPT	99877254	3 727,21
	1x 40-54 SST 3x230/400 MI	99877248	2 614,34	2x 40-54 SST 3x400 MI OPT	99877256	3 740,44
	1x 40-54 SST 3x400 MI OPT	99877253	2 695,37	2x 52-65 SST 3x230/400 MI OPT	99877260	4 109,20
	1x 52-65 SST 3x230/400 MI OPT	99877257	3 016,17	2x 52-65 SST 3x230/400 MI	99877261	4 034,78
	1x 52-65 SST 3x230/400 MI	99877258	2 978,13	2x 52-65 SST 3x400 MI OPT	99877262	4 122,42
	1x 52-65 SST 3x400 MI OPT	99877259	3 029,40	2x 62-72 SST 3x230/400 MI OPT	99877266	4 129,04
	1x 62-72 SST 3x230/400 MI OPT	99877263	3 026,09	2x 62-72 SST 3x230/400 MI	99877267	4 054,63
	1x 62-72 SST 3x230/400 MI	99877264	2 988,06	2x 62-72 SST 3x400 MI OPT	99877268	4 142,27
	1x 62-72 SST 3x400 MI OPT	99877265	3 039,32	2x 0,8-2,7 DOL 3x230/400 PI OPT	99897030	1 200,51
	1x 10-30 SD 3x230/400 MI OPT	99897067	1 942,98	2x 1,9-6,3 DOL 3x230/400 PI OPT	99897044	1 223,66
	1x 16-44 SD 3x230/400 MI OPT	99897069	2 119,92	2x 10-30 SD 3x230/400 MI OPT	99897068	2 349,77
	1x 26-65,5 SD 3x230/400 MI OPT	99897071	2 293,54	2x 16-44 SD 3x230/400 MI OPT	99897070	2 644,11
				2x 26-65,5 SD 3x230/400 MI OPT	99897072	3 065,77

Skróty:
PI - obudowa plastikowa
DOL - rozruch bezpośredni
MI - obudowa metalowa
SST - rozruch softstart
OPT - opcja: przekładnik prądowy
SD - rozruch gwiazda - trójkąt

Osprzęt dla LC 241

Grupa rabatowa I1

Typ	Opis	Prąd znamionowy [A]	Nr katalogowy	Cena EUR
Wyłącznik główny	-	**25 A**	96002511	**69,33**
Wyłącznik główny	-	**40 A**	96002512	**116,78**
Wyłącznik główny	-	**80 A**	96002513	**165,41**
Przekładnik prądowy			99339373	**n.z.**
Lampka alarmowa dla 1 pompy			99558129	**n.z.**
Lampka alarmowa dla 2 pomp			99558055	**n.z.**
Przełącznik ON/OFF/AUTO dla 1 pompy			99558128	**n.z.**
Przełącznik ON/OFF/AUTO dla 2 pomp			99558053	**n.z.**
Bariera Ex			99608326	**n.z.**
Moduł rozszerzeń IO241			99558058	**n.z.**
Moduły CIM	**CIM 050 GENIbus**		96824631	**102,36**
	CIM 150 PROFIBUS DP		96824793	**212,28**
	CIM 200 Modbus RTU		96824796	**193,37**
	CIM 260 3G/4G		99439302	**421,54**
	CIM 280 Grundfos iSolution / Cloud (GiC)		99439724	**421,54**
	CIM 300 BACnet		96893770	**193,37**
	CIM 500 Modbus TCP / PROFINET IO		98301408	**437,32**

Baza cen wg naszych „Warunków sprzedaży i dostaw" – do podanych cen dolicza się ustawowe stawki VAT.
Zmiany techniczne zastrzeżone.

Sterowniki do pomp głębinowych – LC 232 oraz LC 242

Sterowniki pomp głębinowych LC 232 są przeznaczone do sterowania poziomem, monitorowania i ochrony systemów pompowych Grundfos (jedna pompa lub dwie pompy) z rozruchem bezpośrednim (DOL). Sterowniki pomp LC 232 mogą być używane w różnego rodzaju aplikacjach poboru lub napełniania wody. Sterownik jest wyposażony w konfigurowalne zaciski wejścia/wyjścia, dające pełną elastyczność we wszystkich zastosowaniach. Codzienna kontrola, nadzór i uruchomienie są proste dzięki intuicyjnemu i łatwemu w obsłudze interfejsowi użytkownika. Oszczędza to cenny czas na początku i podczas codziennej interakcji z pompami i sterownikiem.

Grupa rabatowa I1

Typ	Opis	Nr katalogowy	Cena EUR
	Kompatybilny z pompami SP do 4kW		
LC 232	LC 232 1-12 DOL 3x400 PI sterownik dla 1 pompy, zakresy 1-12 [A], 1x230/3x400 [V]	99920061	**500,85**
LC 232	LC 232 1-9 DOL 3x400 PI sterownik dla 2 pomp, zakresy 1-9 [A], 1x230/3x400 [V]	99920070	**628,05**

Grupa rabatowa I1

Typ	Opis	Nr katalogowy	Cena EUR	Opis	Nr katalogowy	Cena EUR
LC 242	**1x 9-26 DOL 3x230/400 PI OPT**	99877294	**1 278,23**	**2x 9-26 DOL 3x230/400 PI OPT**	99877298	**1 660,21**
	1x 1,9-6,3 DOL 3x230/400 PI OPT	99877277	**1 114,53**	**2x 1,9-6,3 DOL 3x230/400 PI OPT**	99877282	**1 374,14**
	1x 5,7-12 DOL 3x230/400 PI OPT	99877286	**1 122,79**	**2x 5,7-12 DOL 3x230/400 PI OPT**	99877290	**1 398,95**
	1x 0,8-2,7 DOL 3x230/400 PI OPT	99877269	**1 112,87**	**2x 0,8-2,7 DOL 3x230/400 PI OPT**	99877273	**1 289,81**
	1x 1,9-6,3 DOL 3x230/400 PI OPT	99877277	**1 114,53**	**2x 1,9-6,3 DOL 3x230/400 PI OPT**	99877282	**1 374,14**
	1x 16-44 SD 3x230/400 MI OPT	99877310	**2 143,07**	**2x 16-44 SD 3x230/400 MI OPT**	99877314	**2 692,06**
	1x 26-65,5 SD 3x230/400 MI OPT	99877318	**2 353,07**	**2x 26-65,5 SD 3x230/400 MI OPT**	99877322	**3 042,62**
	1x 10-30 SD 3x230/400 MI OPT	99877302	**1 944,63**	**2x 10-30 SD 3x230/400 MI OPT**	99877306	**2 410,95**
	1x 10-30 SD 3x230/400 MI OPT	99877302	**1 944,63**	**2x 10-30 SD 3x230/400 MI OPT**	99877306	**2 410,95**
	1x 40-54 SST 3x230/400 MI OPT	99877375	**2 675,52**	**2x 40-54 SST 3x230/400 MI OPT**	99877379	**3 756,98**
	1x 52-65 SST 3x230/400 MI OPT	99877383	**3 039,32**	**2x 52-65 SST 3x230/400 MI OPT**	99877387	**4 140,61**
	1x 62-72 SST 3x230/400 MI OPT	99877391	**3 049,24**	**2x 62-72 SST 3x230/400 MI OPT**	99877395	**4 160,46**
	1x 30-42 SST 3x230/400 MI OPT	99877367	**2 434,10**	**2x 30-42 SST 3x230/400 MI OPT**	99877371	**3 264,21**
	1x 40-54 SST 3x230/400 MI OPT	99877375	**2 675,52**	**2x 40-54 SST 3x230/400 MI OPT**	99877379	**3 756,98**
	1x 20-25 SST 3x230/400 MI OPT	99877350	**1 972,74**	**2x 20-25 SST 3x230/400 MI OPT**	99877354	**2 450,64**
	1x 25-30 SST 3x230/400 MI OPT	99877358	**2 042,20**	**2x 25-30 SST 3x230/400 MI OPT**	99877363	**2 716,86**
	1x 30-42 SST 3x230/400 MI OPT	99877367	**2 434,10**	**2x 30-42 SST 3x230/400 MI OPT**	99877371	**3 264,21**
	1x 10-16 SST 3x230/400 MI OPT	99877334	**1 868,57**	**2x 10-16 SST 3x230/400 MI OPT**	99877338	**2 296,85**
	1x 16-20 SST 3x230/400 MI OPT	99877342	**1 933,06**	**2x 16-20 SST 3x230/400 MI OPT**	99877346	**2 425,83**
	1x 20-25 SST 3x230/400 MI OPT	99877350	**1 972,74**	**2x 20-25 SST 3x230/400 MI OPT**	99877354	**2 450,64**
	1x 8-12 SST 3x230/400 MI OPT	99877326	**1 822,27**	**2x 8-12 SST 3x230/400 MI OPT**	99877330	**2 205,90**
	1x 9-26 DOL 3x230/400 PI OPT	99877296	**1 590,76**	**2x 9-26 DOL 3x230/400 PI OPT**	99877300	**1 842,11**
	1x 1,9-6,3 DOL 3x230/400 PI OPT	99877280	**1 375,80**	**2x 1,9-6,3 DOL 3x230/400 PI OPT**	99877284	**1 686,67**
	1x 5,7-12 DOL 3x230/400 PI OPT	99877288	**1 384,06**	**2x 5,7-12 DOL 3x230/400 PI OPT**	99877292	**1 709,82**
	1x 0,8-2,7 DOL 3x230/400 PI OPT	99877271	**1 374,14**	**2x 0,8-2,7 DOL 3x230/400 PI OPT**	99877275	**1 551,08**
	1x 1,9-6,3 DOL 3x230/400 PI OPT	99877280	**1 375,80**	**2x 1,9-6,3 DOL 3x230/400 PI OPT**	99877284	**1 686,67**
	1x 16-44 SD 3x230/400 MI OPT	99877312	**2 344,80**	**2x 16-44 SD 3x230/400 MI OPT**	99877316	**2 854,11**
	1x 26-65,5 SD 3x230/400 MI OPT	99877320	**2 554,81**	**2x 26-65,5 SD 3x230/400 MI OPT**	99877324	**3 183,18**
	1x 10-30 SD 3x230/400 MI OPT	99877304	**2 146,37**	**2x 10-30 SD 3x230/400 MI OPT**	99877308	**2 612,69**
	1x 10-30 SD 3x230/400 MI OPT	99877304	**2 146,37**	**2x 10-30 SD 3x230/400 MI OPT**	99877308	**2 612,69**
	1x 40-54 SST 3x230/400 MI OPT	99877377	**2 877,26**	**2x 40-54 SST 3x230/400 MI OPT**	99877381	**4 029,82**
	1x 52-65 SST 3x230/400 MI OPT	99877385	**3 241,06**	**2x 52-65 SST 3x230/400 MI OPT**	99877389	**4 534,17**
	1x 62-72 SST 3x230/400 MI OPT	99877393	**3 250,98**	**2x 62-72 SST 3x230/400 MI OPT**	99877397	**4 554,01**
	1x 30-42 SST 3x230/400 MI OPT	99877369	**2 635,84**	**2x 30-42 SST 3x230/400 MI OPT**	99877373	**3 465,95**
	1x 40-54 SST 3x230/400 MI OPT	99877377	**2 877,26**	**2x 40-54 SST 3x230/400 MI OPT**	99877381	**4 029,82**
	1x 20-25 SST 3x230/400 MI OPT	99877352	**2 174,48**	**2x 20-25 SST 3x230/400 MI OPT**	99877356	**2 652,37**
	1x 25-30 SST 3x230/400 MI OPT	99877361	**2 243,94**	**2x 25-30 SST 3x230/400 MI OPT**	99877365	**2 816,08**
	1x 30-42 SST 3x230/400 MI OPT	99877369	**2 635,84**	**2x 30-42 SST 3x230/400 MI OPT**	99877373	**3 465,95**
	1x 10-16 SST 3x230/400 MI OPT	99877336	**2 070,31**	**2x 10-16 SST 3x230/400 MI OPT**	99877340	**2 498,59**
	1x 16-20 SST 3x230/400 MI OPT	99877344	**2 134,80**	**2x 16-20 SST 3x230/400 MI OPT**	99877348	**2 627,57**
	1x 20-25 SST 3x230/400 MI OPT	99877352	**2 174,48**	**2x 20-25 SST 3x230/400 MI OPT**	99877356	**2 652,37**
	1x 8-12 SST 3x230/400 MI OPT	99877328	**2 024,01**	**2x 8-12 SST 3x230/400 MI OPT**	99877332	**2 407,64**
	1x 9-26 DOL 3x400 PI OPT	99877295	**1 334,46**	**2x 9-26 DOL 3x400 PI OPT**	99877299	**1 708,17**
	1x 1,9-6,3 DOL 3x400 PI OPT	99877278	**1 172,40**	**2x 1,9-6,3 DOL 3x400 PI OPT**	99877283	**1 432,02**
	1x 5,7-12 DOL 3x400 PI OPT	99877287	**1 180,67**	**2x 5,7-12 DOL 3x400 PI OPT**	99877291	**1 455,17**
	1x 0,8-2,7 DOL 3x400 PI OPT	99877270	**1 169,10**	**2x 0,8-2,7 DOL 3x400 PI OPT**	99877274	**1 347,68**
	1x 1,9-6,3 DOL 3x400 PI OPT	99877278	**1 172,40**	**2x 1,9-6,3 DOL 3x400 PI OPT**	99877283	**1 432,02**
	1x 16-44 SD 3x400 MI OPT	99877311	**2 197,63**	**2x 16-44 SD 3x400 MI OPT**	99877315	**2 735,05**
	1x 26-65,5 SD 3x400 MI OPT	99877319	**2 396,07**	**2x 26-65,5 SD 3x400 MI OPT**	99877323	**3 070,74**

Skróty:
PI - obudowa plastikowa
DOL - rozruch bezpośredni
MI - obudowa metalowa
SST - rozruch softstart
OPT - opcja: przekładnik prądowy
SD - rozruch gwiazda - trójkąt

cd. str 186

Grupa rabatowa I1

Typ	Opis	Nr katalogowy	Cena EUR	Opis	Nr katalogowy	Cena EUR
LC 242	1x 10-30 SD 3x400 MI OPT	99877303	2 007,47	2x 10-30 SD 3x400 MI OPT	99877307	2 463,86
	1x 10-30 SD 3x400 MI OPT	99877303	2 007,47	2x 10-30 SD 3x400 MI OPT	99877307	2 463,86
	1x 40-54 SST 3x400 MI OPT	99877376	2 718,52	2x 40-54 SST 3x400 MI OPT	99877380	3 770,21
	1x 52-65 SST 3x400 MI OPT	99877384	3 052,55	2x 52-65 SST 3x400 MI OPT	99877388	4 153,84
	1x 62-72 SST 3x400 MI OPT	99877392	3 062,47	2x 62-72 SST 3x400 MI OPT	99877396	4 173,69
	1x 30-42 SST 3x400 MI OPT	99877368	2 487,01	2x 30-42 SST 3x400 MI OPT	99877372	3 317,12
	1x 40-54 SST 3x400 MI OPT	99877376	2 718,52	2x 40-54 SST 3x400 MI OPT	99877380	3 770,21
	1x 20-25 SST 3x400 MI OPT	99877351	2 025,66	2x 20-25 SST 3x400 MI OPT	99877355	2 503,55
	1x 25-30 SST 3x400 MI OPT	99877359	2 095,11	2x 25-30 SST 3x400 MI OPT	99877364	2 774,74
	1x 30-42 SST 3x400 MI OPT	99877368	2 487,01	2x 30-42 SST 3x400 MI OPT	99877372	3 317,12
	1x 10-16 SST 3x400 MI OPT	99877335	1 929,75	2x 10-16 SST 3x400 MI OPT	99877339	2 349,77
	1x 16-20 SST 3x400 MI OPT	99877343	1 995,90	2x 16-20 SST 3x400 MI OPT	99877347	2 480,40
	1x 20-25 SST 3x400 MI OPT	99877351	2 025,66	2x 20-25 SST 3x400 MI OPT	99877355	2 503,55
	1x 8-12 SST 3x400 MI OPT	99877327	1 886,76	2x 8-12 SST 3x400 MI OPT	99877331	2 267,09
	1x 9-26 DOL 3x400 PI OPT	99877297	1 646,99	2x 9-26 DOL 3x400 PI OPT	99877301	1 890,06
	1x 1,9-6,3 DOL 3x400 PI OPT	99877281	1 433,67	2x 1,9-6,3 DOL 3x400 PI OPT	99877285	1 742,89
	1x 5,7-12 DOL 3x400 PI OPT	99877289	1 441,94	2x 5,7-12 DOL 3x400 PI OPT	99877293	1 766,04
	1x 0,8-2,7 DOL 3x400 PI OPT	99877272	1 430,36	2x 0,8-2,7 DOL 3x400 PI OPT	99877276	1 607,30
	1x 1,9-6,3 DOL 3x400 PI OPT	99877281	1 433,67	2x 1,9-6,3 DOL 3x400 PI OPT	99877285	1 742,89
	1x 16-44 SD 3x400 MI OPT	99877313	2 399,37	2x 16-44 SD 3x400 MI OPT	99877317	2 907,03
	1x 26-65,5 SD 3x400 MI OPT	99877321	2 597,81	2x 26-65,5 SD 3x400 MI OPT	99877325	3 226,17
	1x 10-30 SD 3x400 MI OPT	99877305	2 209,21	2x 10-30 SD 3x400 MI OPT	99877309	2 665,60
	1x 10-30 SD 3x400 MI OPT	99877305	2 209,21	2x 10-30 SD 3x400 MI OPT	99877309	2 665,60
	1x 40-54 SST 3x400 MI OPT	99877378	2 920,26	2x 40-54 SST 3x400 MI OPT	99877382	4 072,82
	1x 52-65 SST 3x400 MI OPT	99877386	3 254,28	2x 52-65 SST 3x400 MI OPT	99877390	4 547,40
	1x 62-72 SST 3x400 MI OPT	99877394	3 264,21	2x 62-72 SST 3x400 MI OPT	99877398	4 567,24
	1x 30-42 SST 3x400 MI OPT	99877370	2 688,75	2x 30-42 SST 3x400 MI OPT	99877374	3 518,86
	1x 40-54 SST 3x400 MI OPT	99877378	2 920,26	2x 40-54 SST 3x400 MI OPT	99877382	4 072,82
	1x 20-25 SST 3x400 MI OPT	99877353	2 227,40	2x 20-25 SST 3x400 MI OPT	99877357	2 705,29
	1x 25-30 SST 3x400 MI OPT	99877362	2 296,85	2x 25-30 SST 3x400 MI OPT	99877366	2 870,65
	1x 30-42 SST 3x400 MI OPT	99877370	2 688,75	2x 30-42 SST 3x400 MI OPT	99877374	3 518,86
	1x 10-16 SST 3x400 MI OPT	99877337	2 131,49	2x 10-16 SST 3x400 MI OPT	99877341	2 551,50
	1x 16-20 SST 3x400 MI OPT	99877345	2 197,63	2x 16-20 SST 3x400 MI OPT	99877349	2 682,14
	1x 20-25 SST 3x400 MI OPT	99877353	2 227,40	2x 20-25 SST 3x400 MI OPT	99877357	2 705,29
	1x 8-12 SST 3x400 MI OPT	99877329	2 088,50	2x 8-12 SST 3x400 MI OPT	99877333	2 468,82

DYSTRYBUTOR
Valmark Sp. z o.o.
tel. 22 868 58 58
e-mail biuro@valmark.pl

Baza cen wg naszych „Warunków sprzedaży i dostaw" – do podanych cen dolicza się ustawowe stawki VAT.
Zmiany techniczne zastrzeżone.